□□□ □□□ □□□□□ □□□□□.□□□ □□□□□ □□□□ □□□ □□□□□ □□□□□ □ □□□□□□ □□□ □□□ □□□ □□□ □□□□□ □□□ □□□□□□ □□□□□ □□□□□□ □□□□□ □ □□□□□ □□□ □□□□□□ □□□ □□□□□ □□□□□□ □□□□□.(□□□□□□) □□□□□ □□□□ □□ □□□□□ □□ □□□□□□ □□□□ □□□□□□ □□□ □□□□□ □□□□ □ □□□□□□ □□□□ □□□□□ □□□□□ □□□ □□□□□ □□□□□□ □□ □□□□□ □□□□.□□□□□□ □□□ □□□□□□□□ □□□ □□□□□□□□ □□□□□□ □□□□ □□□□□□ □□□□□ □□□□□ □□□□□.□□□□□□ □□□□□□ □□□□ □□□□□ □□□□□ □ □□□□□□ □□ □□□□□□ □□□□□□ □□□□□□ □□□□□□ □□□□ □□□□ □□ □□□□ □□□□ □□□ □□□ □□□□□□ □□□□□□ □□□ □□□□□□□□ □□□□□□ □□□□□ □□□□ □□□ □□□□□□ □□□□□ □□□□□ □□□□ □□□□□ □□ □□□□□ □□□ □□□□□□ □□□□□□□ □□□□ □□ □□□□□.□□□□□□ □□□□.□□□□□□ □□□□□□□ □□ □□□□□ □□□ □□□□□□□ □□□□□ RKSfluid .□□□□□ □□□ □□□□□□□ □□□□ □□□ □□□□□□□ □□□□ □□□□□: DIN3202-F6

Name	Material
Body	Ductile iron
Ball	NBR
O-Ring	NBR
Cover	Ductile iron
Gasket	SS304
Washer	SS304
Nut	SS304

Ball Check Valve, Threaded

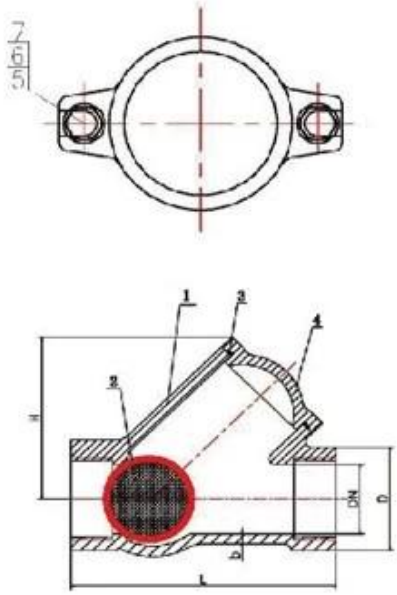

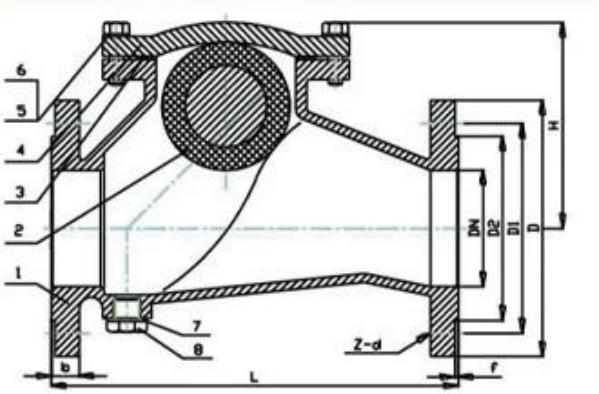

Ball Check Valve, Flange

Name	Material
Body	Ductile iron
Ball	NBR
Gasket	NBR
Body	Ductile iron
Bolt	SS304
Washer	SS304
Washer	Nylon
Plug	SS304

SHIPPING PACKAGING

- Streamlined, minimum noise
- Backflow velocity only 0.2s, Head loss 0.1bar with 2m/s
- EPDM/NBR Rubber fully coated disc
- Anti-erosion design, Self-adjusting ball
- Self-cleaning stem, Long time smooth operation

Engineering Projects

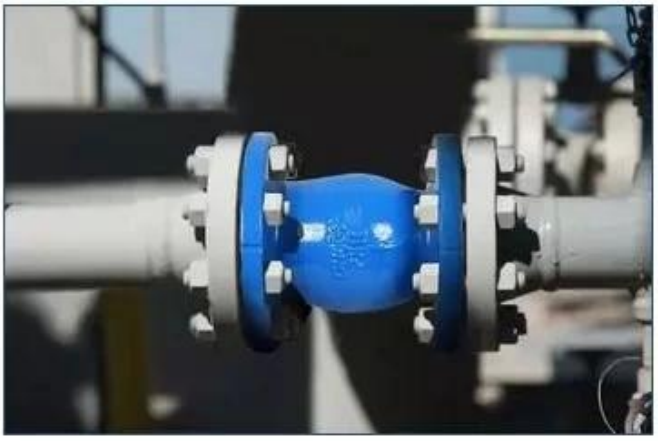

COMPANY INFORMATION

i □□□□□□ □□□□□ □□□□□□□ □□□□□□□□□□□□ □□□□□□□ □□ □□□□□□ □□□□□□ :□□□□□□□ □□□□.

ii □□□□□ □□□□□ CNC □□□□□ □ □□□□□ □□□□□□□ □□□□□□ □□□□□□ □ □□□□□□□ □□□□□□□□ □□□□□□ □ □□□□□□□□

□□□□□□□ □□□□□□□□□ □□□□□□□.

iii □□□□□ □□□ □□□□□□□□ □□□□□ □□□□□□ □□□□□ □□ □□□□□□□□ □ □□□□□ □□ □□□□□□□□ □□□□□□□□ □□□□□□.

iv □□□□□□□ □□□□□□□□ □□ □ □□□□□ □ □□□□□□ □□ □□□□□□□□ □□□□□ □□□□□□ □□□□□□.

v □□□□□□ □□□□□: GB □ German Standard □ American Standard □ Tuv CE □ ISO 9001 □ ADWO-2000 □ TS □ PED □ WRC WRAS □ KTW □ API 6D □ API609.

□□□□□□□ □□□□□ □□□□□□ □ □□□ □□□□ □ □□□□□□□ □□□□ □ □□□□□ □□□□ □ □□□□□□□ □□□□ :□□□□□□□ □□□□□□□ □□□□□□ □□□□□□ □□□□□ □ □□□□□□□ / □□□□□ / □□□□ □□□□ □ □□□□□□□□ □□□□□□□ □.

COMPANY EXHIBITION

□□□□□□□□□□

□□□□□□□□ □□□□ □□□□□□□□□□ □□ □□□ □ □□□□□□ □□□ □□□□□ □□□ □□□ :□
A: .□□□□□□□□□□ □□□□ □ □□□□□□□ □ □□□□□ □ □□□□□□□ □□□□ □ □□□□□□□□ □□□□

□□□□□ □□□□ □ □□□□□□□□ □□□□□ □□□□□ □□ :□
A: □□□□□□□ □□□□□ □□□□□□ □ □□□□□□□□□□ □ □□□□□□□□.RKSfluid □□□□□□□□ □□□□□□□□□ □□□□□ □□□□□□□□
.□□□□□□ □□□ □ □□□□□□ □□□□.□□□□□□□□□ □□□□□□□

□□□□□□□□□□ □□□□□ □□ □□ :□

□□□□□ :□ RKSfluid .□□□□□□□ □□□□ □□□□□□□□ □□□□ □□ □□□□ □□□□□ □□□□□ □□□

□□□□□□□ □□□□ :□
.□□□□□ □□□ □□□□□ □□□□□.□□□ □□□□ 5 ~ 2 □□ □□□□□ □□□ □□□□□□□ □□□□□□□□ :□

□□□ :□
1 :□pc .□□□□□□□□ □□□□□

□□□□□□□ □□□□ □□ □□□□ :□
.□□□□□□ □□ □□□□□ □□□□□ □□ □□□□.□□□□□ □□□□ □□□□ □ □□□□□□□ □□□ □ 100 □□□□ □□□□□□ :□
□□□□□ □□□ □□□□□ TUV □ API □ WRAS □ CE □ ISO.
□□ □□□□□□□ □□□□□□ DIN □ ASME □ BS EN □ JIS □ API □ AWWA.

□□□□□□□□□ □□□□□□ □□□□□ □□□□ □□□□□ □□□□□ □□□ :□
A: RKSfluid □□□□□□□ □□□□□ □□□□□ □□□□□□ □□□□□□□□ □□□□□ □□□□□□□ 70 □□ □□□□□ □□□□□ 20 □□□□□ □□□□□□
□□ □□□□□□□ □□□□□□□□ □□□□□□□.