□□□ □□□ □□□□□ □□□□□.□□□ □□□□□ □□□□ □□□ □□□□□ □□□□□ □ □□□□□□ □□□ □□□ □□□ □□□ □□□□□ □□□ □□□□□□ □□□□□ □□□□□□ □□□□□ □ □□□□□ □□□ □□□□□□ □□□ □□□□□ □□□□□□ □□□□□.(□□□□□□) □□□□□ □□□□ □□ □□□□□ □□ □□□□□□ □□□□ □□□□□□ □□□ □□□□□ □□□□ □ □□□□□□ □□□□ □□□□□ □□□□□ □□□ □□□□□ □□□□□□ □□ □□□□□ □□□□.□□□□□□ □□□ □□□□□□□□ □□□ □□□□□□□□ □□□□□□ □□□□ □□□□□□ □□□□□ □□□□□ □□□□□.□□□□□□ □□□□□□ □□□□ □□□□□ □□□□□ □ □□□□□□ □□ □□□□□□ □□□□□□ □□□□□□ □□□□□□ □□□□ □□□□ □□ □□□□ □□□□ □□□ □□□ □□□□□□ □□□□□□ □□□ □□□□□□□□ □□□□□□ □□□□□ □□□□ □□□ □□□□□□ □□□□□ □□□□□ □□□□ □□□□□ □□ □□□□□ □□□ □□□□□□ □□□□□□□ □□□□ □□ □□□□□.□□□□□□ □□□□□.□□□□□□ □□□□□□□ □□ □□□□□□ □□□□□□□ □□□□□ RKSfluid □□□□□ □□□ □□□□□□□ □□□□ □□□ □□□□□□□.

□□□□□	EN 1171
□□□	en 1092-2
□□□□ □□□□	DIN 12266-1
□□□□□	□□□□□□
□□□□□	□□□
□□□□□ □□□□	0-80 ℃
□□□□□□□□□	11/18bar
□□□□□□□□□	15/24bar
□□□□□ □□□□□□□	PN10/16
□□□□	DN40-DN500
□□□□	□□□□□□ □□□□□□□□

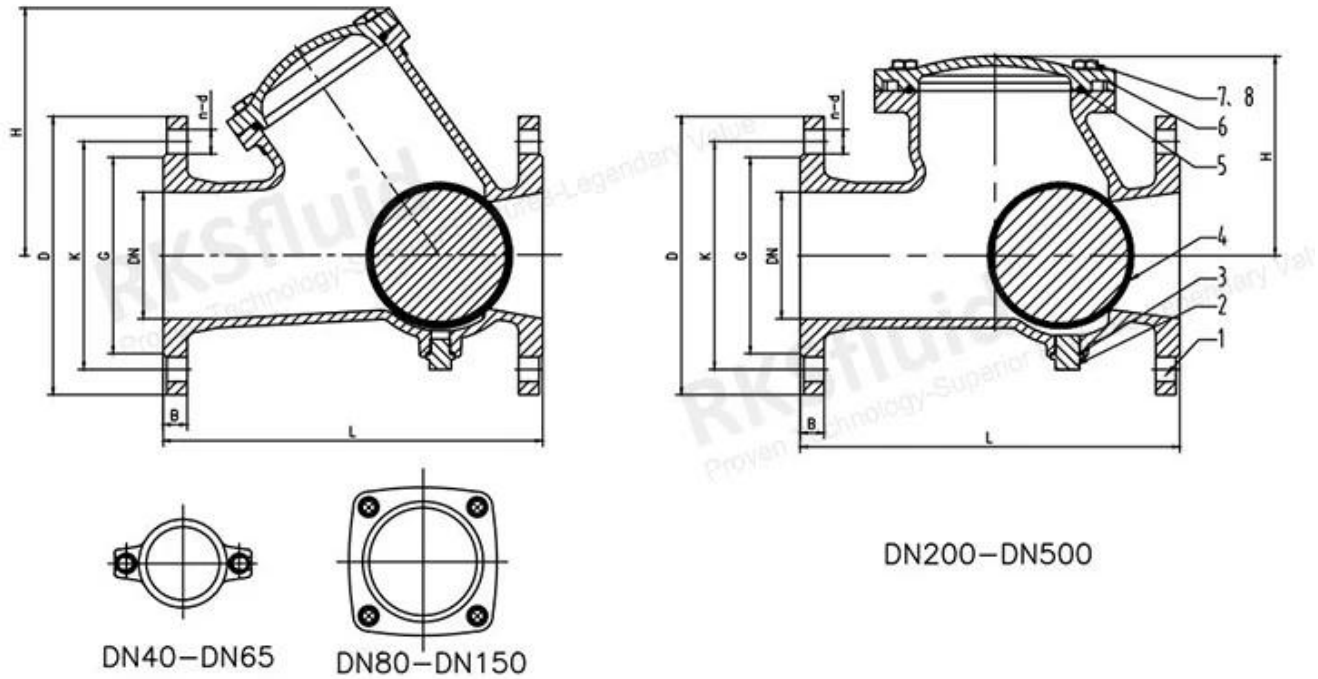

COMPANY INFORMATION

i مجال العمل: منتجات التحكم في السوائل والتكنولوجيا ومنتجات حماية البيئة.

ii مراكز تصنيع CNC المتقدمة ، وخلايا العمليات المهنية ، ومعدات اللحام الواسعة المدى ، وخطوط التجميع التلقائية والطلاء.

iii الوحدة المرجعية القياسية في الصين ، للمشاركة في تطوير معايير صناعة الصمامات ذات الصلة.

iv أنشأنا مركزًا للبحث والتطوير في هيوستن ، تكساس ، في الولايات المتحدة.

v معيار المنتج: GB ، German Standard ، American Standard ، Tuv CE ، ISO 9001 ، ADWO-2000 ، TS ، PED ، WRC WRAS ، KTW ، API 6D ، API609.

السادس الإنتاج الرئيسي: صمام الفراشة ، صمام الكرة ، صمام البوابة ، صمام فحص ، صمامات الكرة الأرضية ، تجهيزات الأنابيب ، مشغل يدوي / هوائي / كهربائي ، أجزاء الصمام.

COMPANY FACTORY

SHIPPING PACKAGING

01 21 years of professional experience

02 4 factories

03 Independent research and development team
28 top senior professional researchers

04 2 professional testing centers

05 100% high level ex-factory inspection

06 High quality imported materials

07 2 years quality assurance, repair and replacement

COMPANY QUALIFICATION

COMPANY EXHIBITION

Partners

التعليمات

س: إذا كنت بحاجة إلى اقتباس ، فما هي المعلومات التي نحتاجها؟
A: مواد الصمامات ، درجة الحرارة ، الضغط ، المتوسط ، نظام التطبيقات.

س: هل يمكنك توفير المحركات ، ماذا لديك؟
A: المحركات تتبنى تكنولوجيا الولايات المتحدة RKSfluid.الهوائية ، الكهربائية ، صمامات الملف اللولبي الأمريكية.الذي تحتاجه ، فقط أخبرنا.

س: ما هي قدرتك الإنتاجية؟
ج: يحتوي RKSfluid. على أربعة مصانع يمكن أن توفر المنتجات التي تحتاجها.

س: مهلة الإنتاج
ج: المنتجات العادية لها مخزون في 2 ~ 5 أيام عمل.قاعدة مخصصة على حاجتك.

س: مو
ج: 1 pc. لجميع المنتجات.

س: ماذا عن ضمان الجودة؟
ج: اختبار جودة 100 ٪ قبل التسليم ، ضمان لمدة عامين.تأكد من سلامة العمل في النظام.
حصلنا على شهادة ISO. ، CE ، WRAS ، API ، TUV
يتوافق المعيار مع AWWA. ، API ، JIS ، BS EN ، ASME ، DIN

س: كيف يمكنك تقديم خدمة عالية الجودة لعملائنا؟

A: RKSfluid ONWER 20 YERSTRESS يوفرون الدعم الفني واختيار النماذج R&D تجارب وأكثر من 70 مهندس وتوجيهات التثبيت لك.