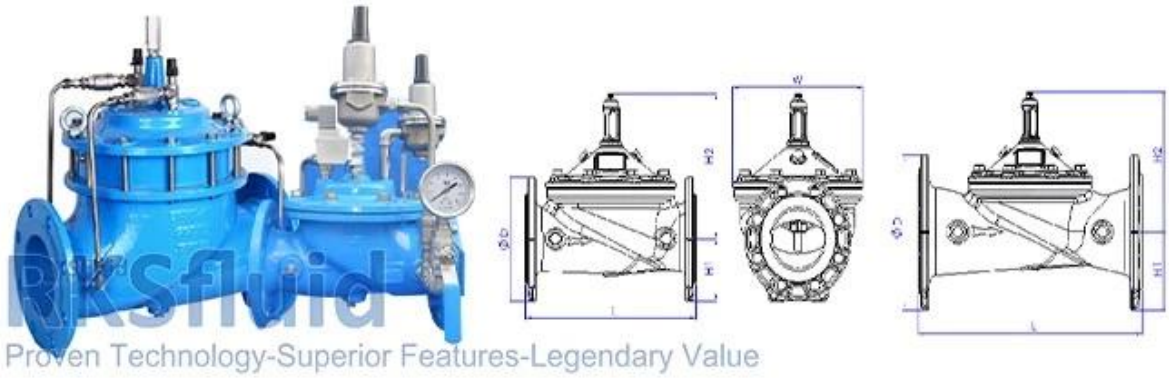


## DESIGN FEATURES

### FEATURES

1. Fully Bore with seat diameter as DN+2 mm
2. Stable working even if the flow close to Zero
3. High performance and strength Nylon enforce diaphragm
4. One Million cycle test and 64 bar burst test

### MAIN VALVE MATERIAL OPTION

- Ductile iron (DI): DN40-1200
- SUS304 (S3) or SUS316 (S6) or Duplex (SD) or Carbon Steel (CS) or Bronze (BR): DN40-400
- Aluminum (AL): DN40-200

:□□□□

□□□□□□□ □□□□ □□□□□ □□□□□ □□ □□□□□ □□□□ □ □□□□□□□ □□□□□□ □□□□□ □□□ □□□□□

□□□□□ □□ □□□□□□ □□□□□□ □□□□ □□□ □□□□□□ □□□ □□□□ □□□ □□□□□□

□□□□□□ □□□□□□ □□□□□□ □□□□□□ □□□□□□□□ □□□□

□□□□□ □□□ □□ □□□□□□ □□□□□□□ □□□□□ □□□ □□□□ 1000000 □□□□□□ -

□□□□□□ □□□□□ □□□ □□□□□□ □□ □□□□ 5 -

□□□□□□ □□□□□□□□ □□□□ □□□□□ □□□ CNC

□□□□□ □□□ □□□□□□□□□ □□□□□□□□ □□□□□□□□ □□□□ □□□□□ □□□□□ GSK □ WIS

□□□□□□ □□□□□□□ □□□□□□□ □□□□□□

□□□ 0.5 □□□□□ □□□ :□□□□□ □□□□□□ -

1.1 □□□□□ □□□□□□xpn+1 □□□

1.5 :□□ □□□□□□ -xpn+1 □□□□

□□□ 0.2 -/+ :□□□□□ □□□□□□ □□□□□□□□ -

□□□□□□□□ □□ □□□□ □□□□□ □□□□□□ □ □□□□□/□□□ 1000 □□□□□□□□ □□□□□□□□ □□□ □□

□□□□□□□□ □□□□□□□□ □□□□□□□□ □□□□□□□ □□□□□

□□□□□ □□ □□□□□□ □□□□ WRAS/KTW/NSF/FDA/ACS □□□□□ □□□ □□□□□□

| | |
|---|---|
| Size | DN40-DN1200 |
| Working Medium | Water |
| Temperature | 0°C~70°C |
| Material | Ductile Iron/Stainless Steel/Cast Steel/Bronze/Aluminum Alloy |
| Design Standards | CJ/T 219 & JB/T 10674 & EN 1074-5 |
| Pressure Level | PN10, PN16, PN25 |
| Stress Test Standard | GB/T 13927 & ISO 5208 &EN12266-1 |
| Flange drilling standard | GB17241.6; EN1092-2; ISO7005-2; ANSI / JIS / AS2129 |
| Structure Length | GB 12221 & EN558-1 |

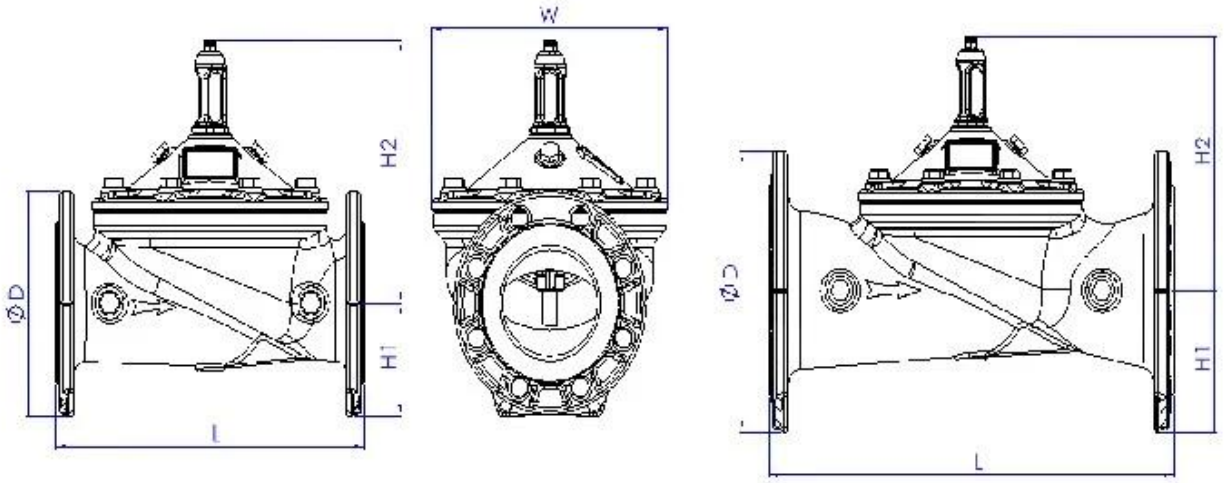

| DN | L | H | H1 | DN | L | H | H1 |
|---|---|---|---|---|---|---|---|
| 40 | 230 | 139 | 85 | 250 | 730 | 476 | 205 |
| 50 | 230 | 139 | 85 | 300 | 850 | 526 | 232 |
| 65 | 290 | 159 | 95 | 350 | 980 | 585 | 262 |
| 80 | 310 | 179 | 102 | 400 | 1100 | 624 | 292 |
| 100 | 350 | 214 | 112 | 500 | 1250 | 720 | 360 |
| 125 | 400 | 278 | 127 | 600 | 1450 | 835 | 425 |
| 150 | 480 | 333 | 145 | 800 | 1850 | 1110 | 515 |
| 200 | 600 | 407 | 172 | 1000 | 2250 | 1350 | 630 |

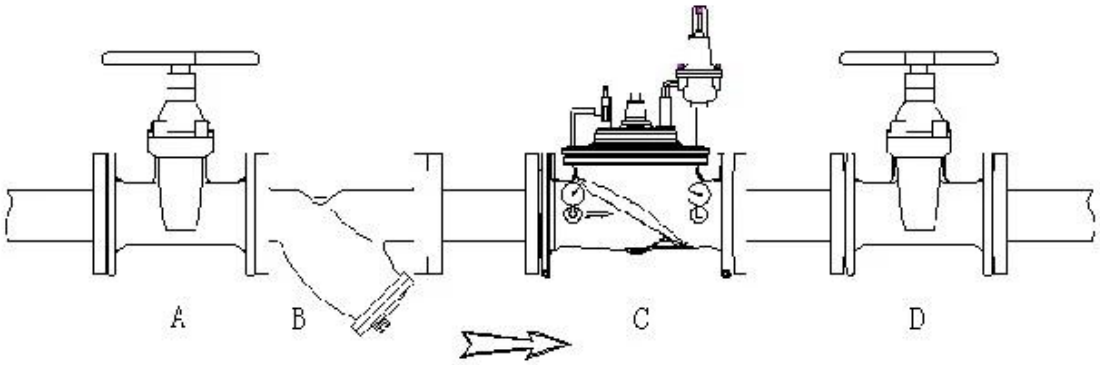


□□□□□□□□ □□□□□

.□□□ □ □□□□□□□□□ □□□□□□ □□□ □□□□□□ □□□□□□□ □□□□□□ □□□□□□□

□□□□□ □□□□

□□□□□ □□□ □□□ □□□□□□□□ □□□□□ □□□ □□ □□□□ □□ □□□□ - □□□□□□ □□□ □□□□□□ □□□□ □□□□ □□ □□□□□ □□ □□□□ □□□□ □□□□□ □□□ □□□□□□ □□ □□□□□ □□□ □□□□□ □□□□ □□□□□ □□.

## COMPANY INFORMATION

i □□□□□□ □□□□□ □□□□□□□ □□□□□□□□□□□□ □□□□□□□ □□ □□□□□□ □□□□□□ :□□□□□□□ □□□□.

ii □□□□□ □□□□□ CNC □□□□□ □ □□□□□ □□□□□□□ □□□□□□ □□□□□□ □ □□□□□□□ □□□□□□□□ □□□□□□ □ □□□□□□□□ □□□□□□□ □□□□□□□□□ □□□□□□□.

iii □□□□□ □□□ □□□□□□□□ □□□□□ □□□□□□ □□□□□ □□ □□□□□□□□ □ □□□□□ □□ □□□□□□□□ □□□□□□□□ □□□□□□.

iv □□□□□□□ □□□□□□□□ □□ □ □□□□□ □ □□□□□□ □□ □□□□□□□□ □□□□□ □□□□□□ □□□□□□.

v □□□□□□ □□□□□: GB □ German Standard □ American Standard □ Tuv CE □ ISO 9001 □ ADWO-2000 □ TS □ PED □ WRC WRAS □ KTW □ API 6D □ API609.

□ □□□□□□□ □□□□□ □□□□□□ □ □□□ □□□□ □ □□□□□ □□□□ □ □□□□□ □□□□ □□□□□□ □□□□ :□□□□□□□ □□□□□□□ □□□□□□ □□□□□□ □□□□□ □ □□□□□□□ / □□□□□ / □□□□ □□□□ □ □□□□□□□□ □□□□□□□

## COMPANY FACTORY

## COMPANY QUALIFICATION

## COMPANY EXHIBITION

## □□□□□□□□□□

□□□□□□□□□ □□□□□ □□□□□□□□□□ □□ □□□ □ □□□□□□□ □□□ □□□□□□ □□□ □□□ :□

A: □□□□□□□□ □ □□□□□□ □ □□□□□□□□ □□□□□ □ □□□□□□□□□ □□□□□.□□□□□□□□□□ □□□□□ □

□□□□□□ □□□□□ □ □□□□□□□□□ □□□□□□ □□□□□□ □□ :□

A: □□□□□□□□ □□□□□□ □□□□□□□ □ □□□□□□□□□□□ □ □□□□□□□□□. RKSfluid □□□□□□□□□ □□□□□□□□□□ □□□□□□ □□□□□□□□□□

.□□□□□□□ □□□ □ □□□□□□□ □□□□□ .□□□□□□□□□□ □□□□□□□□

□□□□□□□□□□□ □□□□□□ □□ □□ :□

□□□□□□ :□ RKSfluid .□□□□□□□□ □□□□□ □□□□□□□□□ □□□□□ □□ □□□□□ □□□□□□ □□□□□□ □□□

□□□□□□□□ □□□□□ :□

.□□□□□□ □□□ □□□□□□ □□□□□□ .□□□ □□□□□ 5 ~ 2 □□ □□□□□□ □□□ □□□□□□□□ □□□□□□□□□ :□

□□□ :□

1 :□pc .□□□□□□□□□ □□□□□□

□□□□□□□□ □□□□□ □□ □□□□□ :□

.□□□□□□□ □□ □□□□□□ □□□□□□ □□ □□□□□ .□□□□□□ □□□□□ □□□□□ □ □□□□□□□□ □□□ □ 100 □□□□□ □□□□□□□ :□

□□□□□□ □□□ □□□□□□ TUV □ API □ WRAS □ CE □ ISO.

□□ □□□□□□□□ □□□□□□□ DIN □ ASME □ BS EN □ JIS □ API □ AWWA.

□□□□□□□□□□ □□□□□□□ □□□□□□ □□□□□ □□□□□□ □□□□□□ □□□ :□

A: RKSfluid □□□□□□□□ □□□□□□ □□□□□□ □□□□□□□ □□□□□□□□□□ □□□□□□ □□□□□□□□ 70 □□ □□□□□□ □□□□□□ 20 □□□□□□ □□□□□□□

□□ □□□□□□□□ □□□□□□□□□ □□□□□□□□.