RKSfluid®
A key Valve in Flow Control
Butterfly Valve
Ball Valve
Gate Valve
Globe Valve
Check Valve
Pipe Fittings

Resilient seat butterfly valve

PN10/PN16, ANSI 125LB/150LB,5K/10K
Size:DN25-DN2400
Body:DI CI
Disc: Stainless steel
Seat :EPDM, NBR, Viton
Connection: Wafer, Lug, Flange

Resilient seat butterfly valve

PN10/PN16, ANSI 125LB/150LB,5K/10K
Size:DN25-DN2400
Body:DI CI
Disc: DI+ Nylon
Seat :EPDM, NBR, Viton
Connection: Wafer, Lug, Flange

Resilient seat butterfly valve

PN10/PN16, ANSI 125LB/150LB,5K/10K
Size:DN25-DN2400
Body:DI CI
Disc: Stainless steel
Seat :EPDM, NBR, Viton
Connection: Wafer, Lug, Flange

Resilient seat butterfly valve

PN10/PN16, ANSI 125LB/150LB,5K/10K
Size:DN25-DN2400
Body:DI CI
Disc: Stainless steel
Seat :EPDM, NBR, Viton
Connection: Wafer, Lug, Flange

Double flange resilient seat butterfly valve

PN10/PN16, ANSI 125LB/150LB, 5K/10K
Size:DN50-DN1000
Body:DI CI
Disc: Stainless steel
Seat :EPDM, NBR, Viton
Connection: Flange

Short-neck butterfly valve for petroleum

ANSI 125LB/150LB
Top Flange Standard:ISO5211
Size:2"-12"
Body: DI CI
Disc :Stainless Steel
Seat : EPDM, NBR, Viton
Connection:Wafer, Lug

PTFE Butterfly Valve

BSEN 1092, DIN 2501, ANSI, JIS, AS2129
Size:DN50~DN600
Body:Ductile Iron
Disc:Ductile Iron+PTFE
Seat: PTFE
Connection: Wafer, Lug, Flange

PTFE Butterfly Valve

BSEN 1092, DIN 2501, ANSI, JIS, AS2129
Size: DN50~DN600
Body: Ductile Iron
Disc: Ductile Iron+PTFE
Seat: PTFE
Connection: Wafer, Lug, Flange

PTFE Butterfly Valve

BSEN 1092, DIN 2501, ANSI, JIS, AS2129
Size: DN50~DN600
Body: WCB, CF8, CF8M
Disc: CF8+PTFE, CF8M+PTFE
Seat: PTFE
Connection: Wafer, Lug

PTFE Butterfly Valve

BSEN 1092, DIN 2501, ANSI, JIS, AS2129
Size: DN50~DN600
Body: WCB, CF8, CF8M
Disc: CF8+PTFE, CF8M+PTFE
Seat: PTFE
Connection: Wafer, Lug

PTFE Butterfly Valve

BSEN 1092, DIN 2501, ANSI, JIS, AS2129
Size: DN50~DN600
Body: Ductile Iron
Disc: CF8 , CF8M
Seat: PTFE
Connection: Wafer, Lug, Flange

PTFE Butterfly Valve

BSEN 1092, DIN 2501, ANSI, JIS, AS2129
Size: DN50~DN600
Body: WCB
Disc: CF8 +PTFE, CF8 +PFA
Seat: PTFE
Connection: Wafer, Lug, Flange

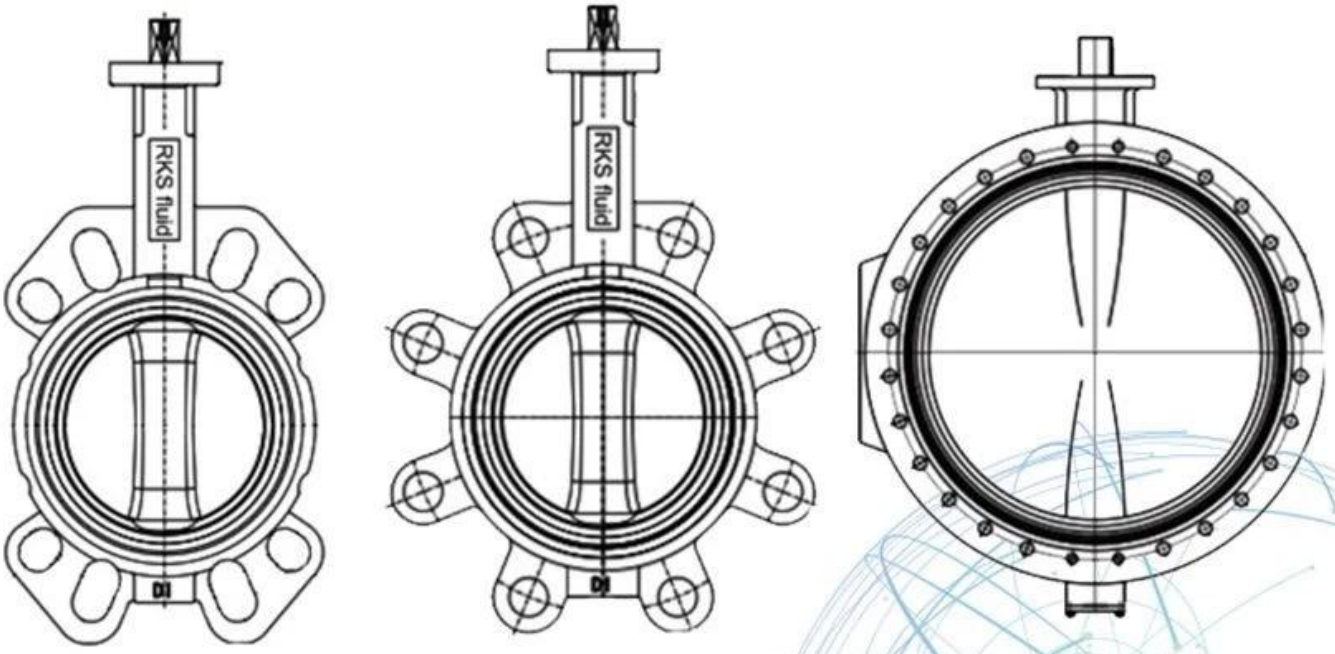

Application Scenario

Our Factory

Company Advantages

01 21 years of professional experience

02 4 factories

03 Independent research and development team
28 top senior professional researchers

04 2 professional testing centers

05 100% high level ex-factory inspection

06 High quality imported materials

07 2 years quality assurance, repair and replacement

في عام 1997. نحن ورشة إنتاج للمسبك ولصالح RKSfluid تأسست
مركز التجهيز والبحث والتطوير ومركز مراقبة الجودة. إنتاج
تشمل المرافق مراكز عمل التحكم العددي ، وخلايا المعالجة المهنية ، وطيف واسع
معدات اللحام ، التجميع الآلي وخطوط الطلاء. لقد أنشأنا فريق تصميم ،
البحث والتطوير. مركز الاختبار الجديد لدينا كمركز اختبار لمنصات الخدمة العامة أ
مقاطعة لياونينغ ، تصبح غيغابايت القياسية للوحدة المرجعية صمام الصينية للمشاركة
في تطوير معايير صناعة الصمامات ذات الصلة. من أجل تسريع
RKS توسيع الأعمال التجارية الخارجية وتكامل الموارد ، ودعم نجاح
مبيعات السوائل في الولايات المتحدة وألمانيا وروسيا. لدينا وكيل أمريكي. معايير تصميم منتجاتنا
التغطية: GB ، ISO ، معتمد من ، ADWO-2000 و CE لـ TUV المعيار الألماني والأمريكي ،
منتجاتنا: الصمامات الكروية اليدوية والهوائية والكهربائية .API ، TS ، ISO9001
صمامات الفراشة وصمامات البوابة. فحص الصمامات وصمامات التحكم الأوتوماتيكية. المسبوكات و
التركيبات: أجسام الصمامات ، أغطية ، الأقراص ، السيقان ، علبة التروس ، المفاصل العالمية ، محولات الشفة ،
التنصت على السرج: بعد سنوات من التطوير ، نواصل التحسين والبحث عن الابتكار
مع الالتزام "بالتقنيات المجربة والميزات الفائقة والقيمة الأسطورية" مثلنا
في عام 1997 RKSfluid تأسست فلسفة قيمة المنتج. رضا العملاء هو هدف عملنا!.
نحن معمل انتاج للمسبك و
مركز التجهيز والبحث والتطوير ومركز مراقبة الجودة. إنتاج
تشمل المرافق مراكز عمل التحكم العددي ، وخلايا المعالجة المهنية ، وطيف واسع
معدات اللحام ، التجميع الآلي وخطوط الطلاء. لقد أنشأنا فريق تصميم ،
البحث والتطوير. مركز الاختبار الجديد لدينا كمركز اختبار لمنصات الخدمة العامة أ
مقاطعة لياونينغ ، تصبح غيغابايت القياسية للوحدة المرجعية صمام الصينية للمشاركة
في تطوير معايير صناعة الصمامات ذات الصلة. من أجل تسريع
RKS توسيع الأعمال التجارية الخارجية وتكامل الموارد ، ودعم نجاح
مبيعات السوائل في الولايات المتحدة وألمانيا وروسيا. لدينا وكيل أمريكي. معايير تصميم منتجاتنا
التغطية: GB ، ISO ، معتمد من ، ADWO-2000 و CE لـ TUV المعيار الألماني والأمريكي ،
منتجاتنا: الصمامات الكروية اليدوية والهوائية والكهربائية .API ، TS ، ISO9001
صمامات الفراشة وصمامات البوابة. فحص الصمامات وصمامات التحكم الأوتوماتيكية. المسبوكات و
التركيبات: أجسام الصمامات ، أغطية ، الأقراص ، السيقان ، علبة التروس ، المفاصل العالمية ، محولات الشفة ،
التنصت على السرج: بعد سنوات من التطوير ، نواصل التحسين والبحث عن الابتكار
مع الالتزام "بالتقنيات المجربة والميزات الفائقة والقيمة الأسطورية" مثلنا
فلسفة قيمة المنتج. رضا العملاء هو هدف عملنا!

مجال الأعمال التجارية: منتجات للتحكم في السوائل ، والتكنولوجيا ومنتجات لحماية البيئة.

مراكز عمل التحكم العددي المتقدمة وخلايا العمليات المهنية ومعدات اللحام وخطوط التجميع الأوتوماتيكية work والطلاء.

وحدة مرجعية قياسية في الصين ، للمشاركة في تطوير المعايير ذات الصلة في صناعة الصمامات unit.

أنشأنا مركزًا للبحث والتطوير في هيوستن ، تكساس ، بالولايات المتحدة. IV

معايير المنتج Prodotto: GB ، المعيار الأمريكي ، المعيار الألماني ، TUV CE ، ISO 9001 ، ADWO-2000 ، TS ، PED ، WRC WRAS ، KTW ، API 6D ، API609.

سادسا الإنتاج الرئيسي: صمام الفراشة ، صمام الكرة ، صمام البوابة ، صمام عدم الرجوع ، الصمامات الكروية ، تجهيزات الأنابيب ، المحرك اليدوي / الهوائي / الكهربائي ، أجزاء الصمام.

Exhibition Photos

التعليمات

س: إذا كنت بحاجة إلى عرض أسعار ، فما المعلومات التي نحتاجها؟
ج: مواد الصمام ، درجة الحرارة ، الضغط ، الوسط ، نظام التطبيق.

س: هل يمكنك توريد مشغلات ، ماذا لديك؟
ج: صمامات الملف اللولبي الهوائية والكهربائية والهيدروليكية. مشغلات RKSfluid تعتمد التكنولوجيا الأمريكية. ما تحتاجه ، فقط أخبرنا.

س: ما هي طاقتك الإنتاجية؟
ج: RKSfluid لديها أربعة مصانع قادرة على توريد المنتجات التي تحتاجها.

س: مهلة الإنتاج
ج: المنتجات العادية متوفرة في 2 ~ 5 أيام عمل. قاعدة مخصصة لاحتياجاتك.

س: موك
ج: 1 جهاز كمبيوتر لجميع المنتجات.

س: ماذا عن ضمان الجودة؟
ج: اختبار الجودة 100 ٪ قبل التسليم ، 2 سنة الضمان. ضمان التشغيل الآمن للنظام.
لقد حصلنا على شهادة ISO. ، CE ، WRAS ، API ، TUV
متوافق مع معيار AWWA. ، API ، JIS ، BS EN ، ASME ، DIN

س: كيف يمكننا تقديم خدمة عالية الجودة لعملائنا؟
ج: تتمتع RKSfluid بخبرة 20 عامًا ويقدم أكثر من 70 مهندسًا للبحث والتطوير الدعم الفني واختيار النموذج ودليل التثبيت.

تعمل عجلة صمام الفراشة وام الموزع صمام فراشة البريد الإلكتروني