RKSfluid®
A key Valve in Flow Control
Butterfly Valve
Ball Valve
Gate Valve
Globe Valve
Check Valve
Pipe Fittings

PTFE Butterfly Valve

BSEN 1092, DIN 2501, ANSI, JIS, AS2129
Size:DN50~DN600
Body:Ductile Iron
Disc:Ductile Iron+PTFE
Seat: PTFE
Connection: Wafer, Lug, Flange

PTFE Butterfly Valve

BSEN 1092, DIN 2501, ANSI, JIS, AS2129
Size: DN50~DN600
Body: Ductile Iron
Disc: Ductile Iron+PTFE
Seat: PTFE
Connection: Wafer, Lug, Flange

PTFE Butterfly Valve

BSEN 1092, DIN 2501, ANSI, JIS, AS2129
Size: DN50~DN600
Body: WCB, CF8, CF8M
Disc: CF8+PTFE, CF8M+PTFE
Seat: PTFE
Connection: Wafer, Lug

PTFE Butterfly Valve

BSEN 1092, DIN 2501, ANSI, JIS, AS2129
Size: DN50~DN600
Body: WCB, CF8, CF8M
Disc: CF8+PTFE, CF8M+PTFE
Seat: PTFE
Connection: Wafer, Lug

PTFE Butterfly Valve

BSEN 1092, DIN 2501, ANSI, JIS, AS2129
Size: DN50~DN600
Body: Ductile Iron
Disc: CF8 , CF8M
Seat: PTFE
Connection: Wafer, Lug, Flange

PTFE Butterfly Valve

BSEN 1092, DIN 2501, ANSI, JIS, AS2129
Size: DN50~DN600
Body: WCB
Disc: CF8 +PTFE, CF8 +PFA
Seat: PTFE
Connection: Wafer, Lug, Flange

Resilient seat butterfly valve

PN10/PN16, ANSI 125LB/150LB,5K/10K
Size:DN25-DN2400
Body:DI CI
Disc: Stainless steel
Seat :EPDM, NBR, Viton
Connection: Wafer, Lug, Flange

Resilient seat butterfly valve

PN10/PN16, ANSI 125LB/150LB,5K/10K
Size:DN25-DN2400
Body:DI CI
Disc: DI+ Nylon
Seat :EPDM, NBR, Viton
Connection: Wafer, Lug, Flange

Resilient seat butterfly valve

PN10/PN16, ANSI 125LB/150LB,5K/10K
Size:DN25-DN2400
Body:DI CI
Disc: Stainless steel
Seat :EPDM, NBR, Viton
Connection: Wafer, Lug, Flange

Resilient seat butterfly valve

PN10/PN16, ANSI 125LB/150LB,5K/10K
Size:DN25-DN2400
Body:DI CI
Disc: Stainless steel
Seat :EPDM, NBR, Viton
Connection: Wafer, Lug, Flange

Double flange resilient seat butterfly valve

PN10/PN16, ANSI 125LB/150LB, 5K/10K
Size:DN50-DN1000
Body:DI CI
Disc: Stainless steel
Seat :EPDM, NBR, Viton
Connection: Flange

Short-neck butterfly valve for petroleum

ANSI 125LB/150LB
Top Flange Standard:ISO5211
Size:2"-12"
Body: DI CI
Disc :Stainless Steel
Seat : EPDM, NBR, Viton
Connection:Wafer, Lug

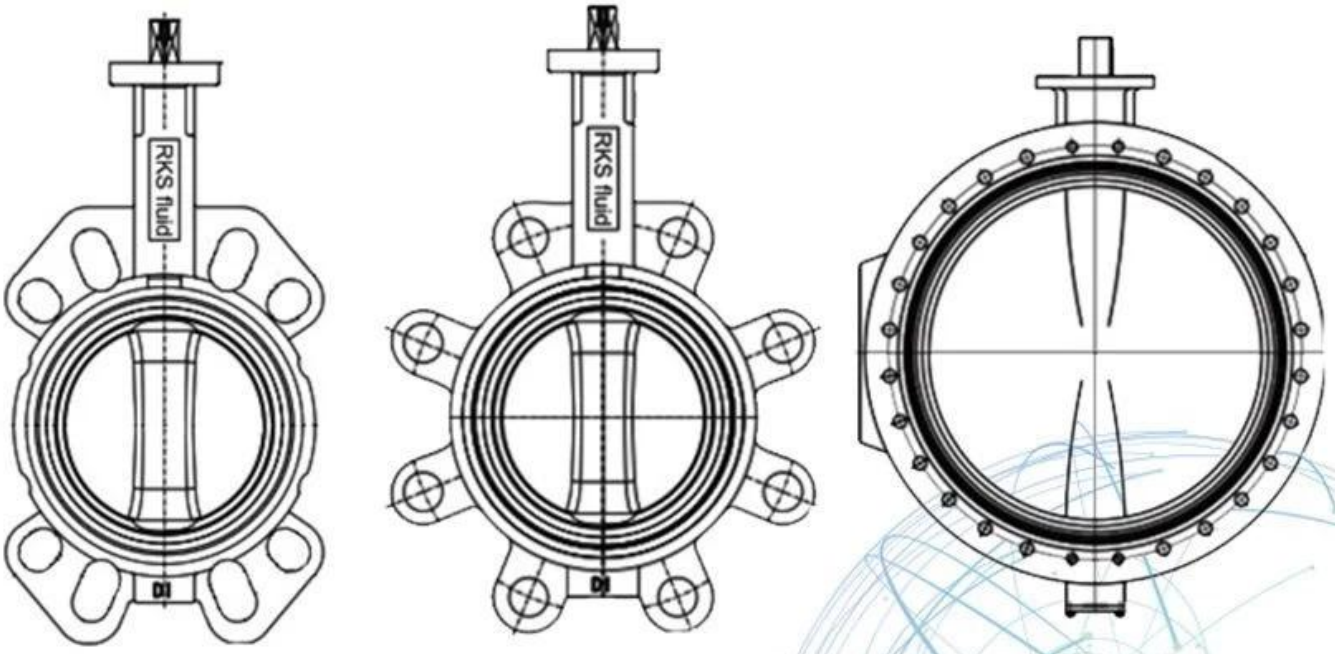

Application Scenario

Our Factory

Company Advantages

01 21 years of professional experience

02 4 factories

03 Independent research and development team
28 top senior professional researchers

04 2 professional testing centers

05 100% high level ex-factory inspection

06 High quality imported materials

07 2 years quality assurance, repair and replacement

في عام 1997. نحن ورشة الإنتاج للمسابك والمسابك. RKSfluid تأسست
المعالجة ، مركز البحث والتطوير ومركز فحص الجودة. تصنيع
وتشمل المرافق مراكز التصنيع باستخدام الحاسب الآلي ، ووحدات المعالجة المهنية ، ومجموعة واسعة من المرافق
معدات اللحام ، التجميع الآلي وخطوط الطلاء. لقد أنشأنا فريق التصميم ،
البحث والتطوير. يعمل مركز الاختبار الجديد الخاص بنا كمركز اختبار لمنصة الخدمة العامة في نيويورك.
أصبحت مقاطعة لياونينغ المعيار الوطني للمعايير المرجعية للصمام الصيني
في تطوير معايير صناعة الصمام ذات الصلة. من أجل تسريع
RKS توسيع الأعمال التجارية الخارجية وتكامل الموارد ودعم نجاح
مبيعات السوائل في الولايات المتحدة وألمانيا وروسيا. لدينا وكلاء الولايات المتحدة. معايير تصميم منتجاتنا
، ADWO-2000 و TUV CE والمعايير الألمانية والأميركية على شهادة ISO و GB التغطية: لقد حصلت
منتجاتنا: صمامات الكرة اليدوية والهوائية والكهربائية ، API. ، TS ، ISO9001
صمام فراشة وصمام بوابة. فحص الصمام ، صمام التحكم الآلي. المسبوكات و
الملحقات: الجسم ، قلنسوة ، القرص ، الجذعية ، علبة التروس ، اقتران عالمي ، محول شفة ،
التنصت على السرج. بعد سنوات من التطوير ، نواصل تحسين والبحث عن الابتكار
في الوقت نفسه التمسك "التكنولوجيا الناضجة ، والميزات الممتازة والقيمة الأسطورية" لدينا
مفهوم قيمة المنتج. رضا العملاء هو هدفنا!

أنا مجالات العمل: منتجات التحكم في السوائل والتكنولوجيا والمنتجات الصديقة للبيئة.

II مركز التصنيع باستخدام الحاسب الآلي المتقدمة ، وحدة المعالجة المهنية ، معدات اللحام ، خط التجميع الآلي
والطلاء.

III. الصين وحدة مرجعية القياسية ، والمشاركة في تطوير معايير صناعة الصمام ذات الصلة.

رابعا أنشأنا مركزا للبحث والتطوير في هيوستن ، تكساس ، الولايات المتحدة الأمريكية.

V: GB معايير المنتج ، والمعايير الأمريكية ، والمعايير الألمانية ، TUV CE ، ISO 9001 ، ADWO-2000 ، TS ، PED
، WRC WRAS ، KTW ، API 6D ، API609.

سادسا ، الإنتاج الرئيسي: صمام فراشة ، صمام الكرة ، صمام البوابة ، فحص الصمام ، صمام الكرة الأرضية ،
الأنابيب والتجهيزات ، المحركات اليدوية / الهوائية / الكهربائية ، صمام الملحقات.

Exhibition Photos

Our Certificates

التعليمات

س: إذا كنت بحاجة إلى عرض أسعار ، فما المعلومات التي نحتاجها؟
a: صمام المواد ، درجة الحرارة ، الضغط ، المتوسطة ، نظام خاص.

س: هل يمكنك توفير مشغل؟
a: التكنولوجيا الأمريكية. من RKSfluid هوائي ، الكهربائية ، الهيدروليكية ، صمامات الملف اللولبي. يستخدم المحرك
فضلك قل لنا ما تحتاجه.

س: ما هي الطاقة الإنتاجية؟
ج: هناك أربعة مصانع في RKSfluid. يمكنها توفير المنتجات التي تحتاج إليها.

س: مهلة الإنتاج
a: المنتجات العادية متوفرة في المخزون خلال 2 إلى 5 أيام عمل. مصممة خصيصا لاحتياجاتك.

س: موك
a: جميع المنتجات هي 1 قطعة.

س: كيف يتم ضمان الجودة؟
a: اختبار الجودة و 2 سنة الضمان قبل مغادرة المصنع. تأكد من أن النظام يعمل بأمان. 100٪
لقد حصلنا على شهادة ISO ، CE ، WRAS ، API ، TUV
يتوافق المعيار مع DIN و ASME و BS EN و JIS و API و AWWA.

س: كيف يمكنك تقديم خدمة عالية الجودة لعملائنا؟
ج: يتمتع RKSfluid بخبرة 20 عامًا ويقدم أكثر من 70 مهندسًا في مجال البحث والتطوير الدعم الفني واختيار
الطراز وتعليمات التثبيت.