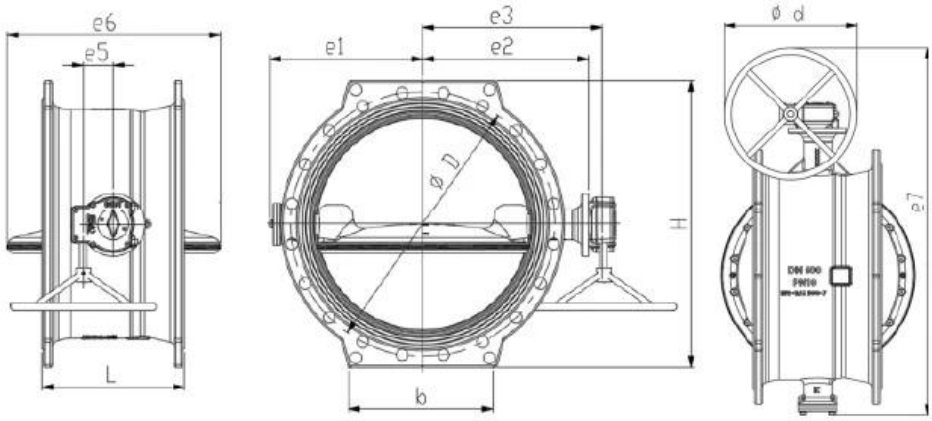

جديد صمام فراشة مزدوج غريب الأطوار يمثل جوهر صمام الفراشة الفعال المصمم عندما يكون الاقتصاد أولوية عالية.
ATHENA . عملية وموثوقة، مما يوفر تعقيدًا أقل
ويغطي الاحتياجات في التطبيقات القياسية لمياه الشرب من حيث التصميم والمواد والمعايير.

e6
e5
L
e3
e1
e2
ø D
H
b
ø d
e7
DN 500
PN10

1. نحن نقدم الحلول الأكثر تنافسية مع الدعم الفني الأكثر احترافًا وإدارة الجودة الأكثر شمولاً وخدمة العملاء الأكثر تميزًا .
2. نعد بضمان المنتجات لمدة 24 شهرًا .
الاستجابة 24 ساعة على الانترنت مع كل يوم

مقاس	DN200-DN1800
تقييمات الضغط	PN10 PN16 PN25 PN40
مادة	الدكتايل الحديد
درجة حرارة مناسبة	≥80 درجة مئوية
معايير التصميم	إن 593 و إن 1074-1/2
وجها لوجه	سلسلة EN558 13 14 وسلسلة
طلب	معالجة المياه، التدفئة والتهوية وتكييف الهواء، نظام الري، الضخ، التحكم الذكي في المياه، محطة توليد الطاقة، تحلية المياه، صناعة الأغذية، التعدين، صناعة الفحم الكيميائية

APPLICATION SCENARIO

Industrial water application | Power plant | Sea water desalination | Water treatment | Water supply and drainage | HAVC | Food and drug | Water transport

COMPANY FACTORY

COMPANY INFORMATION

I مجال العمل: منتجات التحكم في السوائل والتكنولوجيا ومنتجات حماية البيئة.

II مراكز تصنيع CNC متقدمة، وخلايا معالجة احترافية، ومعدات لحام واسعة النطاق، وخطوط تجميع وطلاء أوتوماتيكية.

III الوحدة المرجعية القياسية الصينية، للمشاركة في تطوير معايير صناعة الصمامات ذات الصلة.

IV لقد أنشأنا مركزًا للبحث والتطوير في هيوستن، تكساس، في الولايات المتحدة.

V معيار المنتج: GB، المعيار الأمريكي، المعيار الألماني، TUV CE، ISO 9001، ADWO-2000، TS، PED، WRC WRAS، KTW، API 6D، API609.

السادس الإنتاج الرئيسي: صمام فراشة، صمام الكرة، صمام البوابة، صمام الاختيار، صمامات الكرة الأرضية، تجهيزات الأنابيب، المحرك اليدوي / الهوائي / الكهربائي، أجزاء الصمام.

01
21 years of professional experience
02
4 factories
03
Independent research and development team
28 top senior professional researchers
04
2 professional testing centers
05
100% high level ex-factory inspection
06
High quality imported materials
07
2 years quality assurance, repair and replacement

COMPANY QUALIFICATION

COMPANY EXHIBITION

Partners

التعليمات:

س: إذا كنت بحاجة إلى عرض أسعار، ما هي المعلومات التي نحتاجها؟
ج: مواد الصمامات، درجة الحرارة، الضغط، الوسط، نظام التطبيق.

س: هل يمكنك توفير المحركات، ما لديك؟
ج: صمامات هوائية، كهربائية، هيدروليكية، صمامات لولبية .RKSfluid المحركات تعتمد تكنولوجيا الولايات المتحدة الأمريكية. ما تحتاجه، فقط أخبرنا.

س: ما هي قدرتك الإنتاجية؟
أ: RKSfluid لديها أربعة مصانع يمكنها توفير المنتجات التي تحتاجها.

س: مهلة الإنتاج
ج: المنتجات العادية لديها مخزون في 2 ~ 5 أيام عمل. قاعدة مخصصة حسب حاجتك.

س: موك
ج: 1 قطعة لجميع المنتجات.

س: ماذا عن ضمان الجودة؟
ج: اختبار الجودة بنسبة 100% قبل التسليم، ضمان لمدة عامين. ضمان سلامة عمل النظام الخاص بك.
لقد حصلنا على شهادة TUV، API، WRAS، CE، ISO.
يتوافق المعيار مع DIN، ASME، BS EN، JIS، API، AWWA.

س: كيف يمكنك تقديم خدمة عالية الجودة لعملائنا؟

أ: RKSfluid تمتلك 27 عامًا من الخبرة وأكثر من 70 مهندسًا للبحث والتطوير يقدمون لك الدعم الفني واختيار النماذج وإرشادات التثبيت.