## DESIGN FEATURES

### Features

- Use AkzoNobel material.
- Super Anti-corrosion
- Epoxy powder coating 200-250um,
- Baking varnish over 200℃,

| NO. | | |
|---|---|---|
| 1 | Body | GGG50 |
| 2 | Dise | GGG40+EPDM |
| 3 | Wedge nut | C48600 |
| 4 | Stem | SS431 |
| 5 | Bonnet | GT450-10 |
| 6 | Gasket | EPDM |
| 7 | Y-ring | EPDM85-90 |
| 8 | Fix ring | CuZn21Si3/C69300 |
| 9 | Thrust bearing | C69300 |
| 10 | Seal ring | EPDM70 |
| 11 | O ring | NBR |
| 12 | Retainer ring | POM |
| 13 | Bushing ring | POM |
| 14 | Gland | SS431 |
| 15 | Dustproof ring | EPDM85 |
| 16 | Dise core | GGG40 |
| 17 | Bolt | SS316 |

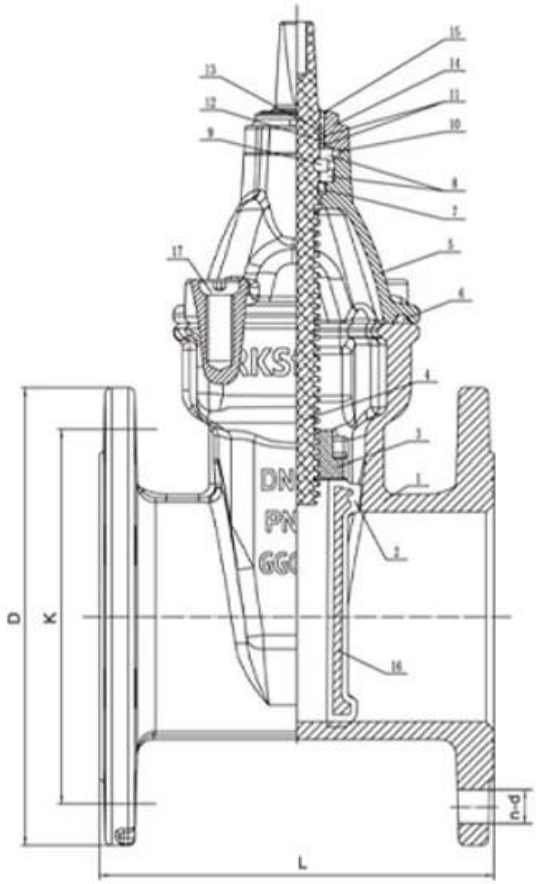

Free wedge nut, **reduces the stem bending forces** and at the same time enables it to be easily replaced.

The more compact new cap, reduces the water retention areas in order **to reduce the risk of bacterial growth**.

One piece stainless steel stem in for **better resistance to axial load and to with stand higher operating torques**.

**Three locking tab** for bayonet system prevents self-dismantling.

Dust guard integrating three O-ring shape, **prohibiting the introduction of foreign** bodies at the stem.

**Male guiding system with composite sliding skate** reduces the wear of the wedge against the body, allowing a smooth functionality and a longer life time of the valve.

**Triple seal at the operating stem** to ensure tightness with the test of time (2500 cycles).

**New male composite sliding skate technology** ensuring a low operating torque even under high differential pressure and preventing damage or corrosion generated by the friction.

## RELATED PRODUCTS

## APPLICATION SCENARIO

Industrial water application | Power plant | Sea water desalination | Water treatment | Water supply and drainage | HAVC | Food and drug | Water transport

## COMPANY FACTORY

## COMPANY INFORMATION

i مجال الأعمال: منتجات التحكم في السوائل والتكنولوجيا ومنتجات حماية البيئة.

ii مراكز تصنيع CNC المتقدمة ، وخلايا العمليات المهنية ، ومعدات اللحام الواسعة المدى ، وخطوط التجميع التلقائية والطلاء.

iii الوحدة المرجعية القياسية في الصين ، للمشاركة في تطوير معايير صناعة الصمامات ذات الصلة.

iv أنشأنا مركزًا للبحث والتطوير في هيوستن ، تكساس ، في الولايات المتحدة.

v معيار المنتج: GB ، German Standard ، American Standard ، Tuv CE ، ISO 9001 ، ADWO-2000 ، TS ، PED ، WRC WRAS ، KTW ، API 6D ، API609.

السادس الإنتاج الرئيسي: صمام الفراشة ، صمام الكرة ، صمام البوابة ، صمام فحص ، صمامات الكرة الأرضية ، تجهيزات الأنابيب ، مشغل يدوي / هوائي / كهربائي ، أجزاء الصمام.

01 21 years of professional experience

02 4 factories

03 Independent research and development team
28 top senior professional researchers

04 2 professional testing centers

05 100% high level ex-factory inspection

06 High quality imported materials

07 2 years quality assurance, repair and replacement

# COMPANY QUALIFICATION

## COMPANY EXHIBITION

## التعليمات

**س: إذا كنت بحاجة إلى اقتباس ، فما هي المعلومات التي نحتاجها؟**
A: ، نظام التطبيقات.مواد الصمامات ، درجة الحرارة ، الضغط ، المتوسط

**س: هل يمكنك توفير المحركات ، ماذا لديك؟**
A: المحركات تتبنى تكنولوجيا الولايات المتحدة الأمريكية. RKSfluid .الهوائية ، الكهربائية ، صمامات الملف اللولبي الذي تحتاجه ، فقط أخبرنا.

**س: ما هي قدرتك الإنتاجية؟**
ج: يحتوي RKSfluid على أربعة مصانع يمكن أن توفر المنتجات التي تحتاجها.

**س: مهلة الإنتاج**
ج: المنتجات العادية لها مخزون في 2 ~ 5 أيام عمل. قاعدة مخصصة على حاجتك.

**س: موك**
ج: 1 pc. لجميع المنتجات

**س: ماذا عن ضمان الجودة؟**
ج: اختبار جودة 100 ٪ قبل التسليم ، ضمان لمدة عامين. تأكد من سلامة العمل في النظام.
حصلنا على شهادة ISO. ، CE ، WRAS ، API ، TUV
يتوافق المعيار مع AWWA. ، API ، JIS ، BS EN ، ASME ، DIN

**س: كيف يمكنك تقديم خدمة عالية الجودة لعملائنا؟**

A: RKSfluid الخاصة تجارب 20 عامًا وأكثر من 70 مهندسًا للبحث والتطوير يوفرون الدعم الفني واختيار النماذج وتوجيهات التثبيت لك.