- Streamlined, minimum noise
- Backflow velocity only 0.2s, Head loss 0.1bar with 2m/s
- EPDM/NBR Rubber fully coated disc
- Anti-erosion design, Self-adjusting ball
- Self-cleaning stem, Long time smooth operation

## Engineering Projects

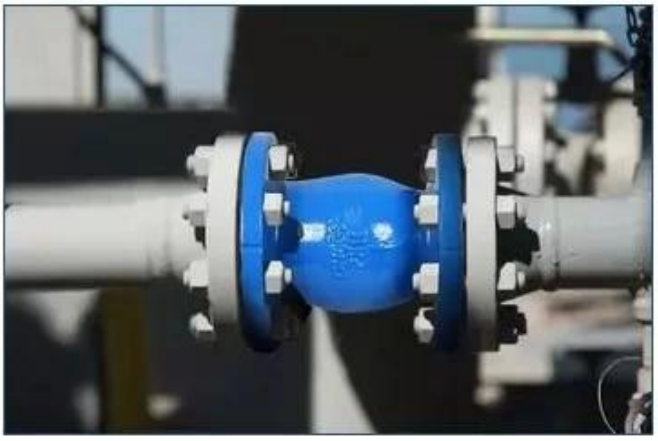

| Name | Material |
|---|---|
| Body | Ductile iron |
| Ball | NBR |
| O-Ring | NBR |
| Cover | Ductile iron |
| Gasket | SS304 |
| Washer | SS304 |
| Nut | SS304 |

## Ball Check Valve, Threaded

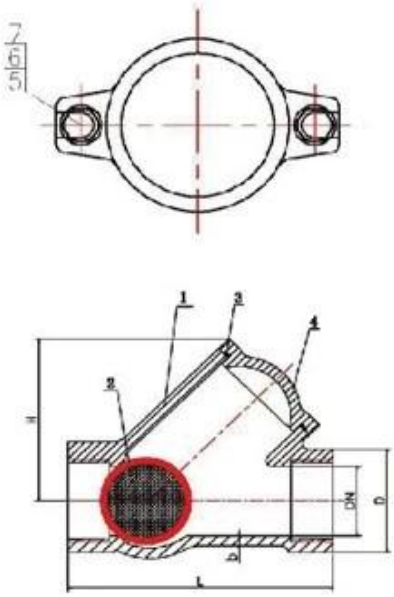

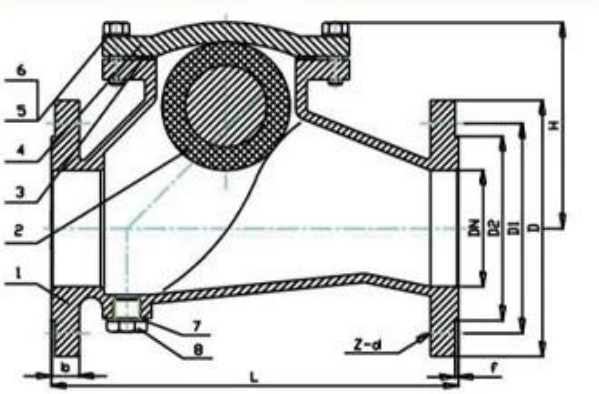


## Ball Check Valve, Flange

| Name | Material |
|---|---|
| Body | Ductile iron |
| Ball | NBR |
| Gasket | NBR |
| Body | Ductile iron |
| Bolt | SS304 |
| Washer | SS304 |
| Washer | Nylon |
| Plug | SS304 |

## COMPANY INFORMATION

i مجال العمل: منتجات التحكم في السوائل والتكنولوجيا ومنتجات حماية البيئة.

ii مراكز تصنيع CNC المتقدمة ، وخلايا العمليات المهنية ، ومعدات اللحام الواسعة المدى ، وخطوط التجميع التلقائية والطلاء.

iii الوحدة المرجعية القياسية في الصين ، للمشاركة في تطوير معايير صناعة الصمامات ذات الصلة.

iv أنشأنا مركزًا للبحث والتطوير في هيوستن ، تكساس ، في الولايات المتحدة.

v معيار المنتج: GB ، German Standard ، American Standard ، Tuv CE ، ISO 9001 ، ADWO-2000 ، TS ، PED ، WRC WRAS ، KTW ، API 6D ، API609.

السادس الإنتاج الرئيسي: صمام الفراشة ، صمام الكرة ، صمام البوابة ، صمام فحص ، صمامات الكرة الأرضية ، تجهيزات الأنابيب ، مشغل يدوي / هوائي / كهربائي ، أجزاء الصمام.

01
21 years of professional experience
02
4 factories
03
Independent research and development team
28 top senior professional researchers
04
2 professional testing centers
05
100% high level ex-factory inspection
06
High quality imported materials
07
2 years quality assurance, repair and replacement

# COMPANY QUALIFICATION

## COMPANY EXHIBITION

## Partners

## التعليمات

**س: إذا كنت بحاجة إلى اقتباس ، فما هي المعلومات التي نحتاجها؟**
A: مواد الصمامات ، درجة الحرارة ، الضغط ، المتوسط ، نظام التطبيقات.

**س: هل يمكنك توفير المحركات ، ماذا لديك؟**
A: المحركات تتبنى تكنولوجيا الولايات المتحدة RKSfluid.الهوائية ، الكهربائية ، صمامات الملف اللولبي الأمريكية.الذي تحتاجه ، فقط أخبرنا.

**س: ما هي قدرتك الإنتاجية؟**
ج: يحتوي RKSfluid. على أربعة مصانع يمكن أن توفر المنتجات التي تحتاجها.

**س: مهلة الإنتاج**
ج: المنتجات العادية لها مخزون في 2 ~ 5 أيام عمل.قاعدة مخصصة على حاجتك.

**س: مو**
ج: 1 pc. لجميع المنتجات.

**س: ماذا عن ضمان الجودة؟**
ج: اختبار جودة 100 ٪ قبل التسليم ، ضمان لمدة عامين.تأكد من سلامة العمل في النظام.
حصلنا على شهادة ISO. ، CE ، WRAS ، API ، TUV
يتوافق المعيار مع AWWA. ، API ، JIS ، BS EN ، ASME ، DIN

**س: كيف يمكنك تقديم خدمة عالية الجودة لعملائنا؟**

A: RKSfluid ONWER 20 YERSTRESS يوفرون الدعم الفني واختيار النماذج R&D تجارب وأكثر من 70 مهندس وتوجيهات التثبيت لك.