DESIGN FEATURES

TECHNICAL REQUIREMENT

1.Design standard:BS 5163.
2.Face to face:BS 5163.
3.Flanges standard:BS EN1092-2:1997 PN16.
4.Test standard:BS EN12266-1 Rate B.

FEATURES

- Double flange metal seated gate valve
- Size Range:DN50-DN2000
- Standard-ISO/BS/DIN/AWWA/API
- Tests Standard-BS EN 12266-1
- Body Ring-Bronze/SS420/SS304/SS316
- Body-Ductile Iron /Cast Iron/Stainless Steel /WCB
- Fusion bonded epoxy coating-min 300 microns

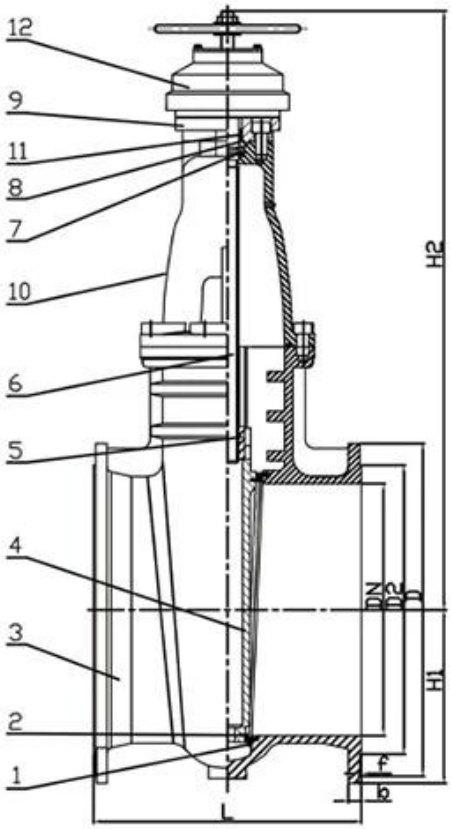

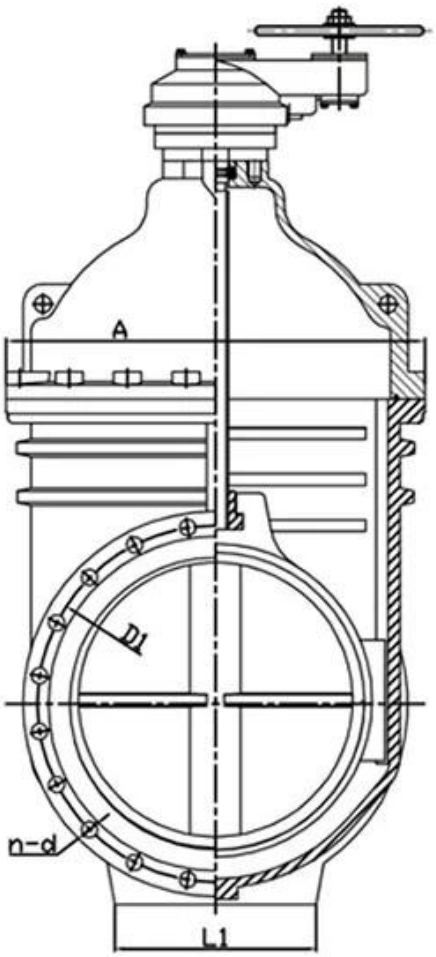

RELATED PRODUCTS

SMALL DIAMETER GATE VALVE
DN50-DN300,PN10/16/25

METAL SEATED GATE VALVE
DN350-DN600,PN10/16/25

LARGE DIAMETER
METAL SEATED GATE VALVE
DN700-DN2000,PN10/16/25

APPLICATION SCENARIO

Industrial water application | Power plant | Sea water desalination | Water treatment | Water supply and drainage | HAVC | Food and drug | Water transport

COMPANY FACTORY

COMPANY INFORMATION

□□□□□ RKS Fluid □□□□□ □□□□□ □ □□□□□□□ □□□□□□ □□ □□□ □□□□□ □□□□ □□□ .1997 □□□ □□ □□□□□ □□□□□ □□□□□□□ □□□□□ □□□□.□□□□□□ □□□ □□□□□ □ □□□□□□□□□ CNC □ □□□□□□□□ □□□□□□ □□□□ □□□.□□□□□□ □□□□□ □□□□□□□□□ □□□□□□□ □□□□□ □ □□□□□□□ □□□□□ □□□□ □□□□□□ □ □□□□□□□ □□□□□□ □□□□□ □□□ □□□□□ □□□□□□ □□□□□□□□ □□□□ □□□□.□□□□□□□□ □□□□□□ □□□□□□□ □□□□ □□□□□ □□□□□□ □□ □□□□□□ □□□□□□ □□□□ Liaoning □ GB □ □□□□□□□ □□□□□□ □□□□□□□□ □□□□□□ □□□□□□□ □□□□□□□ □□□□□ □□□□□ □□□□□ □□□ □□.□□□□□ □□□ □□□□□□□□ □□□□□ □□□□□□ □□□□□ □□ □□□□□□□□ □□□□□□□ □□□□□□ □□□□ □□□□ □ □□□□□□ □□ □□□□□□□□ RKS □ □□□□□□□□□ □□□□□□□ □□□□□□□□ □□ □□□□□□□□ □□□□□ □□□□□□ □□□□□.□□□ □□□□ □□□□□.□□□□□ □ □□□□□□□□□□: GB □ ISO □ German and American Standard □ □□ □□□□□□ TUV □□ CE □ ADWO- 2000 □ ISO9001 □ TS □ API.:□□□□□□□□□ □□□□.□□□□□□□ □□□□□□□ □□□□□□□ □□□□□□□ □□□□□□□□□□ □□□□□□□ □□□□□□□ □□□□□□ □□□□□ □□□□□□ □□□□□□□□ □ □□□□□□□□ □□□□□ :□□□□□□□□□□ □□□□□□□□□.□□□□□□□□ □□□□□□ □□□□□□ □ □□□□□□□□ □□ □ □□□□□□ □□□□□□□ □ □□□□□□□□ □□□□□□□ □ □□□□□□ □□□□□□ □ □□□□□□□□ □ □□□□□□□□ □ □□□□ □□□□□ □□□"□□□□□□ □□□□□ □□□□□ □ □□□□□□□ □□ □□□□□ □□□ .□□□□□□ □□ □□□□□□□□□□ □□□□□ □□□□□ □□□ □□ □□□□□□□ □□□.□□□□□□□□!

01
21 years of professional experience
02
4 factories
03
Independent research and development team
28 top senior professional researchers
04
2 professional testing centers
05
100% high level ex-factory inspection
06
High quality imported materials
07
2 years quality assurance, repair and replacement

COMPANY QUALIFICATION

COMPANY EXHIBITION

التعليمات:

س: إذا كنت بحاجة إلى اقتباس ، فما هي المعلومات التي نحتاجها؟
A: مواد الصمامات ، درجة الحرارة ، الضغط ، المتوسط ، نظام التطبيقات.

س: هل يمكنك توفير المحركات ، ماذا لديك؟
A: المحركات تتبنى تكنولوجيا الولايات المتحدة RKSfluid.الهوائية ، الكهربائية ، صمامات الملف اللولبي الأمريكية.الذي تحتاجه ، فقط أخبرنا.

س: ما هي قدرتك الإنتاجية؟
ج: يحتوي RKSfluid على أربعة مصانع يمكن أن توفر المنتجات التي تحتاجها.

س: مهلة الإنتاج
ج: المنتجات العادية لها مخزون في 2 ~ 5 أيام عمل.قاعدة مخصصة على حاجتك.

س: موك
ج: 1 pc. لجميع المنتجات.

س: ماذا عن ضمان الجودة؟
ج: اختبار جودة 100 ٪ قبل التسليم ، ضمان لمدة عامين.تأكد من سلامة العمل في النظام.
حصلنا على شهادة TUV ، API ، WRAS ، CE ، ISO.
يتوافق المعيار مع DIN ، ASME ، BS EN ، JIS ، API ، AWWA.

س: كيف يمكنك تقديم خدمة عالية الجودة لعملائنا؟
A: RKSfluid الخاصة تجارب 20 عامًا وأكثر من 70 مهندسًا للبحث والتطوير يوفرون الدعم الفني واختيار النماذج

وتوجيهات التثبيت لك.