□□□□ □□□□ □□□□□ □□□□ □□□□□ □□□□

1. □□□□□□ □□□□□

.□□□□□□□ □□□□□□□□ □□□□□□ □□□□□□ □□□□ □□□□□ □□□□ □□ □□□□□□□ □□□□□□ □□□□□□ □□□□□□ □□□□□□ □□□□□□□ □□□□ □□□□□ □□ □□□□□□□ □□□□□ □□□□□□ □□□□□□ □□□□□□ □□□□□□□□ □□□□□□ □□□□□□ □□□□ □□ □□□□ □□□□ □□□ □□□□□□□□□ □□□ □□□□□ □□□□□ □□□□ □□□□□ □□□□ □□ □□□□□□□ □□□□□ □□□□ .□□□□□□□ □□ □□□□□□□ □□□□□□ □□□□ □□ □□□□□ □□□□ □□□ □□□ □□□□□□□□□ □□□□ □□□□ □□□ □□□□□□ □□□ □□□□ □□□□□□□□ □□ □□□□□□□ □□□□ □□ □□□□□ □□□□□ □□□□□□ □□□□□ □□□□□ □□□□□□ □□□ □□□□□□□ □□□□□□□ □□ □□□□□□□ □□□□ □□ □□□□ □□□□ □□□□.

2. □□□□□□□

□□□□□□□□ □□ □□□□□□ □□□□□□□ □□□□ □□ □□ · .□□□ □□□□ □□□□ □□□□□ □□□□ □□□□□□□ □□□□ □□□□□ □□□□□ □□□□□□ □□□□□ □□ □□□ · .□□□□□□ □□□□ □□□□□□□ □□□□□□ □□□□□ □□□□□□□ □□□□□ □□□□□□□ □□□□ · .□□□□ □□□□□ □□□□□□□□ □□□□□□ □□□□□ □□□□ □□□□□□□□□ □□□□□□□□ □□□□□ □□□□□ · .□□□□□□□ □□□□□ □□□ □□□ □□□□□□□□□ □□□ □□□□□□ □□□ □□□□ □□□□□ □□□□□□□ □□□□□□□ □□□ .□□□ □□□ □□□ □□□□□□□□□ □□□□□□□□□□□□ □□□□□□□□ □□□□□□□ □□□□□□□ □□□□□□ □□□□□□□□.

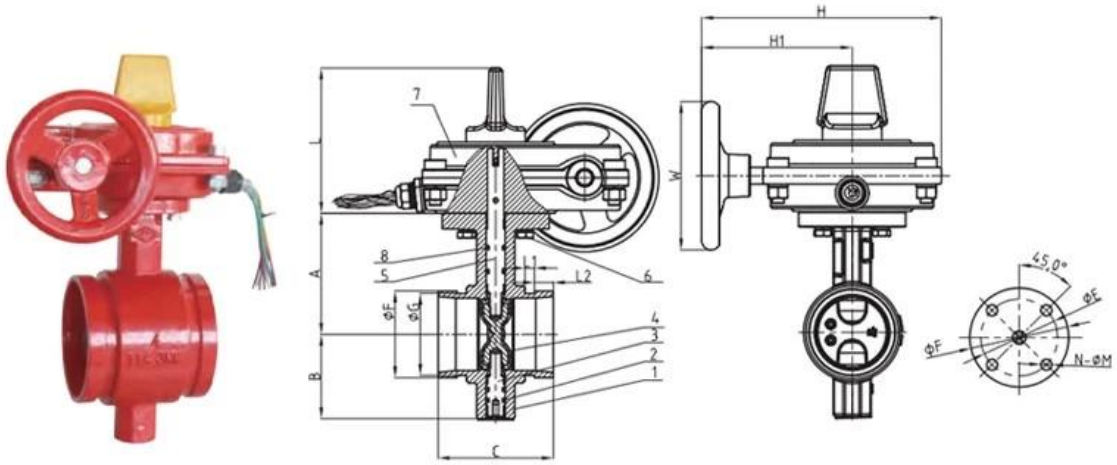

□□□□	□	F	□	L1	L2	φE	φF	N-φM	ISO5211
2"	81	60.3	57.15	7.93	15.88	70	90	4-φ10	F07
2.5"	97	73	69.09	7.93	15.88	70	90	4-φ10	F07
3"	97	88.9	84.94	7.93	15.88	70	90	4-φ10	F07
4"	116	114.3	110.08	9.53	15.88	70	90	4-φ10	F07
5"	148	141.3	137.03	9.53	15.88	70	90	4-φ10	F07
6"	148	168.3	163.96	9.53	15.88	70	90	4-φ10	F07
8"	133	219.1	214.4	11.1	19.05	102	125	4-φ12	F10
10"	159	273.1	268.28	12.7	19.05	102	125	4-φ12	F10
12"	165	323.9	318.29	12.7	19.05	102	125	4-φ12	F10