RKSfluid®
A key Valve in Flow Control
Butterfly Valve
Ball Valve
Gate Valve
Globe Valve
Check Valve
Pipe Fittings

PTFE Butterfly Valve

BSEN 1092, DIN 2501, ANSI, JIS, AS2129
Size:DN50~DN600
Body:Ductile Iron
Disc:Ductile Iron+PTFE
Seat: PTFE
Connection: Wafer, Lug, Flange

PTFE Butterfly Valve

BSEN 1092, DIN 2501, ANSI, JIS, AS2129
Size: DN50~DN600
Body: Ductile Iron
Disc: Ductile Iron+PTFE
Seat: PTFE
Connection: Wafer, Lug, Flange

PTFE Butterfly Valve

BSEN 1092, DIN 2501, ANSI, JIS, AS2129
Size: DN50~DN600
Body: WCB, CF8, CF8M
Disc: CF8+PTFE, CF8M+PTFE
Seat: PTFE
Connection: Wafer, Lug

PTFE Butterfly Valve

BSEN 1092, DIN 2501, ANSI, JIS, AS2129
Size: DN50~DN600
Body: WCB, CF8, CF8M
Disc: CF8+PTFE, CF8M+PTFE
Seat: PTFE
Connection: Wafer, Lug

PTFE Butterfly Valve

BSEN 1092, DIN 2501, ANSI, JIS, AS2129
Size: DN50~DN600
Body: Ductile Iron
Disc: CF8 , CF8M
Seat: PTFE
Connection: Wafer, Lug, Flange

PTFE Butterfly Valve

BSEN 1092, DIN 2501, ANSI, JIS, AS2129
Size: DN50~DN600
Body: WCB
Disc: CF8 +PTFE, CF8 +PFA
Seat: PTFE
Connection: Wafer, Lug, Flange

Resilient seat butterfly valve

PN10/PN16, ANSI 125LB/150LB,5K/10K
Size:DN25-DN2400
Body:DI CI
Disc: Stainless steel
Seat :EPDM, NBR, Viton
Connection: Wafer, Lug, Flange

Resilient seat butterfly valve

PN10/PN16, ANSI 125LB/150LB,5K/10K
Size:DN25-DN2400
Body:DI CI
Disc: DI+ Nylon
Seat :EPDM, NBR, Viton
Connection: Wafer, Lug, Flange

Resilient seat butterfly valve

PN10/PN16, ANSI 125LB/150LB,5K/10K
Size:DN25-DN2400
Body:DI CI
Disc: Stainless steel
Seat :EPDM, NBR, Viton
Connection: Wafer, Lug, Flange

Resilient seat butterfly valve

PN10/PN16, ANSI 125LB/150LB,5K/10K
Size:DN25-DN2400
Body:DI CI
Disc: Stainless steel
Seat :EPDM, NBR, Viton
Connection: Wafer, Lug, Flange

Double flange resilient seat butterfly valve

PN10/PN16, ANSI 125LB/150LB, 5K/10K
Size:DN50-DN1000
Body:DI CI
Disc: Stainless steel
Seat :EPDM, NBR, Viton
Connection: Flange

Short-neck butterfly valve for petroleum

ANSI 125LB/150LB
Top Flange Standard:ISO5211
Size:2"-12"
Body: DI CI
Disc :Stainless Steel
Seat : EPDM, NBR, Viton
Connection:Wafer, Lug

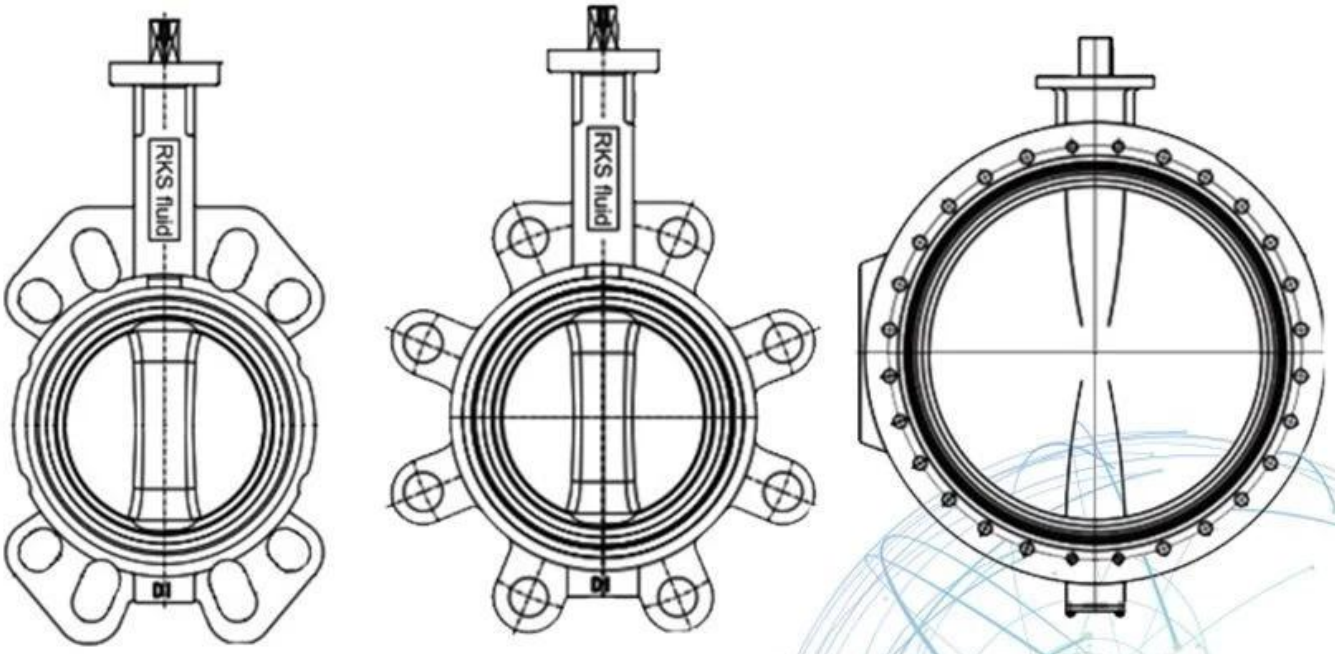

Application Scenario

Our Factory

Company Advantages

01 21 years of professional experience

02 4 factories

03 Independent research and development team
28 top senior professional researchers

04 2 professional testing centers

05 100% high level ex-factory inspection

06 High quality imported materials

07 2 years quality assurance, repair and replacement

تأسست RKSfluid و نحن ورشة إنتاج لكل من المسبك و في عام 1997.
الآلات ومركز البحث والتطوير ومركز فحص الجودة. التصنيع
وخلايا معالجة احترافية وطيفًا واسعًا CNC تشمل المرافق مراكز تصنيع
معدات اللحام والتجميع الآلي وخطوط الطلاء. لقد أنشأنا فريقًا للتصميم ،
البحث و التنمية. مركز الاختبار الجديد لدينا كمركز اختبار منصة الخدمة العامة في
للوحدة المرجعية للصمام الصيني ، للمشاركة GB كن المعيار ، Liaoning مقاطعة
في تطوير معايير صناعة الصمامات ذات الصلة. من أجل تسريع
RKS التوسع في الأعمال الخارجية وتكامل الموارد ، ودعم نجاح
مبيعات سلسة في الولايات المتحدة الأمريكية وألمانيا وروسيا. لدينا وكيل أمريكي. معايير تصميم منتجاتنا
الغطاء: GB ، ISO ، المعتمد من المعيار الألماني والأمريكي ، TUV لـ CE و ADWO- 2000 ،
منتجاتنا: صمامات كروية يدوية ، تعمل بالهواء المضغوط وكهربائي ، API. ، TS ، ISO9001
صمامات الفراشة وصمامات البوابة. فحص الصمامات ، صمامات التحكم الآلي. المسبوكات و
التركيبات: أجسام الصمامات ، أغطية الصمامات ، الأقراص ، السيقان ، صندوق التروس ، الوصلات العامة ، محولات فلنجات ،
التنصت على السروج: بعد سنوات من التطوير ، نواصل التحسين والبحث عن الابتكار
مع الالتزام بـ "التكنولوجيا المثبتة والميزات الفائقة والقيمة الأسطورية"
فلسفة قيمة المنتج. رضا العملاء هو هدفنا في العمل!

مجال العمل: منتجات التحكم في السوائل والتكنولوجيا ومنتجات حماية البيئة.

II مراكز تصنيع CNC متقدمة وخلايا معالجة احترافية ومعدات لحام وخطوط تجميع أوتوماتيكية وطلاء.

III الوحدة المرجعية القياسية في الصين ، للمشاركة في تطوير معايير صناعة الصمامات ذات الصلة.

IV أنشأنا مركزًا للبحث والتطوير في هيوستن ، تكساس ، بالولايات المتحدة.

V معيار المنتج: GB ، المعيار الأمريكي ، المعيار الألماني ، TUV CE ، ISO 9001 ، ADWO-2000 ، TS ، PED ، WRC WRAS ، KTW ، API 6D ، API609.

VI الإنتاج الرئيسي: صمام فراشة ، صمام كروي ، صمام بوابة ، صمام فحص ، صمامات كروية ، تجهيزات الأنابيب ، مشغل يدوي / هوائي / كهربائي ، أجزاء الصمام.

Exhibition Photos

Our Certificates

التعليمات

س: إذا كنت بحاجة إلى عرض أسعار ، فما هي المعلومات التي نحتاجها؟
ج: مواد الصمامات ، درجة الحرارة ، الضغط ، المتوسط ، نظام التطبيق.

س: هل يمكنك توفير مشغلات ، ماذا لديك؟
ج: هوائي ، كهربائي ، هيدروليكي ، صمامات الملف اللولبي. مشغلات RKSfluid تعتمد تكنولوجيا الولايات المتحدة الأمريكية. الذي تحتاجه ، أخبرنا فقط.

س: ما هي قدرتك الإنتاجية؟
ج: يحتوي RKSfluid على أربعة مصانع يمكنها توفير المنتجات التي تحتاجها.

س: مهلة الإنتاج
ج: المنتجات العادية لديها مخزون في 2 ~ 5 أيام عمل. قاعدة مخصصة حسب حاجتك.

س: موك
ج: 1 قطعة لجميع المنتجات.

س: ماذا عن ضمان الجودة؟
ج: اختبار جودة 100٪ قبل التسليم ، ضمان لمدة سنتين. تأكد من سلامة عمل النظام الخاص بك.
حصلنا على شهادة ISO. ، CE ، WRAS ، API ، TUV
يتوافق المعيار مع DIN و ASME و BS EN و JIS و API و AWWA.

س: كيف يمكنك تقديم خدمة عالية الجودة لعملائنا؟
ج: تمتلك RKSfluid خبرات 20 عامًا وأكثر من 70 مهندسًا في مجال البحث والتطوير يقدمون لك الدعم الفني واختيار الطراز وإرشادات التثبيت.