RKSfluid®
A key Valve in Flow Control
Butterfly Valve
Ball Valve
Gate Valve
Globe Valve
Check Valve
Pipe Fittings

## Introduction

Our Aluminum valve handwheel gearbox, 90 ° slewing drive device is suitable for butterfly valve, ball valve and plug valve and so on. The aluminum alloy material body after static electricity powder coating has an excellent appearance, strong adhesion/mechanical property and anti-corrosion/wear resistance.

Square: 8/ 9/ 11/ 14/ 17/ 19/ 22/ 27

ISO 5211 Flange Type: F05/ F07/ F09/ F10/ F12/ F14/ F16/ F25

## Features

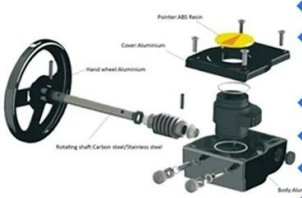


- ISO 5211 direct mount patterns.
- Filled with special lubricant before leaving the factory.
- Weatherproof is IP 65.
- The output torque range: 180-5500NM
- 5 degrees angle adjusting.
- All aluminum shell light and beautiful.

## Application Scenario

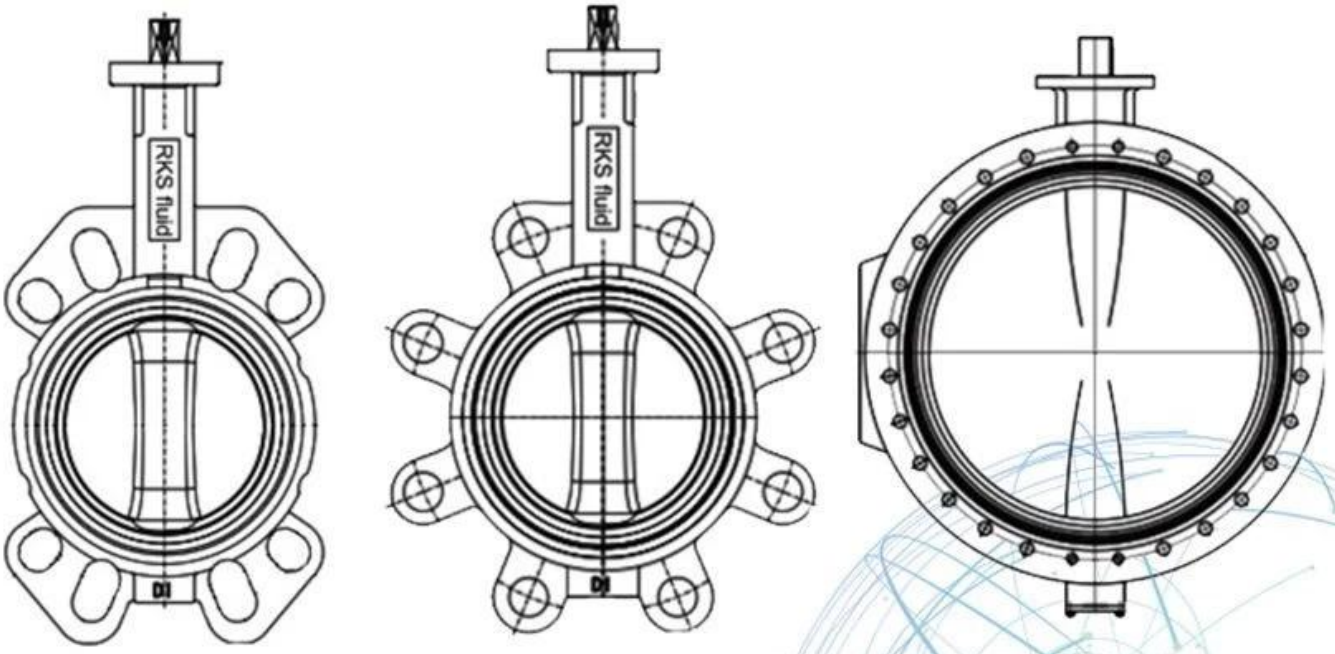


## Application Scenario

# Our Factory

## Company Advantages

01 21 years of professional experience

02 4 factories

03 Independent research and development team
28 top senior professional researchers

04 2 professional testing centers

05 100% high level ex-factory inspection

06 High quality imported materials

07 2 years quality assurance, repair and replacement

في عام 1997. نحن ورشة إنتاج لكلا مسبك و RKSfluid تأسست
بالقطع ، مركز البحوث والتطوير ، ومركز فحص الجودة. التصنيع
وتشمل المرافق مراكز التصنيع باستخدام الحاسب الآلي ، وخلايا المعالجة المهنية ، وطيف واسع
معدات اللحام ، خطوط التجميع و الطلاء الأوتوماتيكية. لقد بنينا فريق للتصميم ،
البحث و التنمية. لدينا مركز اختبار جديد كمركز اختبار منصة الخدمة العامة في
مقاطعة لياونينغ ، كن غيغابايت القياسية للوحدة المرجعية للصمام الصيني ، للمشاركة
في تطوير معايير صناعة الصمام ذات الصلة. من أجل تسريع
RKS التوسع في الأعمال التجارية الخارجية وتكامل الموارد ، ودعم نجاح
مبيعات السوائل في الولايات المتحدة الأمريكية والألمانية وروسيا. لدينا وكيل الولايات المتحدة. معايير تصميم منتجاتنا
تغطية: GB ، ISO ، المعتمدة من ، ADWO-2000 و CE ل TUV الألمانية والأميركية القياسية ،
منتجاتنا: صمامات كروية تعمل يدويًا وكهربائيًا ، API. ، TS ، ISO9001
صمامات الفراشة وصمامات البوابة. فحص الصمامات ، صمامات التحكم الآلي. المسبوكات و
التجهيزات: صمامات الهيئات ، الأغطية ، السيقان ، السيقان ، صندوق التروس ، وصلات عالمية ، محولات شفة ،
التنصت على السروج. بعد سنوات من التطوير ، نواصل تحسين والبحث عن الابتكار
في حين التمسك "ثبت التكنولوجيا ، والميزات العليا والقيمة الأسطورية" لدينا
فلسفة قيمة المنتج. رضا العملاء هو هدفنا العمل! تأسست RKSfluid في عام 1997.

نحن ورشة الإنتاج لكلا مسبك و
بالقطع ، مركز البحوث والتطوير ، ومركز فحص الجودة. التصنيع
وتشمل المرافق مراكز التصنيع باستخدام الحاسب الآلي ، وخلايا المعالجة المهنية ، وطيف واسع
معدات اللحام ، خطوط التجميع و الطلاء الأوتوماتيكية. لقد بنينا فريق للتصميم ،
البحث و التنمية. لدينا مركز اختبار جديد كمركز اختبار منصة الخدمة العامة في
مقاطعة لياونينغ ، كن غيغابايت القياسية للوحدة المرجعية للصمام الصيني ، للمشاركة
في تطوير معايير صناعة الصمام ذات الصلة. من أجل تسريع
RKS التوسع في الأعمال التجارية الخارجية وتكامل الموارد ، ودعم نجاح
مبيعات السوائل في الولايات المتحدة الأمريكية والألمانية وروسيا. لدينا وكيل الولايات المتحدة. معايير تصميم منتجاتنا
تغطية: GB ، ISO ، المعتمدة من ، ADWO-2000 و CE ل TUV الألمانية والأميركية القياسية ،
منتجاتنا: صمامات كروية تعمل يدويًا وكهربائيًا ، API. ، TS ، ISO9001
صمامات الفراشة وصمامات البوابة. فحص الصمامات ، صمامات التحكم الآلي. المسبوكات و
التجهيزات: صمامات الهيئات ، الأغطية ، السيقان ، السيقان ، صندوق التروس ، وصلات عالمية ، محولات شفة ،
التنصت على السروج. بعد سنوات من التطوير ، نواصل تحسين والبحث عن الابتكار
في حين التمسك "ثبت التكنولوجيا ، والميزات المتفوقة والقيمة الأسطورية" لدينا
فلسفة قيمة المنتج. رضا العملاء هو هدفنا العمل!

مجال العمل: منتجات التحكم في السوائل والتكنولوجيا وحماية البيئة area.

مراكز التصنيع باستخدام الحاسب الآلي المتقدمة ، وخلايا العملية المهنية ، ومعدات لحام ، وخطوط التجميع centers التلقائي والطلاء.

وحدة مرجعية قياسية في الصين ، للمشاركة في تطوير معايير صناعة الصمام ذات الصلة reference.

أنشأنا مركزًا للبحث والتطوير في هيوستن ، تكساس ، بالولايات المتحدة IV.

منتج قياسي Standard: GB ، الألمانية القياسية ، القياسية الأمريكية ، TUV CE ، ISO 9001 ، ADWO-2000 ، TS ، PED ، WRC WRAS ، KTW ، API 6D ، API609.

سادسا: الإنتاج الرئيسي: صمام الفراشة ، صمام الكرة ، صمام البوابة ، صمام الفحص ، صمامات الكرة الأرضية ، تجهيزات الأنابيب ، المحرك اليدوي / هوائي / كهربائي ، أجزاء الصمام.

## Exhibition Photos

التعليمات

س: إذا كنت بحاجة إلى الاقتباس ، ما هي المعلومات التي نحتاجها؟
a: المواد الصمامات ، درجة الحرارة ، الضغط ، المتوسطة ، نظام appllication.

س: هل يمكنك توفير المحركات ، ماذا لديك؟
a: تعتمد التكنولوجيا الولايات المتحدة RKSfluid صمامات الملف اللولبي. المحركات ، hrdruct ، هوائي ، الكهربائية الأمريكية. الذي تحتاجه ، فقط أخبرنا.

س: ما هي طاقتك الإنتاجية؟
ج: يحتوي RKSfluid على أربعة مصانع يمكنها توفير المنتجات التي تحتاج إليها.

س: مهلة الإنتاج
a: المنتجات العادية لديها مخزون في 2 ~ 5 أيام عمل. قاعدة مخصصة على حاجتك.

س: موك
a: 1 قطعة لجميع المنتجات.

س: ماذا عن ضمان الجودة؟
a: 100٪ اختبار الجودة قبل التسليم ، 2 سنة الضمان. ضمان سلامة نظام العمل الخاص بك.
لقد حصلنا على ISO. و CE و WRAS و API و TUV
يتوافق المعيار مع DIN و ASME و BS EN و JIS و API و AWWA.

س: كيف يمكنك تقديم خدمة عالية الجودة لعملائنا؟
ج: يمتلك RKSfluid خبرات 20 عامًا ويوفر أكثر من 70 مهندسًا في مجال البحث والتطوير الدعم الفني واختيار الطراز وإرشادات التثبيت لك.