DESIGN FEATURES

DURABLE

- No-pin connection, 1 pc blow-out proof stem
- DI/CI Nodularity over 95%

ANTI-CORROSION

- Material: Epoxy powder: AkzoNobel, Earth Best!
- Coating Thickness: 200-250μm
- Spraying temp: over 200℃. Doesn't fade, even wipe with diethyl ether

QUALITY STANDARD

- 100% quality test, follow DIN, ASTM, JIS, GB/T, ISO, BS EN, API
- ONLY ONE Manufacturer get CE certification up to DN1800
- 2 years warranty. 15000 times On-off test, 30000 times Destructive experiment

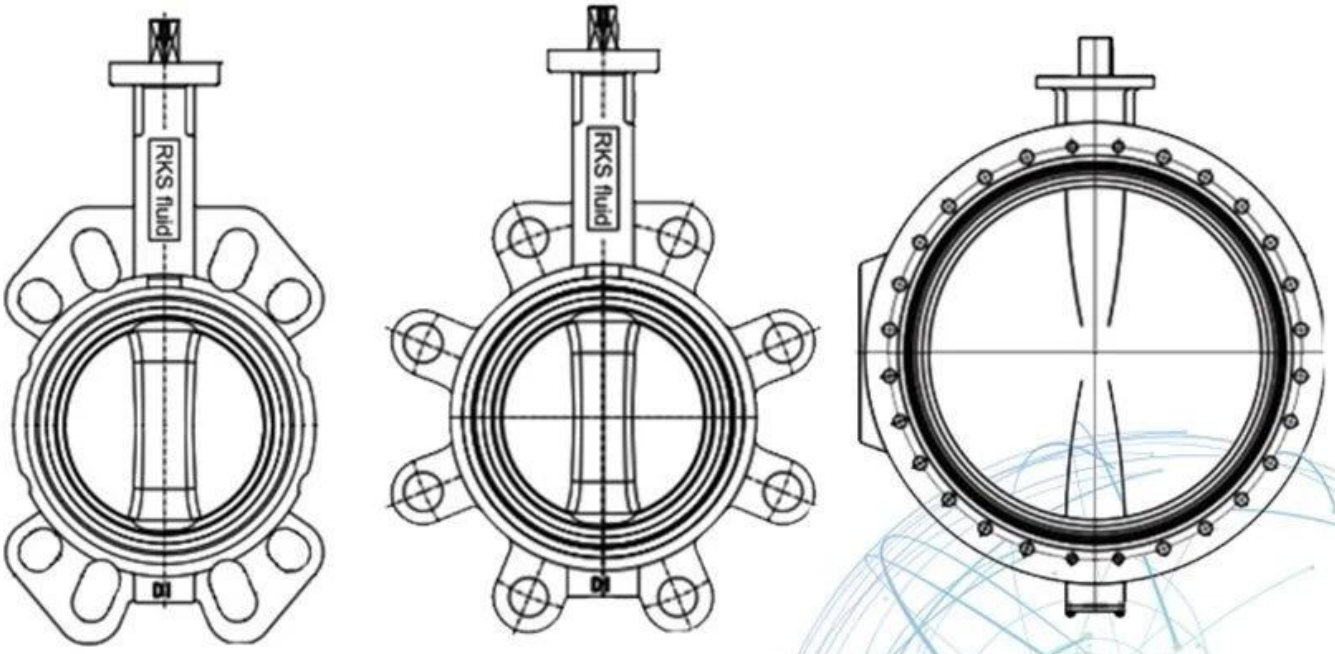

Application Scenario

Our Factory

Company Advantages

01 21 years of professional experience

02 4 factories

03 Independent research and development team
28 top senior professional researchers

04 2 professional testing centers

05 100% high level ex-factory inspection

06 High quality imported materials

07 2 years quality assurance, repair and replacement

I مجال الأعمال: منتجات التحكم في السوائل والتكنولوجيا ومنتجات حماية البيئة.

II مراكز التصنيع المتقدمة CNC ، ، وخطوط التجميع الأوتوماتيكية ، ومعدات اللحام ، وخلايا العمليات الاحترافية والطلاء.

reference وحدة مرجعية القياسية في الصين ، للمشاركة في تطوير معايير صناعة صمام ذات الصلة.

IV أنشأنا مركزًا للبحث والتطوير في هيوستن ، تكساس ، في الولايات المتحدة.

V معيار المنتج: GB ، المعيار الألماني ، American Standard ، TUV CE ، ISO 9001 ، ADWO-2000 ، TS ، PED ، WRC WRAS ، KTW ، API 6D ، API609.

السادس الإنتاج الرئيسي: صمام فراشة ، صمام الكرة ، صمام البوابة ، صمام الاختيار ، صمامات الكرة الأرضية ، تجهيزات الأنابيب ، دليل / هوائي / المحرك الكهربائي ، أجزاء صمام.

Exhibition Photos

Our Certificates

التعليمات

س: إذا كنت بحاجة إلى اقتباس ، ما هي المعلومات التي نحتاجها؟
a: مواد الصمامات ، درجة الحرارة ، الضغط ، المتوسطة ، نظام appllication.

س: يمكنك تقديم المحركات ، ما لديك؟
a: تعتمد تكنولوجيا الولايات المتحدة RKSfluid صمامات الملف اللولبي. محركات ، hrdraulic ، الهوائية ، الكهربائية
الأمريكية. التي تحتاجها ، فقط أخبرنا.

س: ما هي قدرتك الإنتاجية؟
ج: لدى RKSfluid. أربعة مصانع يمكنها توفير المنتجات التي تحتاجها.

س: إنتاج المهلة الزمنية
a: المنتجات الطبيعية لديها مخزون في 2 ~ 5 أيام عمل. قاعدة مخصصة على حاجتك.

س: موك
a: 1 قطعة لجميع المنتجات.

س: ماذا عن ضمان الجودة؟
a: 100٪ اختبار الجودة قبل التسليم ، 2 سنة الضمان. تأكد من سلامة نظامك.
حصلنا على TUV ، API ، WRAS ، CE ، وشهادة الأيزو.
معيار يتوافق مع DIN ، ASME ، BS EN ، JIS ، API ، AWWA.

س: كيف يمكنك تقديم خدمة عالية الجودة لعملائنا؟
ج: تمتلك شركة RKSfluid خبرة 20 عامًا وأكثر من 70 مهندسًا من طراز R & amp؛ D توفر الدعم الفني
وإرشادات اختيار الطراز والتركيب لك.