RKSfluid®
A key Valve in Flow Control
Butterfly Valve
Ball Valve
Gate Valve
Globe Valve
Check Valve
Pipe Fittings

DESIGN FEATURES

- **Elastic** stainless steel sealing ring, **"0" leakage**
- **Fireproof** structural design, **blow-out proof** stems
- **Auto** welding **plasma powder** surfacing valve seat
- **Hollow** design, **reduces** flow resistance
- Interchangeable **DSS entity seal / multiple-piece stainless and graphite seal**
- **ISO5211** Mounting platform, simple connection

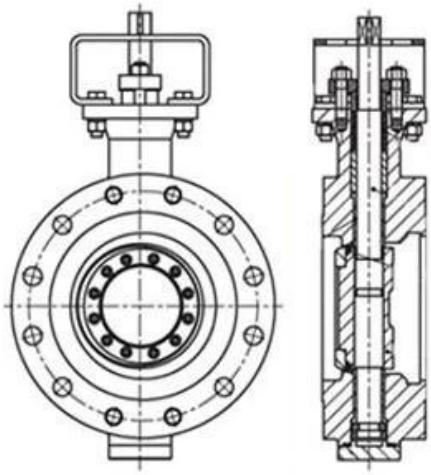

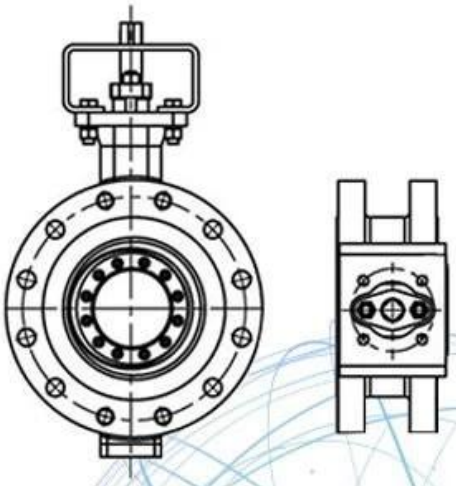

Application Scenario

Our Factory

مجال العمل: منتجات التحكم في السوائل والتكنولوجيا وحماية البيئة area.

مراكز التصنيع باستخدام الحاسب الآلي المتقدمة ، وخلايا العملية المهنية ، ومعدات اللحام واسعة النطاق ، centers وخطوط التجميع التلقائي والطلاء.

وحدة مرجعية قياسية في الصين ، للمشاركة في تطوير معايير صناعة الصمام ذات الصلة reference.

أنشأنا مركزًا للبحث والتطوير في هيوستن ، تكساس ، بالولايات المتحدة IV.

منتج قياسي: GB ، القياسية الأمريكية ، القياسية الألمانية ، TUV CE ، ISO 9001 ، ADWO-2000 ، Standard

TS ، PED ، WRC WRAS ، KTW ، API 6D ، API609.

سادسا: الإنتاج الرئيسي: صمام الفراشة ، صمام الكرة ، صمام البوابة ، صمام الفحص ، صمامات الكرة الأرضية ، مواسير ، مشغل يدوي / هوائي / كهربائي ، أجزاء الصمام.

التعليمات

س: إذا كنت بحاجة إلى الاقتباس ، ما هي المعلومات التي نحتاجها؟
a: المواد الصمامات ، درجة الحرارة ، الضغط ، المتوسطة ، نظام appllication.

س: هل يمكنك توفير المحركات ، ما لديك؟
a: تعتمد التكنولوجيا الولايات المتحدة RKSfluid صمامات الملف اللولبي. المحركات ، hrdruct ، هوائي ، الكهربائية الأمريكية. الذي تحتاجه ، فقط أخبرنا.

س: ما هي طاقتك الإنتاجية؟
ج: يحتوي RKSfluid على أربعة مصانع يمكنها توفير المنتجات التي تحتاج إليها.

س: مهلة الإنتاج
a: المنتجات العادية لديها مخزون في 2 ~ 5 أيام عمل. قاعدة مخصصة على حاجتك.

س: موك
a: 1 قطعة لجميع المنتجات.

س: ماذا عن ضمان الجودة؟
a: 100٪ اختبار الجودة قبل التسليم ، 2 سنة الضمان. ضمان سلامة نظام العمل الخاص بك.
لقد حصلنا على ISO. و CE و WRAS و API و TUV
يتوافق المعيار مع DIN و ASME و BS EN و JIS و API و AWWA.

س: كيف يمكنك تقديم خدمة عالية الجودة لعملائنا؟
ج: يمتلك RKSfluid خبرات 20 عامًا ويوفر أكثر من 70 مهندسًا في مجال الدعم التقني الدعم الفني واختيار الطراز وإرشادات التثبيت لك.