- [illegible]
- [illegible]
- [illegible]
- 50 ~ [illegible] 0.1 [illegible]
- [illegible]
- [illegible] .[illegible]

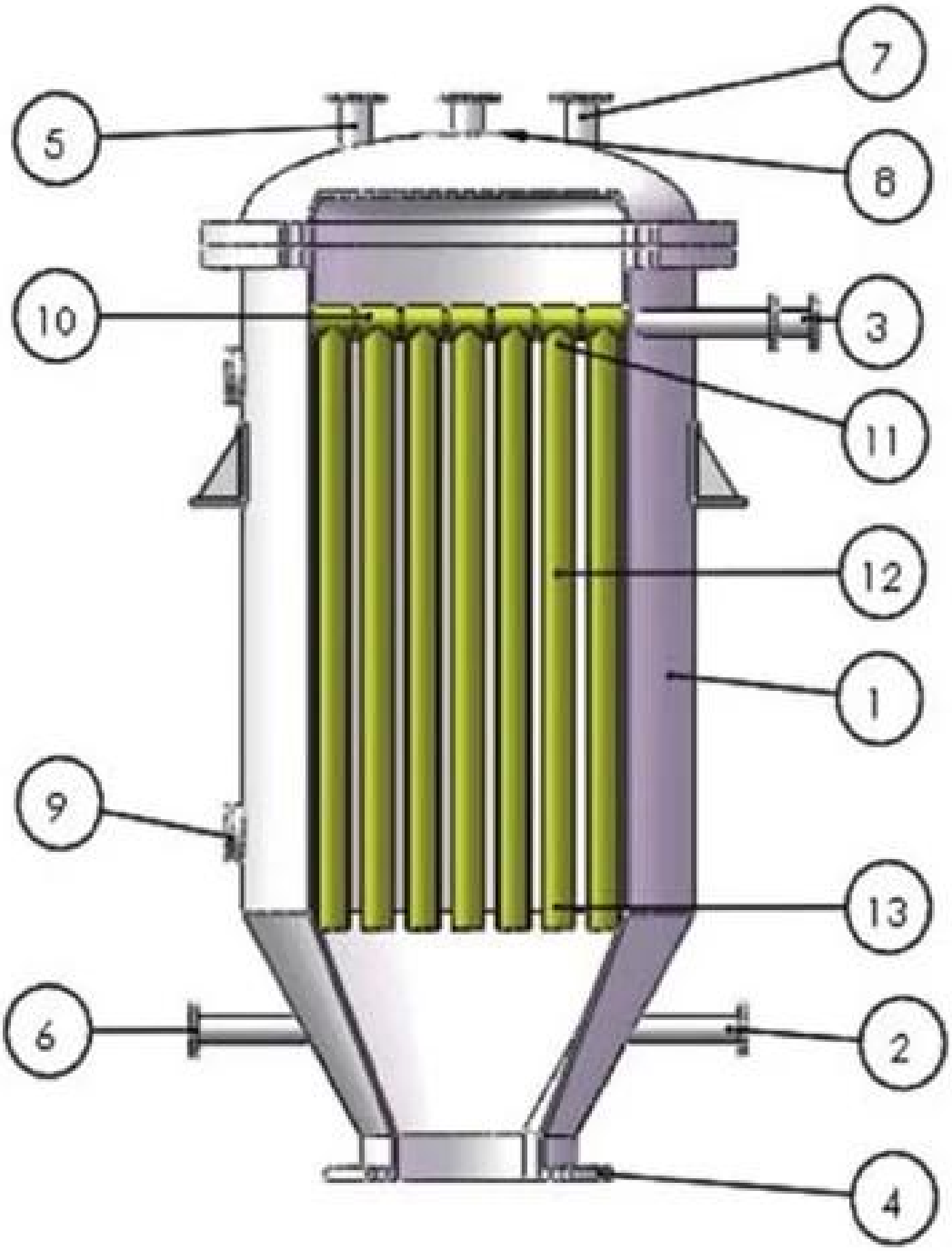

1. □□□□
□□□□□
□□□□□□ .2
□□□□ .3
□□□□□□
□□□□□□
□□□□□ .4
Deslagging
5. □□□□□
□□□□□
□□□□□□
□□□□□ .6
□□□□□□□
□□□□ .7
□□□□□
□□□□□□□
□□□□□ .8
□□□□□□□□□
9
□□□□□ .10
□□□□□□ □□□
□□□□ .11
□□□□□□□
.12
□□□□□□□
□□□□□□□
□□□□□□ .13
□□□□□□
□□□□
□□□□□□

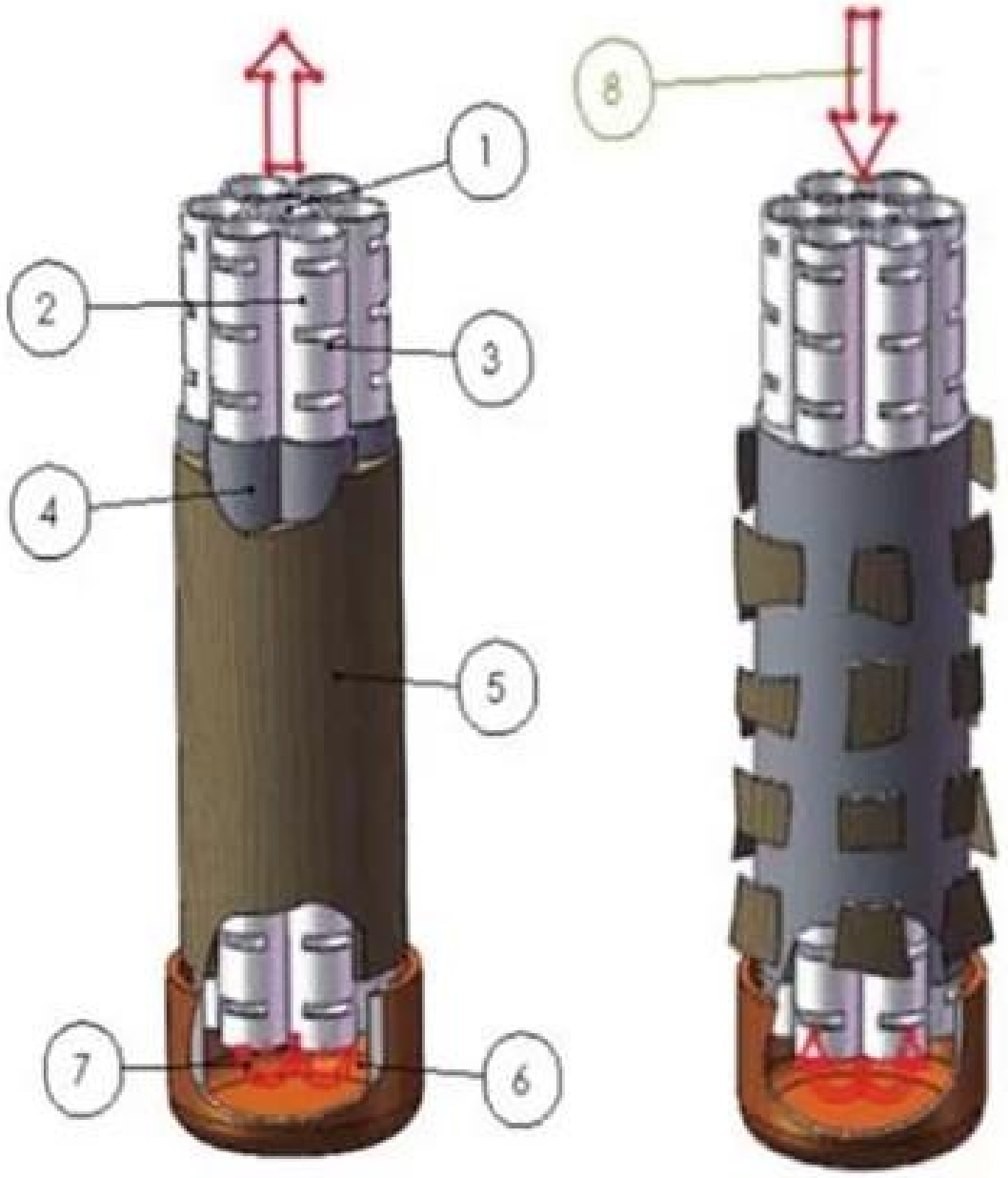

1. □□□□□
□□□□ □□□□□
□□□□
□□□□□□□
□□□□□□□
□□□□□ .2
□□□□□□□
□□□ .3
□□□□□
□□□□□□□
□□□□□□□ .4
□□□□□□□
□□□□ .5
□□□□□□□
□□□□ .6
□□□□□□□
□□□□□□ □□)
□□□□□
□□□□□□□
□□□□□□□
□□□□□□
(□□□□□□□
□□□□ .7
□□□□
□□□ .8
□□□□□□□

RKSfluid®
Proven Technology·Superior Features·Legendary Value

RKSfluid®
Proven Technology·Superior Features·Legendary Value

COMPANY INFORMATION

1. □□□□□□ □□□□ □ □□□□□□ □□□□□□□ □□□□ □ □□□□□□□□ □□□□ □ □□□□□□□□ □□□□□ □□□□ □□□□□ □□□□
□□□□ □ □□□□□□□□ □□□□□□ PP □ □□□□□□ □□□□□ □ □□□□□□ □□□□ □ □□□□□□ □□□□ □ □□□□□□ □□□□□
.□□□□□□ □□□□ □ □□□□□□□□ □□□□□□ □□□□□ □□□□ □ □□□□□□□
□□□□□□ □□□□□□ □□ □□□ □□ □ □□□□□□□□ □□□□□□ □□□□□ □□ □□□□□□ □□ □□□□□ □□□ □□ □□□□ .2
.□□□□□□□ □□□□□□
3. Supply API □ AWWA □ ASME □ BS EN □ DIN □ JIS Standard □ TUV □ CE □ ISO9001 □ TS □ OHSAS □ WRAS Cregalated.
4. □□□□□ □□□□□ □□ □□□□□ □□□□□□ □□□□□□□□ □□□□□ □□□□□ □□□□ □ □□□□□□□ □□□□□ □□□□□ □□□□□
□□□□□□ □□□□□□

Exhibition Photos

□□□□□□□□□

□□□□□□□ □□□ □□□□□□ □□□□□□ □□□ **:1** □
A1: Normal □□□□□□ □ □□□□□□□ □□□□ □ □□□□□□ □□□ □□□□□.

□□□□□□□□ □□□ □□□ □□ □□ **:2** □
A2: □□□□□ □□□ □□□ □□□□□ □□□□□ 90-15 □□□□□□□ □□□□□ □ □□□□ 10 □□□ 5 □□ □□□□ □□□□.

□□□□□□ □□□ □□ □□□□ **:3** □
A3: □□□□□ T/T 30 □ □ □□□□ □□□ □□ .□□□□□ □□□ □□□□□□□ □□□□□□□ □□□ □□□□□□ □□□.

□□ □□□□□" □□ **:4** □ **MOQ** □□□□□ □□□ □□□□□□ □□□□□□ □□ □□□ □□□□□
A4: 1 □□□ □□□ □□□□□□pc □ □□□□□□ □□□ □□□□ □□□□ .□□□□□□ □□ □□□□□□ □□ □□□□□□.

□□□□□□□□ □□□ □□ □□□□□□ □□□□□□□ □□□□ □□□□□ □□ □□□ □□□□□ □□□□□□ □□□" □□ □□ **:5** □
A5: □□□□□□ □□□□□□ □□□ □□□□□□□ □□□□□ □□□□ .□ 100 □□□□□□ □ □□□.

□□□□□□□□□ □□□□□□ □□□ □□□ □□□ □□□□□ □□□□□□ □□ **:6** □
A6: □□□ □□□□□ □ □□□□□□ □□□ □□□□□□ □□□□□□ □□□□□□□□ □□□□□ □ □□ □□□□□□ □□□□□□□ □□□□□ □□□ □ □□□□□□□□
□□□□□□□ □□□□□□□

□□□□□□ □□□ □□ □□□□□□ □□□□ □□□□ □□□ **:7** □
A7: □□□□□□□□ □□□ □□□□□□ □□□ □□□□□□□ □□□□ □ □□□□□□ □□□□□□□ □□□□ □□□ .□□□□□ 1 □□□□.