RKSfluid®

RKSfluid®

RKSfluid®

DESIGN FEATURES

DURABLE

- No-pin connection, 1 pc blow-out proof stem
- DI/CI Nodularity over 95%

ANTI-CORROSION

- Material: Epoxy powder: AkzoNobel, Earth Best!
- Coating Thickness: 200-250μm
- Spraying temp: over 200℃. Doesn't fade, even wipe with diethyl ether

QUALITY STANDARD

- 100% quality test, follow DIN, ASTM, JIS, GB/T, ISO, BS EN, API
- ONLY ONE Manufacturer get CE certification up to DN1800
- 2 years warranty. 15000 times On-off test, 30000 times Destructive experiment

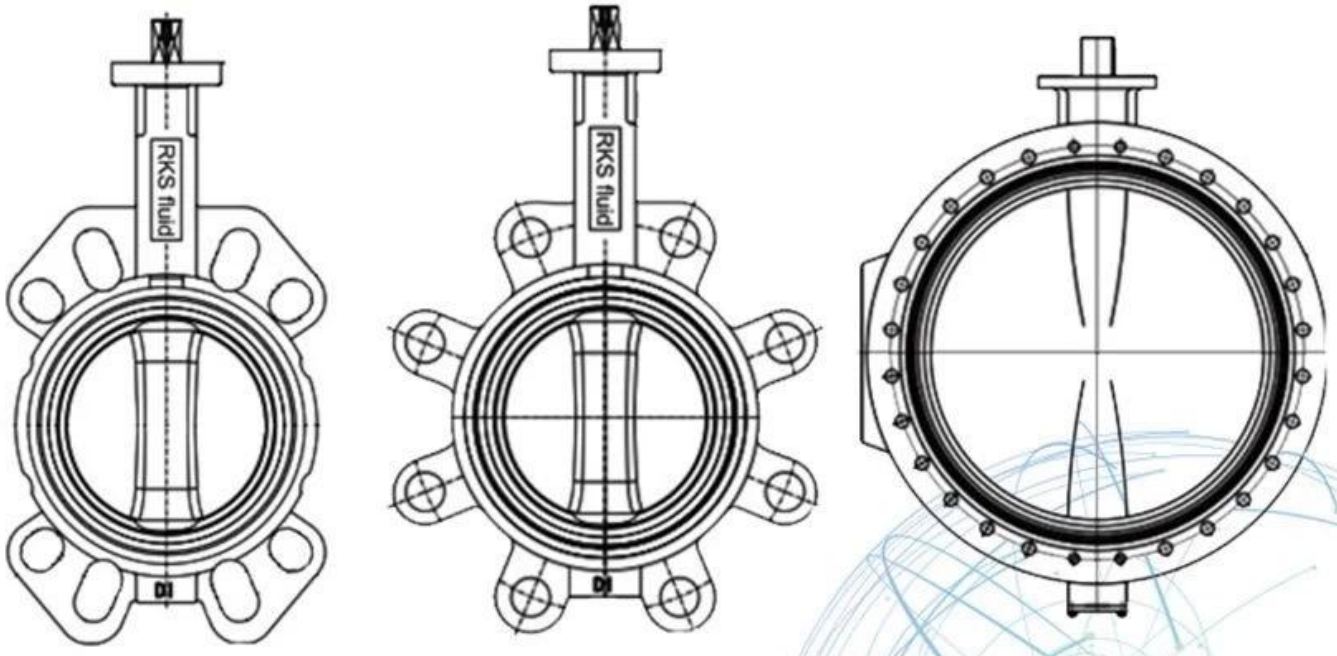

APPLICATION SCENARIO

في عام 1997. نحن ورشة إنتاج لكلا مسبك ولل RKSfluid تأسست
مركز المعالجة والبحث والتطوير ومركز مراقبة الجودة. إنتاج
وتشمل المرافق مراكز عمل التحكم العددي ، وخلايا المعالجة المهنية ، الطيف واسعة
معدات اللحام ، التجميع الآلي وخطوط الطلاء. لقد أنشأنا فريق التصميم ،

البحث والتطوير. لدينا مركز اختبار جديد كمركز اختبار لمنصات الخدمة العامة أ
مقاطعة لياونينغ ، كن غيغابايت القياسية للوحدة المرجعية الصينية الصمام ، للمشاركة
في تطوير معايير صناعة الصمامات ذات الصلة. من أجل تسريع
RKS توسيع الأعمال التجارية في الخارج وتكامل الموارد ، ودعم نجاح
مبيعات السوائل في الولايات المتحدة وألمانيا وروسيا. لدينا وكيل أمريكي. معايير تصميم منتجاتنا
التغطية: GB ، ISO ، المعتمدة من قبل TUV الألمانية والمعايير الأمريكية ، CE و ADWO-2000 ،
منتجاتنا: صمامات كروية يدوية تعمل بالهواء المضغوط وكهربائية .API ، TS ، ISO9001
صمامات فراشة وصمامات بوابة. فحص الصمامات ، صمامات التحكم الآلي. المسبوكات و
التجهيزات: مسننات الصمامات ، أغطية ، الأقراص ، السيقان ، صندوق التروس ، الوصلات العامة ، محولات شفة ،
التنصت على السرج: بعد سنوات من التطوير ، نواصل تحسين البحث عن الابتكار
في حين التمسك "تكنولوجيا مجربة ، والميزات المتفوقة والقيمة الأسطورية" مثل بلدنا
في عام RKSfluid 1997 فلسفة قيمة المنتج. رضا العملاء هو هدف أعمالنا! تأسست.
نحن مختبر الانتاج على حد سواء للمسبك و
مركز المعالجة والبحث والتطوير ومركز مراقبة الجودة. إنتاج
وتشمل المرافق مراكز عمل التحكم العددي ، وخلايا المعالجة المهنية ، الطيف واسعة
معدات اللحام ، التجميع الآلي وخطوط الطلاء. لقد أنشأنا فريق التصميم ،
البحث والتطوير. لدينا مركز اختبار جديد كمركز اختبار لمنصات الخدمة العامة أ
مقاطعة لياونينغ ، كن غيغابايت القياسية للوحدة المرجعية الصينية الصمام ، للمشاركة
في تطوير معايير صناعة الصمامات ذات الصلة. من أجل تسريع
RKS توسيع الأعمال التجارية في الخارج وتكامل الموارد ، ودعم نجاح
مبيعات السوائل في الولايات المتحدة وألمانيا وروسيا. لدينا وكيل أمريكي. معايير تصميم منتجاتنا
التغطية: GB ، ISO ، المعتمدة من قبل TUV الألمانية والمعايير الأمريكية ، CE و ADWO-2000 ،
منتجاتنا: صمامات كروية يدوية تعمل بالهواء المضغوط وكهربائية .API ، TS ، ISO9001
صمامات فراشة وصمامات بوابة. فحص الصمامات ، صمامات التحكم الآلي. المسبوكات و
التجهيزات: مسننات الصمامات ، القلنسوات ، الأقراص ، السيقان ، صندوق التروس ، الوصلات العامة ، محولات الفلنجات ،
التنصت على السرج: بعد سنوات من التطوير ، نواصل تحسين البحث عن الابتكار
في حين التمسك "تكنولوجيا مجربة ، والميزات المتفوقة والقيمة الأسطورية" مثل بلدنا
فلسفة قيمة المنتج. رضا العملاء هو هدف أعمالنا!
مجال الأعمال التجارية: منتجات للتحكم في السوائل والتكنولوجيا ومنتجات لحماية البيئة.

مراكز عمل التحكم العددي المتقدمة وخلايا العمليات الاحترافية ومعدات اللحام وخطوط التجميع الأوتوماتيكية work والطلاء.

الوحدة المرجعية القياسية في الصين ، للمشاركة في تطوير المعايير ذات الصلة في صناعة الصمامات reference.

أنشأنا مركزًا للبحث والتطوير في هيوستن ، تكساس ، بالولايات المتحدة IV.

معايير المنتج Prodotto: GB ، المعيار الأمريكي ، المعيار الألماني ، TUV CE ، ISO 9001 ، ADWO-2000 ، TS ، PED ، WRC WRAS ، KTW ، API 6D ، API609.

سادساً: الإنتاج الرئيسي: صمام الفراشة ، صمام الكرة ، صمام البوابة ، صمام عدم الرجوع ، صمامات الكرة الأرضية ، تجهيزات الأنابيب ، مشغل يدوي / هوائي / كهربائي ، أجزاء الصمام.

Our Factory

PTFE Butterfly Valve

BSEN 1092, DIN 2501, ANSI, JIS, AS2129
Size:DN50~DN600
Body:Ductile Iron
Disc:Ductile Iron+PTFE
Seat: PTFE
Connection: Wafer, Lug, Flange

PTFE Butterfly Valve

BSEN 1092, DIN 2501, ANSI, JIS, AS2129
Size: DN50~DN600
Body: Ductile Iron
Disc: Ductile Iron+PTFE
Seat: PTFE
Connection: Wafer, Lug, Flange

PTFE Butterfly Valve

BSEN 1092, DIN 2501, ANSI, JIS, AS2129
Size: DN50~DN600
Body: WCB, CF8, CF8M
Disc: CF8+PTFE, CF8M+PTFE
Seat: PTFE
Connection: Wafer, Lug

PTFE Butterfly Valve

BSEN 1092, DIN 2501, ANSI, JIS, AS2129
Size: DN50~DN600
Body: WCB, CF8, CF8M
Disc: CF8+PTFE, CF8M+PTFE
Seat: PTFE
Connection: Wafer, Lug

PTFE Butterfly Valve

BSEN 1092, DIN 2501, ANSI, JIS, AS2129
Size: DN50~DN600
Body: Ductile Iron
Disc: CF8 , CF8M
Seat: PTFE
Connection: Wafer, Lug, Flange

PTFE Butterfly Valve

BSEN 1092, DIN 2501, ANSI, JIS, AS2129
Size: DN50~DN600
Body: WCB
Disc: CF8 +PTFE, CF8 +PFA
Seat: PTFE
Connection: Wafer, Lug, Flange

Resilient seat butterfly valve

PN10/PN16, ANSI 125LB/150LB,5K/10K
Size:DN25-DN2400
Body:DI CI
Disc: Stainless steel
Seat :EPDM, NBR, Viton
Connection: Wafer, Lug, Flange

Resilient seat butterfly valve

PN10/PN16, ANSI 125LB/150LB,5K/10K
Size:DN25-DN2400
Body:DI CI
Disc: DI+ Nylon
Seat :EPDM, NBR, Viton
Connection: Wafer, Lug, Flange

Resilient seat butterfly valve

PN10/PN16, ANSI 125LB/150LB,5K/10K
Size:DN25-DN2400
Body:DI CI
Disc: Stainless steel
Seat :EPDM, NBR, Viton
Connection: Wafer, Lug, Flange

Resilient seat butterfly valve

PN10/PN16, ANSI 125LB/150LB,5K/10K
Size:DN25-DN2400
Body:DI CI
Disc: Stainless steel
Seat :EPDM, NBR, Viton
Connection: Wafer, Lug, Flange

Double flange resilient seat butterfly valve

PN10/PN16, ANSI 125LB/150LB, 5K/10K
Size:DN50-DN1000
Body:DI CI
Disc: Stainless steel
Seat :EPDM, NBR, Viton
Connection: Flange

Short-neck butterfly valve for petroleum

ANSI 125LB/150LB
Top Flange Standard:ISO5211
Size:2"-12"
Body: DI CI
Disc :Stainless Steel
Seat : EPDM, NBR, Viton
Connection:Wafer, Lug

Our Certificates