- Streamlined, minimum noise
- Backflow velocity only 0.2s, Head loss 0.1bar with 2m/s
- EPDM/NBR Rubber fully coated disc
- Anti-erosion design, Self-adjusting ball
- Self-cleaning stem, Long time smooth operation

Engineering Projects

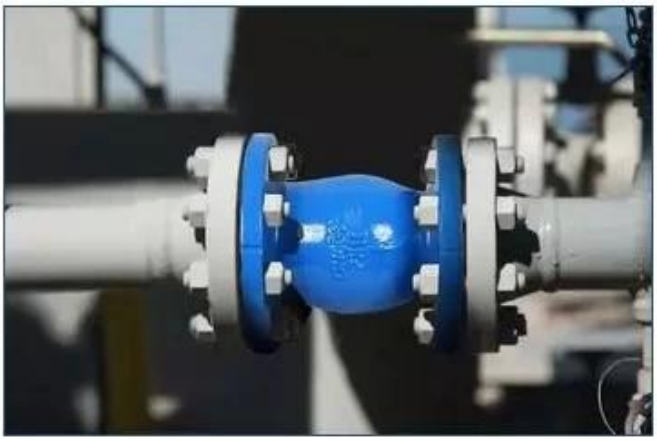

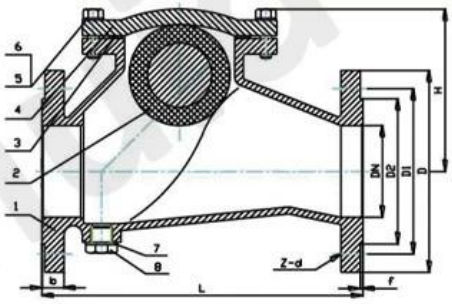

Ball Check Valve, Flange

ITEM	PART NAME	MATERIAL
1	Body	Ductile iron
2	Ball	NBR
3	Gasket	NBR
4	Body	Ductile iron
5	Bolt	SS304
6	Washer	SS304
7	Washer	Nylon
8	Plug	SS304

SIZE	DIN 3202 F6	Flange dimension(EN 1092-2) PN10/PN16		
DN	L	D	K	n-d
DN40/1.5"	180	150	110	4-ø19
DN50/2"	200	165	125	4-ø19
DN65/2.5"	240	185	145	4-ø19
DN80/3"	260	200	160	8-ø19
DN100/4"	300	220	180	8-ø19
DN125/5"	350	250	210	8-ø19
DN150/6"	400	285	240	8-ø23
DN200/8"	500	340	295/295	8-ø23/12-ø23
DN250/10"	600	405	350/355	12-ø23/12-ø28
DN300/12"	700	460	400/410	12-ø23/12-ø28
DN4O0/16"	900	580	515/525	16-ø28/16-ø31
DNS00/20"	1100	715	620/650	20-ø28/20-ø34

RKSfluid®

Product Display

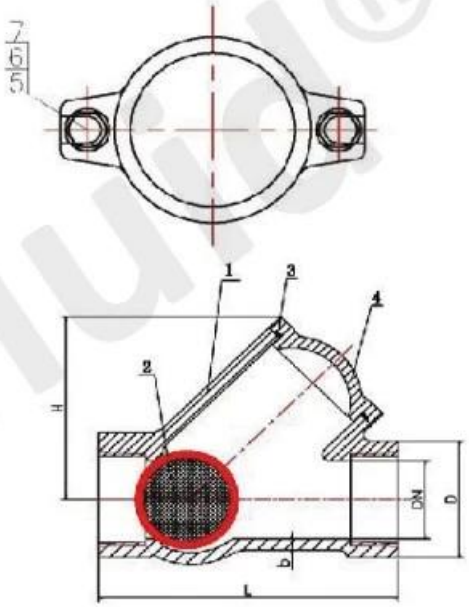

Ball Check Valve, Threaded

ITEM	PART NAME	MATERIAL
1	Body	Ductile iron
2	Ball	NBR
3	O-Ring	NBR
4	Cover	Ductile iron
5	Gasket	SS304

SIZE	DIN 3202 F6	Flange dimension(EN 1092-2) PN10/PN16		
DN	L	D	H	B
DN25	135	50	75	6
DN32	135	50	75	6
DN40	145	60	93	6
DN50	175	72	106	7
DN65	200	90	131	7

RKsfluid®

COMPANY INFORMATION

i □□□□□□ □□□□□ □□□□□□□ □□□□□□□□□□□□□ □□□□□□□ □□ □□□□□□ □□□□□□ :□□□□□□□ □□□□.

ii □□□□□ □□□□□ CNC □□□□□ □ □□□□□ □□□□□□□ □□□□□□ □□□□□□ □ □□□□□□□ □□□□□□□□ □□□□□□ □ □□□□□□□□□ □□□□□□□ □□□□□□□□□ □□□□□□□.

iii □□□□□ □□□ □□□□□□□□ □□□□□ □□□□□□ □□□□□ □□ □□□□□□□□ □ □□□□□ □□ □□□□□□□□ □□□□□□□□ □□□□□□.

iv □□□□□□□ □□□□□□□□ □□ □ □□□□□ □ □□□□□□ □□ □□□□□□□□ □□□□□ □□□□□□ □□□□□□.

v □□□□□□ □□□□□: GB □ German Standard □ American Standard □ Tuv CE □ ISO 9001 □ ADWO-2000 □ TS □ PED □ WRC WRAS □ KTW □ API 6D □ API609.

□□□□□□□ □□□□□ □□□□□□ □ □□□ □□□□ □ □□□□□□□ □□□□ □ □□□□□ □□□□ □ □□□□□□□ □□□□ :□□□□□□□ □□□□□□□ □□□□□□ □□□□□□ □□□□□ □ □□□□□□□ / □□□□□ / □□□□ □□□□ □ □□□□□□□□ □□□□□□□ □.

01
21 years of professional experience
02
4 factories
03
Independent research and development team
28 top senior professional researchers
04
2 professional testing centers
05
100% high level ex-factory inspection
06
High quality imported materials
07
2 years quality assurance, repair and replacement

COMPANY QUALIFICATION

COMPANY EXHIBITION

□□□□□□□□□□

□□□□□□□□ □□□□ □□□□□□□□□□ □□ □□□ □ □□□□□□ □□□ □□□□□ □□□ □□□ :□
A: □□□□□□□ □ □□□□□ □ □□□□□□□ □□□□ □ □□□□□□□□ □□□□.□□□□□□□□□□ □□□□ □

□□□□□ □□□□ □ □□□□□□□□ □□□□□ □□□□□ □□ :□
A: □□□□□□□ □□□□□ □□□□□□ □ □□□□□□□□□□ □ □□□□□□□□. RKSfluid □□□□□□□□ □□□□□□□□□ □□□□□ □□□□□□□□
.□□□□□□ □□□ □ □□□□□□ □□□□ .□□□□□□□□□□ □□□□□□□

□□□□□□□□□□ □□□□□ □□ □□ :□
□□□□□ :□ RKSfluid .□□□□□□□ □□□□ □□□□□□□□ □□□□ □□ □□□□ □□□□□ □□□□□ □□□

□□□□□□□ □□□□ :□
.□□□□□ □□□ □□□□□ □□□□□ .□□□ □□□□ 5 ~ 2 □□ □□□□□ □□□ □□□□□□□ □□□□□□□□ :□

□□□ :□
1 :□pc .□□□□□□□□ □□□□□

□□□□□□□ □□□□ □□ □□□□ :□
.□□□□□□ □□ □□□□□ □□□□□ □□ □□□□ .□□□□□ □□□□ □□□□ □ □□□□□□□ □□□ □ 100 □□□□ □□□□□□ :□
□□□□□ □□□ □□□□□ TUV □ API □ WRAS □ CE □ ISO.
□□ □□□□□□□ □□□□□□ DIN □ ASME □ BS EN □ JIS □ API □ AWWA.

□□□□□□□□□□ □□□□□□ □□□□□ □□□□ □□□□□ □□□□□ □□□ :□
A: RKSfluid □□□□□□□ □□□□□ □□□□□ □□□□□□ □□□□□□□□ □□□□□ □□□□□□□ 70 □□ □□□□□ □□□□□ 20 □□□□□ □□□□□□
□□ □□□□□□□ □□□□□□□□ □□□□□□□.