Features

Air Release valve

Size range:DN25-DN300

Pressure ratings:PN10 PN16

Body:Ductile Iron

Trim:SS304 SS316 etc

Connection:ARVS/KARS-BPT threaded, KARX-Flanged

Working temperature: -10°C~+80°C

□□□:

1. □□□□□□ □□□□□□□□ □□□□□□ □□□□□ □□□□□ □□□□□□□ □□□□ □□□ □□□□□ □□□□□□ □□□□ □□ □□□□□□□□ □□□□□□□

3 .□□□□□ □□□□ □□□ □□□ □□□□ □□□□□□ □□□□ □□□ □□□□ □□□□ □□□□□□□ □□□□□□□□ □□□□ .2 .□□□□. bustom □□□□□□

.□□□□□□ □□□□ □□□□□ □□□ □□□□□□□□ □□□□□□ □□ □□□□□ □□ □□□□□□□□ □□□□□□□□□ □□ □□□□□□□ □□□□□□ □□□□□□

4 .□□□□ □□□□□□ □□ □□□□□□□ □□□□ □□□□□□□ □□□□□ □□□□□□□□ □□□□□□ □□□□□.NO Arms □□ Levers □□□□

□□ .5 .□□□□□ □□□□□ □□ □□□□□□□ □□□□□□□□ □□□□□□□□□ □□□□□□□□ BS EN 1074-4

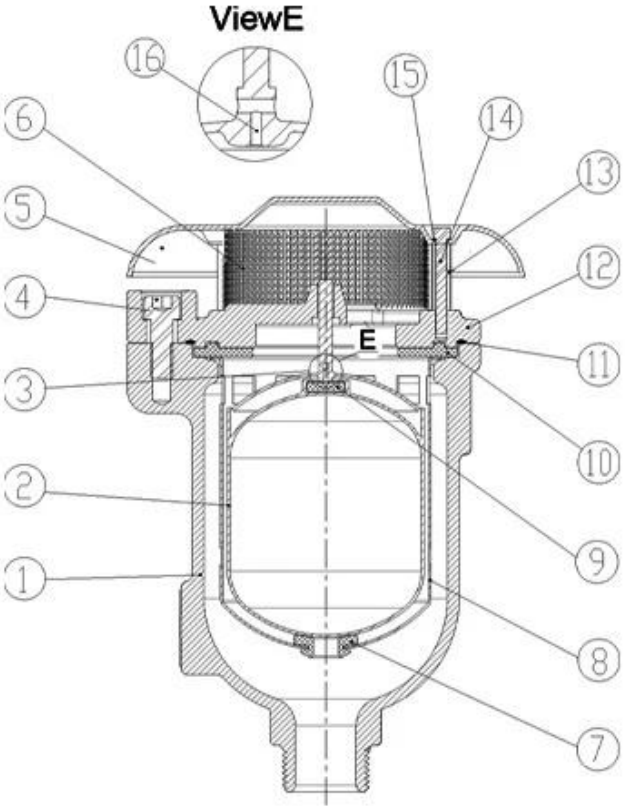

DN25-DN50

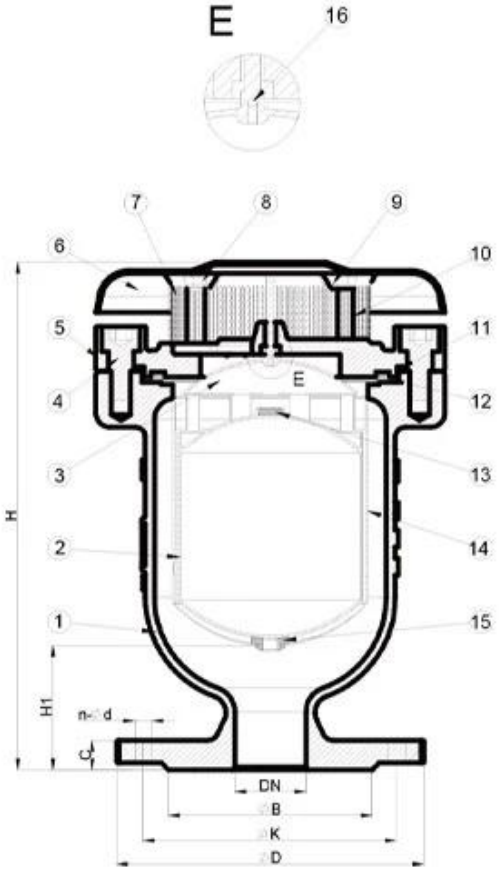

DN50-DN300

Our Factory

في عام 1997. نحن ورشة إنتاج لكل من مسبك و RKSfluid تأسست
مركز الآلات والبحث والتطوير ومركز فحص الجودة. التصنيع
وتشمل المرافق مراكز التصنيع باستخدام الحاسب الآلي، خلايا المعالجة المهنية، طيف واسع
معدات اللحام، تجميع وخطوط الطلاء التلقائي. لقد بنينا فريقا للتصميم،
البحث و التنمية. لدينا مركز الاختبار الجديد كمركز اختبار منصة للخدمة العامة في

مقاطعة لياونينغ، تصبح غيغابايت القياسية وحدة مرجع الصمام الصيني، للمشاركة
في تطوير معايير صناعة الصمام ذات الصلة. من أجل تسريع
RKS التوسع في تكامل الأعمال والموارد الخارجية، ودعم نجاح
مبيعات السوائل في الولايات المتحدة الأمريكية، الألمانية، روسيا. لدينا وكيل الولايات المتحدة.
معايير تصميم منتجاتنا
الغلاف: GB، ISO، المعيار الألماني والأمريكي، الذي وافق عليه TUV ل CE و ADWO- 2000،
ISO9001، TS، API. منتجاتنا: دليل الكرة والصمامات تعمل بالهواء المضغوط والكهرباء،
صمامات فراشة وصمامات البوابة. تحقق الصمامات، صمامات التحكم التلقائي. المسبوكات و
التجهيزات: هيئات الصمامات، البونيتس، الأقراص، السيقان، صندوق التروس، وصلات عالمية،
محولات شفة،
التنصت على السروج. بعد سنوات من التطوير، نواصل تحسين والبحث عن الابتكار
في حين أن التمسك ب "التكنولوجيا المثبتة والميزات المتفوقة والقيمة الأسطورية" كما لدينا
فلسفة قيمة المنتج. رضا العملاء هو هدف عملنا!
i مجال الأعمال التجارية: منتجات التحكم في السوائل، تكنولوجيا ومنتجات حماية البيئة.

ii مراكز التصنيع باستخدام الحاسب الآلي المتقدمة، خلايا العملية المهنية، معدات اللحام، خطوط
التجميع التلقائي والطلاء.

iii الوحدة المرجعية القياسية في الصين، للمشاركة في تطوير معايير صناعة الصمامات ذات الصلة.

iv أنشأنا مركزا للبحث والتطوير في هيوستن، تكساس، في الولايات المتحدة.

v معيار المنتج: GB، المعيار الألماني، المعيار الأمريكي، TUV CE، ISO 9001، ADWO-2000، TS،
PED، WRC WRAS، KTW، API 6D، API609.

السادس الإنتاج الرئيسي: صمام الفراشة، صمام الكرة، صمام البوابة، صمام الاختيار، صمامات
الكرة الأرضية، تركيبات الأنابيب، دليل / هوائي / محرك كهربائي، أجزاء الصمامات.

Our Certificates

Exhibition Photos