RKSfluid®
A key Valve in Flow Control
Butterfly Valve
Ball Valve
Gate Valve
Globe Valve
Check Valve
Pipe Fittings

PTFE Butterfly Valve

BSEN 1092, DIN 2501, ANSI, JIS, AS2129
Size:DN50~DN600
Body:Ductile Iron
Disc:Ductile Iron+PTFE
Seat: PTFE
Connection: Wafer, Lug, Flange

PTFE Butterfly Valve

BSEN 1092, DIN 2501, ANSI, JIS, AS2129
Size: DN50~DN600
Body: Ductile Iron
Disc: Ductile Iron+PTFE
Seat: PTFE
Connection: Wafer, Lug, Flange

PTFE Butterfly Valve

BSEN 1092, DIN 2501, ANSI, JIS, AS2129
Size: DN50~DN600
Body: WCB, CF8, CF8M
Disc: CF8+PTFE, CF8M+PTFE
Seat: PTFE
Connection: Wafer, Lug

PTFE Butterfly Valve

BSEN 1092, DIN 2501, ANSI, JIS, AS2129
Size: DN50~DN600
Body: WCB, CF8, CF8M
Disc: CF8+PTFE, CF8M+PTFE
Seat: PTFE
Connection: Wafer, Lug

PTFE Butterfly Valve

BSEN 1092, DIN 2501, ANSI, JIS, AS2129
Size: DN50~DN600
Body: Ductile Iron
Disc: CF8 , CF8M
Seat: PTFE
Connection: Wafer, Lug, Flange

PTFE Butterfly Valve

BSEN 1092, DIN 2501, ANSI, JIS, AS2129
Size: DN50~DN600
Body: WCB
Disc: CF8 +PTFE, CF8 +PFA
Seat: PTFE
Connection: Wafer, Lug, Flange

Resilient seat butterfly valve

PN10/PN16, ANSI 125LB/150LB,5K/10K
Size:DN25-DN2400
Body:DI CI
Disc: Stainless steel
Seat :EPDM, NBR, Viton
Connection: Wafer, Lug, Flange

Resilient seat butterfly valve

PN10/PN16, ANSI 125LB/150LB,5K/10K
Size:DN25-DN2400
Body:DI CI
Disc: DI+ Nylon
Seat :EPDM, NBR, Viton
Connection: Wafer, Lug, Flange

Resilient seat butterfly valve

PN10/PN16, ANSI 125LB/150LB,5K/10K
Size:DN25-DN2400
Body:DI CI
Disc: Stainless steel
Seat :EPDM, NBR, Viton
Connection: Wafer, Lug, Flange

Resilient seat butterfly valve

PN10/PN16, ANSI 125LB/150LB,5K/10K
Size:DN25-DN2400
Body:DI CI
Disc: Stainless steel
Seat :EPDM, NBR, Viton
Connection: Wafer, Lug, Flange

Double flange resilient seat butterfly valve

PN10/PN16, ANSI 125LB/150LB, 5K/10K
Size:DN50-DN1000
Body:DI CI
Disc: Stainless steel
Seat :EPDM, NBR, Viton
Connection: Flange

Short-neck butterfly valve for petroleum

ANSI 125LB/150LB
Top Flange Standard:ISO5211
Size:2"-12"
Body: DI CI
Disc :Stainless Steel
Seat : EPDM, NBR, Viton
Connection:Wafer, Lug

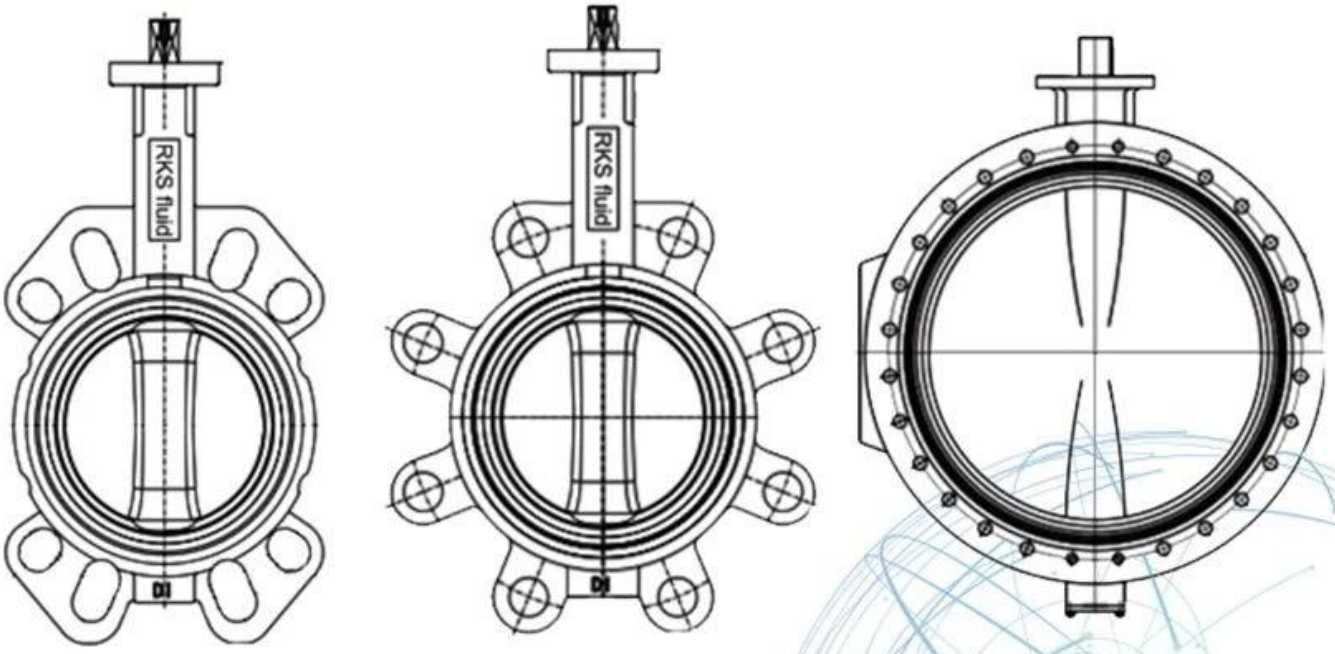

Application Scenario

Our Factory

Company Advantages

01 21 years of professional experience

02 4 factories

03 Independent research and development team
28 top senior professional researchers

04 2 professional testing centers

05 100% high level ex-factory inspection

06 High quality imported materials

07 2 years quality assurance, repair and replacement

تأسست RKSfluid في عام 1997. نحن ورشة إنتاج لكلا مسبك ولل
مركز الآلات ، والبحث والتطوير ومركز مراقبة الجودة. الإنتاج
وتشمل المرافق مراكز عمل التحكم العددي ، وخلايا المعالجة المهنية ، الطيف واسعة
معدات اللحام ، التجميع الآلي وخطوط الطلاء. لقد أنشأنا فريق التصميم ،
البحث والتطوير. لدينا مركز اختبار جديد كمركز اختبار لمنصات الخدمة العامة أ
مقاطعة لياونينغ ، كن غيغابايت القياسية للوحدة المرجعية للصمام الصيني ، للمشاركة
في تطوير معايير صناعة الصمامات ذات الصلة. من أجل تسريع
توسيع الأعمال التجارية في الخارج وتكامل الموارد ، ودعم نجاح RKS
مبيعات السوائل في الولايات المتحدة وألمانيا وروسيا. لدينا وكيل أمريكي. معايير تصميم منتجاتنا
التغطية: GB ، ISO ، المعتمدة من قبل TUV الألمانية والمعايير الأمريكية ، CE و ADWO-2000 ،
منتجاتنا: صمامات الكرة اليدوية والهوائية والكهربائية. API ، TS ، ISO9001
صمامات فراشة وصمامات بوابة. فحص الصمامات ، صمامات التحكم الآلي. المسبوكات و
التجهيزات: مسننات الصمامات ، أغطية ، الأقراص ، السيقان ، صندوق التروس ، الوصلات العالمية ، محولات
الفلنجات ،
التنصت على السرج: بعد سنوات من التطوير ، نواصل تحسين البحث عن الابتكار
في حين التمسك "تكنولوجيا مجربة ، والميزات المتفوقة والقيمة الأسطورية" مثل بلدنا
فلسفة قيمة المنتج. رضا العملاء هو هدف أعمالنا!

مجال الأعمال التجارية: منتجات للتحكم في السوائل والتكنولوجيا ومنتجات لحماية البيئة.

مراكز عمل التحكم العددي المتقدمة وخلايا العمليات الاحترافية ومعدات اللحام وخطوط التجميع الأوتوماتيكية work والطلاء.

الوحدة المرجعية القياسية في الصين ، للمشاركة في تطوير المعايير ذات الصلة في صناعة الصمامات reference.

أنشأنا مركزًا للبحث والتطوير في هيوستن ، تكساس ، بالولايات المتحدة IV.

معايير المنتج Prodotto: GB ، المعيار الأمريكي ، المعيار الألماني ، TUV CE ، ISO 9001 ، ADWO-2000 ، TS ، PED ، WRC WRAS ، KTW ، API 6D ، API609.

سادساً: الإنتاج الرئيسي: صمام الفراشة ، صمام الكرة ، صمام البوابة ، صمام عدم الرجوع ، صمامات الكرة الأرضية

.، تجهيزات الأنابيب ، مشغل يدوي / هوائي / كهربائي ، أجزاء الصمام

Exhibition Photos

Our Certificates

التعليمات

س: إذا كنت بحاجة إلى عرض أسعار ، فما المعلومات التي نحتاجها؟
a: المواد صمام ، درجة الحرارة ، الضغط ، المتوسطة ، نظام التطبيق.

س: هل يمكنك تزويد المحركات ، ماذا لديك؟
a: تعتمد التكنولوجيا الأمريكية. ما RKSfluid هوائي ، الكهربائية ، صمامات الملف اللولبي الهيدروليكية. المحركات تحتاج إليه ، فقط أخبرنا.

س: ما هي الطاقة الإنتاجية؟
a: RKSfluid لديها أربعة مصانع قادرة على توفير المنتجات التي تحتاج إليها.

س: مهلة الإنتاج
a: المنتجات العادية متوفرة في 2 ~ 5 أيام عمل. قاعدة مخصصة لاحتياجاتك.

س: موك
a: 1 قطعة لجميع المنتجات.

س: ماذا عن ضمان الجودة؟
a: 100٪ اختبار الجودة قبل التسليم ، 2 سنة الضمان. ضمان التشغيل الآمن للنظام.
لقد حصلنا على شهادة ISO. و CE و WRAS و API و TUV
متوافق مع معيار DIN ، ASME ، BS EN ، JIS ، API ، AWWA.

س: كيف يمكننا تقديم خدمة عالية الجودة لعملائنا؟
ج: يتمتع RKSfluid بخبرة 20 عامًا ويوفر أكثر من 70 مهندسًا في مجال البحث والتطوير الدعم الفني واختيار الطراز ودليل التثبيت.