DESIGN FEATURES

DURABLE

- No-pin connection, 1 pc blow-out proof stem
- DI/CI Nodularity over 95%

ANTI-CORROSION

- Material: Epoxy powder: AkzoNobel, Earth Best!
- Coating Thickness: 200-250μm
- Spraying temp: over 200℃. Doesn't fade, even wipe with diethyl ether

QUALITY STANDARD

- 100% quality test, follow DIN, ASTM, JIS, GB/T, ISO, BS EN, API
- ONLY ONE Manufacturer get CE certification up to DN1800
- 2 years warranty. 15000 times On-off test, 30000 times Destructive experiment

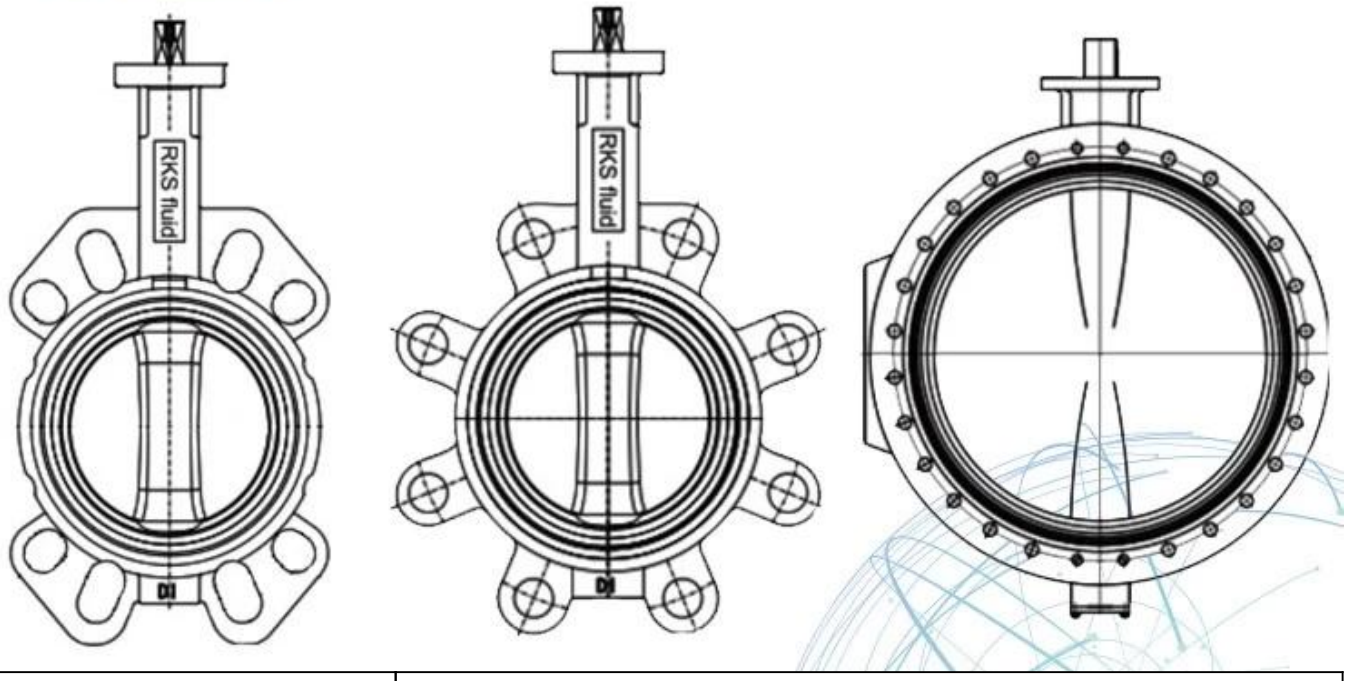

□□□□	DN32 - DN2400 (NPS1 1/4-NPS96)
□□□□□ □□□□□□□	PN6 - PN10 - PN16 (150 □□□□□)
□□□□□ □□□□ □□□□	-40 □□□□□ □□□□ 120- □□□□□ □□□□
□□□□	□□□ □□□□□ □□□□□□□ □□□□□□□ □□□□□□□□□ □□□□.
□□□□□□ □□□□	NBR□ EPDM□ □□□□□ □□□□□□□□□□ □□□□□□□□ □□□□□□

□□□□□	□□□□□ □□□□□□□ □□□□□□ U□ □□□□□□ □□□

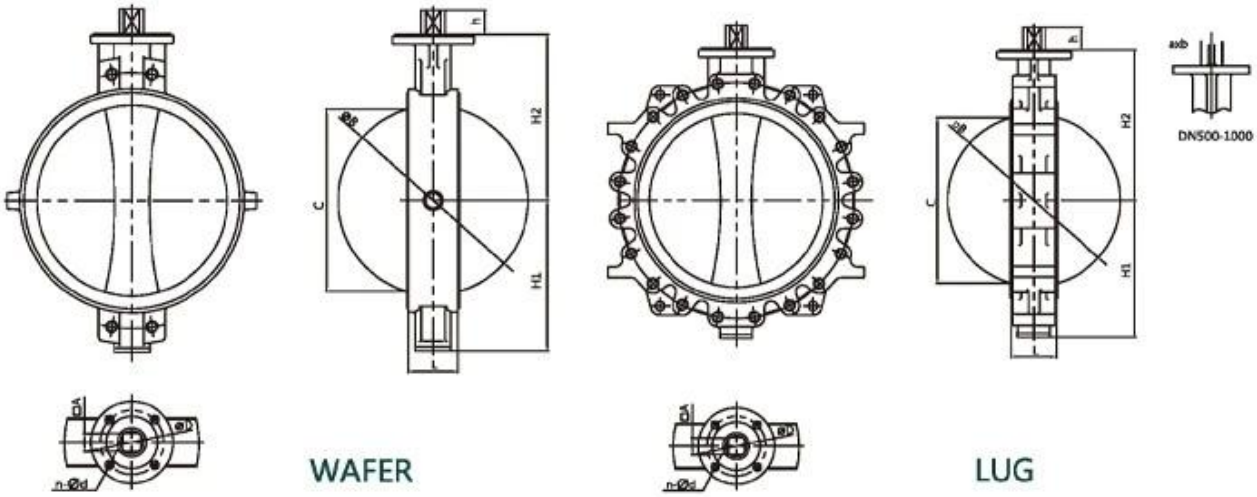

NPS14-NPS40 Wafer/Lug with alignment holes													
Size	L	H1	H2	h	A	ΦB	C	ΦG	a	b	ΦD	n-Φd	IS05211
NPS14	3.07	10.63	11.81	1.42	1.06	Φ13.31	12.95	-	-	-	Φ4.92	4-Φ0.55	F12
NPS16	4.02	11.81	13.58	1.69	1.26	Φ15.35	14.80	-	-	-	Φ5.50	4-Φ0.71	F14
NPS18	4.49	12.99	14.76	1.93	4.42	Φ17.20	16.61	-	-	-	Φ5.50	4-Φ0.71	F14
NPS20	5.00	15.16	16.73	2.56	-	Φ19.09	18.43	Φ2.36	0.71	2.52	Φ6.50	4-Φ0.87	F16
NPS24	6.06	17.24	19.49	2.76	-	Φ23.03	22.24	Φ2.36	0.71	2.52	Φ6.50	4-Φ0.87	F16
NPS28	6.50	20.39	22.44	3.15	-	Φ26.77	25.98	Φ2.76	0.79	2.93	Φ10.00	8-Φ0.71	F25
NPS30	6.50	21.46	24.02	3.15	-	Φ28.74	27.95	Φ2.76	0.79	2.93	Φ10.00	8-Φ0.71	F25
NPS32	7.48	22.32	25.20	3.15	-	Φ30.43	29.49	Φ2.76	0.79	2.93	Φ10.00	8-Φ0.71	F25
NPS36	7.99	25.59	27.56	3.94	-	Φ34.49	33.54	Φ3.15	0.87	3.35	Φ10.00	8-Φ0.71	F25
NPS40	8.50	28.15	29.53	3.94	-	Φ38.43	37.48	Φ3.15	0.87	3.35	Φ11.73	8-Φ0.87	F30

APPLICATION SCENARIO

Industrial water application | Power plant | Sea water desalination | Water treatment | Water supply and drainage | HAVC | Food and drug | Water transport

COMPANY INFORMATION

I مجال العمل: منتجات التحكم في السوائل والتكنولوجيا ومنتجات حماية البيئة.

II مراكز تصنيع CNC متقدمة، وخلايا معالجة احترافية، ومعدات لحام واسعة النطاق، وخطوط تجميع وطلاء أوتوماتيكية.

III الوحدة المرجعية القياسية الصينية، للمشاركة في تطوير معايير صناعة الصمامات ذات الصلة.

IV لقد أنشأنا مركزًا للبحث والتطوير في هيوستن، تكساس، في الولايات المتحدة.

V معيار المنتج: GB، المعيار الأمريكي، المعيار الألماني، TUV CE، ISO 9001، ADWO-2000، TS، PED، WRC WRAS، KTW، API 6D، API609.

السادس الإنتاج الرئيسي: صمام فراشة، صمام الكرة، صمام البوابة، صمام الاختيار، صمامات الكرة الأرضية، تجهيزات الأنابيب، المحرك اليدوي / الهوائي / الكهربائي، أجزاء الصمام.

RKSfluid
Proven Technology-Superior Features-Legendary Value

RKSfluid
Proven Technology-Superior Features-Legendary Value

RKSfluid
Proven Technology-Superior Features-Legendary Value

RKSfluid
Proven Technology-Superior Features-Legendary Value

RKSfluid
Proven Technology-Superior Features-Legendary Value

RKSfluid
Proven Technology-Superior Features-Legendary Value

01
21 years of professional experience
02
4 factories
03
Independent research and development team
28 top senior professional researchers
04
2 professional testing centers
05
100% high level ex-factory inspection
06
High quality imported materials
07
2 years quality assurance, repair and replacement

COMPANY QUALIFICATION

COMPANY EXHIBITION

Partners
TALIS
GEMÜ
WATTS
Bray
hawle
amri
BAYARD
AVK
EBRO
KEYSTONE
EMERSON
GIBSON
CAMERON
CMO VALVES
SWISS fluid
SAINT-GOBAIN
KSB
tyco
TTV
SAPAG
haike

Delivery
UPS
DHL Express
FedEx Express
EMS
TNT
DHL
Payment
PayPal
WESTERN UNION
VISA
ESCROW
MasterCard
HSBC

:□□□□□□□□□□

□□□□□□□□ □□□□ □□□□□□□□□□ □□ □□ □□□□□□ □□□ □□□ □□□□□ □□□ □□□ :□
.□□□□□□□ □□□□ □□□□□□ □□□□□□ □□□□□□□□ □□□□ □□□□□□□□□□ □□□□ :□

□□□□□ □□ □□□□□□□□□□ □□□□□ □□□□□ □□ :□
□□□□□□ □□□□□□ □□□□□□□□□□□ □□□□□□□□□ □□□□□□□ □□□□□□ :□. RKSfluid □□□□□□□□□ □□□□□ □□□□□□□□
.□□□□□□ □□□ □□□□□□□ □□ .□□□□□□□□□ □□□□□□□ □□□□□□□□

□□□□□□□□□□ □□□□□ □□ □□ :□

□: RKSfluid .□□□□□□□ □□□□ □□□□□□□□ □□□□□ □□□□□□ □□□□□ □□□□□ □□□□□

□□□□□□□ □□□□ :□
.□□□□□ □□□ □□□□□ □□□□□ .□□□ □□□□ 5 ~ 2 □□ □□□□□ □□□□□ □□□□□□□ □□□□□□□□ :□

□□□ :□
.□□□□□□□□ □□□□□ □□□□ 1 :□

□□□□□□□ □□□□ □□ □□□□ :□
.□□ □□□□□ □□□□□□ □□□ □□□□□ □□□□ .□□□□□ □□□□ □□□□ □□□□□□□□ □□□ %100 □□□□□ □□□□□□ □□□□□□ :□
□□□□□ □□□ □□□□□ □□□ TUV□ API□ WRAS□ CE□ ISO.
□□ □□□□□□□ □□□□□□ DIN□ ASME□ BS EN□ JIS□ API□ AWWA.

□□□□□□□□□ □□□□□□ □□□□□ □□□□ □□□□□ □□□□□ □□□ :□
□: RKSfluid □□□□□ □□□□□ □□ □□□□□□ □□□□□□□□ □□□□□ □□□□□□□ 70 □□ □□□□□ □□□□□□ □□ □□□□□ 27 □□□□□
□□□□□□□ □□□□□□□□ □□□□□□□ □□□□□□□.