RKSfluid®
A key Valve in Flow Control
Butterfly Valve
Ball Valve
Gate Valve
Globe Valve
Check Valve
Pipe Fittings

DESIGN FEATURES

- **Elastic** stainless steel sealing ring, **"0" leakage**
- **Fireproof** structural design, **blow-out proof** stems
- Double-arc incision design: **reduce flow rate** during on-off, **reduce the erosion damage**, long life
- Double seal surface design: **reduce the torque**
- **Scraper structure** design: scratch off ball surface
- **Unique universal joint** design: reduce torque, on-off smoothly, long life

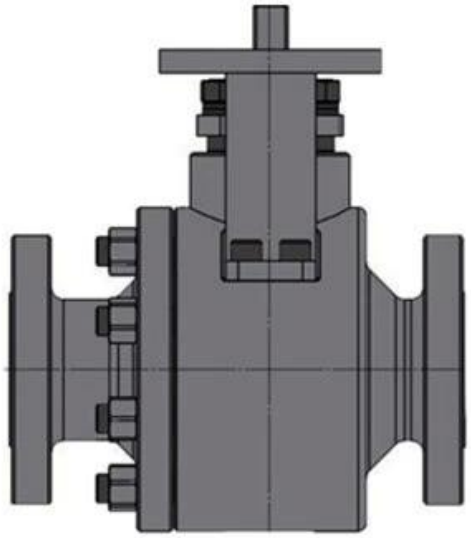

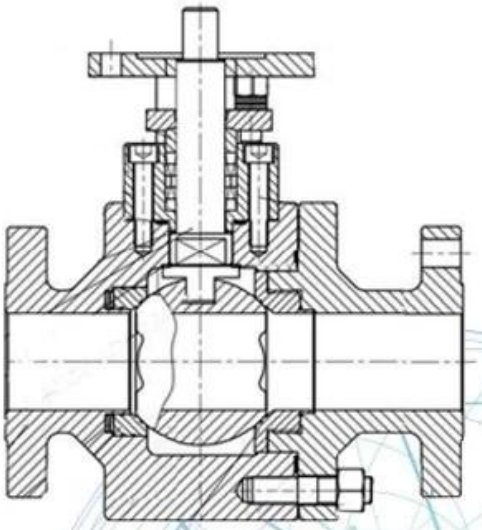

APPLICATION SCENARIO

Industrial water application | Power plant | Petroleum | Steel | Wastewater treatment | Acid-base | Healing drugs | Refined coal

Our Factory

I مجال الأعمال: منتجات التحكم في السوائل والتكنولوجيا ومنتجات حماية البيئة.

II مراكز تصنيع متقدمة CNC ، وخطوط تجميع أوتوماتيكية وطلاء ، ومعدات لحام واسعة النطاق ، وخلايا عملية مهنية.

reference وحدة مرجعية القياسية في الصين ، للمشاركة في تطوير معايير صناعة صمام ذات الصلة.

IV أنشأنا مركزًا للبحث والتطوير في هيوستن ، تكساس ، في الولايات المتحدة.

V معيار المنتج: GB ، المعيار الألماني ، American Standard ، TUV CE ، ISO 9001 ، ADWO-2000 ، TS ، PED ، WRC WRAS ، KTW ، API 6D ، API609.

السادس الإنتاج الرئيسي: صمام فراشة ، صمام الكرة ، صمام البوابة ، صمام الاختيار ، صمامات الكرة الأرضية ، تجهيزات الأنابيب ، دليل / هوائي / المحرك الكهربائي ، أجزاء صمام.

Exhibition Photos

Our Certificates

التعليمات

س: إذا كنت بحاجة إلى اقتباس ، ما هي المعلومات التي نحتاجها؟
a: مواد الصمامات ، درجة الحرارة ، الضغط ، المتوسطة ، نظام appllication.

س: يمكنك تقديم المحركات ، ما لديك؟
a: تعتمد تكنولوجيا الولايات المتحدة RKSfluid صمامات الملف اللولبي. محركات ، hrdraulic ، الهوائية ، الكهربائية الأمريكية. التي تحتاجها ، فقط أخبرنا.

س: ما هي قدرتك الإنتاجية؟
ج: لدى RKSfluid. أربعة مصانع يمكنها توفير المنتجات التي تحتاجها.

س: إنتاج المهلة الزمنية
a: المنتجات الطبيعية لديها مخزون في 2 ~ 5 أيام عمل. قاعدة مخصصة على حاجتك.

س: موك
a: 1 قطعة لجميع المنتجات.

س: ماذا عن ضمان الجودة؟
a: 100٪. تأكد من سلامة النظام الخاص بك. اختبار الجودة قبل التسليم ، 2 سنة الضمان.
حصلنا على CE ، WRAS ، API ، TUV وشهادة الأيزو.
معيار يتوافق مع AWWA ، API ، JIS ، BS EN ، ASME ، DIN.

س: كيف يمكنك تقديم خدمة عالية الجودة لعملائنا؟
ج: تمتلك شركة RKSfluid خبراتها الخاصة التي تبلغ 20 عامًا وأكثر من 70 مهندسًا من R & amp؛ D توفر الدعم الفني وإرشادات اختيار الطراز والتركيب لك.