Features

Air Release valve

Size range:DN25-DN300

Pressure ratings:PN10 PN16

Body:Ductile Iron

Trim:SS304 SS316 etc

Connection:ARVS/KARS-BPT threaded, KARX-Flanged

Working temperature: -10°C~+80°C

□□□:

1. □□□□□□□□ □□□□□□□□ □□□□□□ □□□□□ □□□□□ □□□□□□□ □□□□ □□□ □□□□□ □ □□□□□ □□□□ □□ □□□□□□□ □□□□□□□ □□□□ .2 .□□□□□□ Aerokinetic □□□□□ □□□□ □□□ □□□ □□□□□□ □□□□□□ □□□□ □□□ □□□□□□□ □□□□□□ □□□□□□□
3 .□□□□□□. Bottom Rubber Buffer □□□ □□□□□□□□ □□□□□□ □□ □□□□□□ □□□□□□□□ □ □□□□□□□□ □□ □□□□□□□ □□□□ □□□□ □□ .4 .□□□□□□ □□ □□□□□□□ □□□□ □□□□□□□ □□□□□□ □□□□□□□□ □□□□□□ □□□□□ .□□□□□□ □□□□□ □□□□□
5 .□□□□□ □□□ □□ □□□□□□□ □□□□□□□□ □ □□□□□□□□□ □ □□□□□□□□ □□□□ □□□□ □□.com □□ BS EN 1074-4

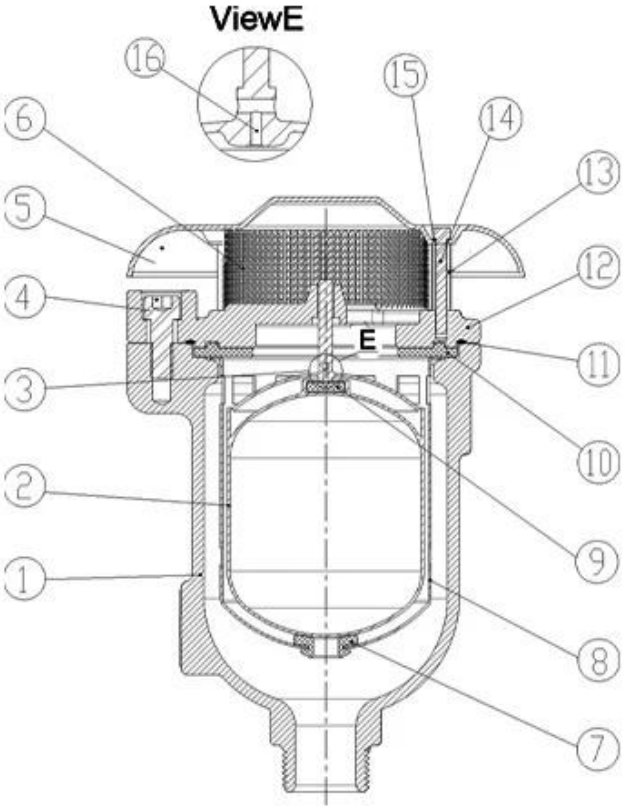

DN25-DN50

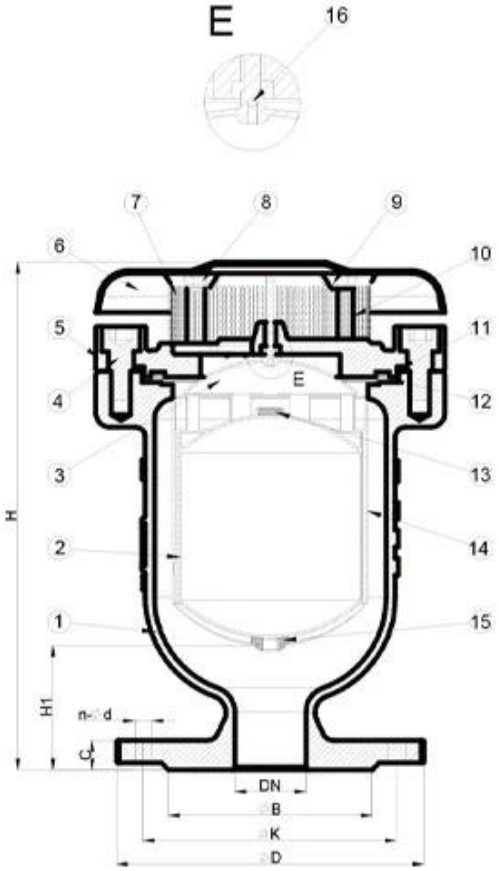

DN50-DN300

Our Factory

في عام 1997. نحن ورشة إنتاج لكل من مسبك و RKSfluid تأسست
مركز التصنيع والبحث والتطوير ومركز فحص الجودة. التصنيع
وخلايا المعالجة المهنية ، وطيف واسع ، CNC وتشمل المرافق مراكز تصنيع
معدات اللحام ، وخطوط التجميع التلقائية وخطوط الطلاء. لقد قمنا ببناء فريق للتصميم ،
البحث و التنمية. مركز الاختبار الجديد لدينا كمركز اختبار منصة الخدمة العامة في

القياسية للوحدة المرجعية الصمام الصينية ، للمشاركة GB تصبح ، Liaoning مقاطعة
في تطوير معايير صناعة الصمامات ذات الصلة. من أجل تسريع
RKS توسيع تكامل الأعمال والموارد في الخارج ، ودعم نجاح
مبيعات السوائل في الولايات المتحدة الأمريكية ، الألمانية ، روسيا. لدينا وكيل لنا. معايير تصميم منتجاتنا
الغلاف: GB ، ISO ، German and American Standard ، معتمدة من قبل TUV لـ CE و
Adwo- 2000 ،
ISO9001 ، TS ، API. ، منتجاتنا: صمامات الكرة اليدوية والهدية الكهربائية
صمامات الفراشة وصمامات البوابة. تحقق من الصمامات ، صمامات التحكم التلقائي. المسبوكات و
التركيبات: أجسام الصمامات ، أغطية ، أقراص ، سيقان ، صندوق تروس ، توصيلات عالمية ، محولات شفة ،
النقر على السروج. بعد سنوات من التنمية ، نواصل تحسين والبحث عن الابتكار
بينما يلتزم بـ "التكنولوجيا المثبتة والميزات المتفوقة والقيمة الأسطورية" مثل
فلسفة قيمة المنتج. رضا العملاء هو هدف العمل لدينا!
i مجال الأعمال: منتجات التحكم في السوائل والتكنولوجيا ومنتجات حماية البيئة.

ii مراكز تصنيع CNC المتقدمة ، وخلايا العمليات المهنية ، ومعدات اللحام ، وخطوط التجميع التلقائية والطلاء.

iii الوحدة المرجعية القياسية في الصين ، للمشاركة في تطوير معايير صناعة الصمامات ذات الصلة.

iv أنشأنا مركزًا للبحث والتطوير في هيوستن ، تكساس ، في الولايات المتحدة.

v معيار المنتج: GB ، German Standard ، American Standard ، Tuv CE ، ISO 9001 ، ADWO-2000 ، TS ، PED ، WRC WRAS ، KTW ، API 6D ، API609.

السادس الإنتاج الرئيسي: صمام الفراشة ، صمام الكرة ، صمام البوابة ، صمام فحص ، صمامات الكرة الأرضية ، تجهيزات الأنابيب ، مشغل يدوي / هوائي / كهربائي ، أجزاء الصمام.

Our Certificates

Exhibition Photos