https://www.alibaba.com/product-detail/Butterfly-valve-deck-plate-hastelloy-C_1600091155990.html?spm=a2747.manage.0.0.516371d27klALG

Resilient seat butterfly valve

PN10/PN16, ANSI 125LB/150LB,5K/10K
Size:DN25-DN2400
Body:DI CI
Disc: Stainless steel
Seat :EPDM, NBR, Viton
Connection: Wafer, Lug, Flange

Resilient seat butterfly valve

PN10/PN16, ANSI 125LB/150LB,5K/10K
Size:DN25-DN2400
Body:DI CI
Disc: DI+ Nylon
Seat :EPDM, NBR, Viton
Connection: Wafer, Lug, Flange

Resilient seat butterfly valve

PN10/PN16, ANSI 125LB/150LB,5K/10K
Size:DN25-DN2400
Body:DI CI
Disc: Stainless steel
Seat :EPDM, NBR, Viton
Connection: Wafer, Lug, Flange

Resilient seat butterfly valve

PN10/PN16, ANSI 125LB/150LB,5K/10K
Size:DN25-DN2400
Body:DI CI
Disc: Stainless steel
Seat :EPDM, NBR, Viton
Connection: Wafer, Lug, Flange

Double flange resilient seat butterfly valve

PN10/PN16, ANSI 125LB/150LB, 5K/10K
Size:DN50-DN1000
Body:DI CI
Disc: Stainless steel
Seat :EPDM, NBR, Viton
Connection: Flange

Short-neck butterfly valve for petroleum

ANSI 125LB/150LB
Top Flange Standard:ISO5211
Size:2"-12"
Body: DI CI
Disc :Stainless Steel
Seat : EPDM, NBR, Viton
Connection:Wafer, Lug

PTFE Butterfly Valve

BSEN 1092, DIN 2501, ANSI, JIS, AS2129
Size:DN50~DN600
Body:Ductile Iron
Disc:Ductile Iron+PTFE
Seat: PTFE
Connection: Wafer, Lug, Flange

PTFE Butterfly Valve

BSEN 1092, DIN 2501, ANSI, JIS, AS2129
Size: DN50~DN600
Body: Ductile Iron
Disc: Ductile Iron+PTFE
Seat: PTFE
Connection: Wafer, Lug, Flange

PTFE Butterfly Valve

BSEN 1092, DIN 2501, ANSI, JIS, AS2129
Size: DN50~DN600
Body: WCB, CF8, CF8M
Disc: CF8+PTFE, CF8M+PTFE
Seat: PTFE
Connection: Wafer, Lug

PTFE Butterfly Valve

BSEN 1092, DIN 2501, ANSI, JIS, AS2129
Size: DN50~DN600
Body: WCB, CF8, CF8M
Disc: CF8+PTFE, CF8M+PTFE
Seat: PTFE
Connection: Wafer, Lug

PTFE Butterfly Valve

BSEN 1092, DIN 2501, ANSI, JIS, AS2129
Size: DN50~DN600
Body: Ductile Iron
Disc: CF8 , CF8M
Seat: PTFE
Connection: Wafer, Lug, Flange

PTFE Butterfly Valve

BSEN 1092, DIN 2501, ANSI, JIS, AS2129
Size: DN50~DN600
Body: WCB
Disc: CF8 +PTFE, CF8 +PFA
Seat: PTFE
Connection: Wafer, Lug, Flange

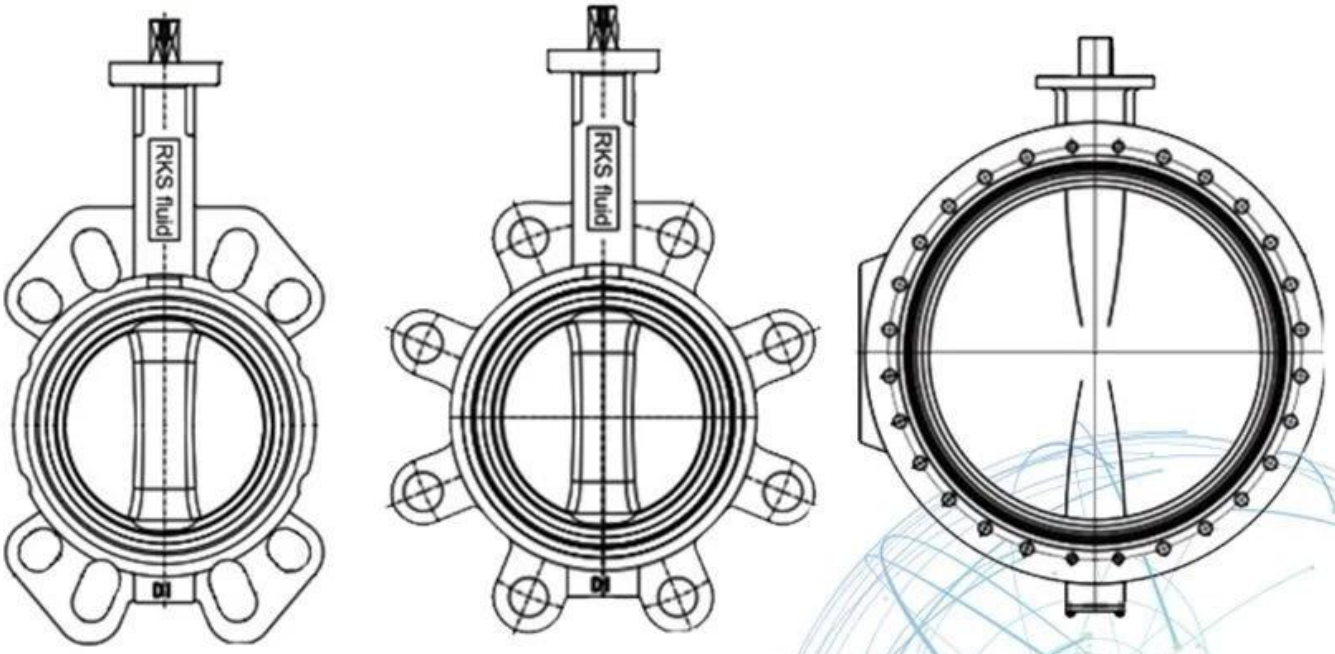

Application Scenario

Our Factory

Company Advantages

01 21 years of professional experience

02 4 factories

03 Independent research and development team
28 top senior professional researchers

04 2 professional testing centers

05 100% high level ex-factory inspection

06 High quality imported materials

07 2 years quality assurance, repair and replacement

في عام 1997. نحن ورشة إنتاج للمسبك وللمسبك RKSfluid تأسست
مركز المعالجة والبحث والتطوير ومركز مراقبة الجودة. إنتاج
تشمل المرافق مراكز عمل التحكم العددي وخلايا المعالجة المهنية والطيف الواسع
معدات اللحام والتجميع الآلي وخطوط الطلاء. لقد أنشأنا فريق تصميم ،
البحث والتطوير. مركز الاختبار الجديد لدينا كمركز اختبار لمنصات الخدمة العامة أ
للوحدة المرجعية للصمام الصيني ، للمشاركة GB كن المعيار ، Liaoning مقاطعة
في تطوير معايير صناعة الصمامات ذات الصلة. من أجل تسريع
RKS توسيع الأعمال الخارجية وتكامل الموارد ، ودعم نجاح
مبيعات سلسة في الولايات المتحدة وألمانيا وروسيا. لدينا وكيل أمريكي. معايير تصميم منتجاتنا
ADWO-2000 ، و CE لـ TUV ألماني وأمريكي ، معتمد من ، ISO ، GB التغطية: معيار
منتجاتنا: الصمامات الكروية اليدوية والهوائية والكهربائية .API ، TS ، ISO9001
صمامات الفراشة وصمامات البوابة. فحص الصمامات ، صمامات التحكم الآلي. المسبوكات و
التركيبات: أجسام الصمامات ، والأغطية ، والأقراص ، والسيقان ، وعلبة التروس ، والوصلات العامة ، ومحولات الشفة ،
التنصت على السرج: بعد سنوات من التطوير ، نواصل التحسين والبحث عن الابتكار
مع الالتزام "بالتكنولوجيا التي أثبتت جدواها والميزات الفائقة والقيمة الأسطورية" مثلنا
في عام 1997 RKSfluid فلسفة قيمة المنتج. رضا العملاء هو هدف عملنا! تأسست.
نحن معمل إنتاج لكل من المسبك و

مركز المعالجة والبحث والتطوير ومركز مراقبة الجودة. إنتاج
تشمل المرافق مراكز عمل التحكم العددي وخلايا المعالجة المهنية والطيف الواسع
معدات اللحام والتجميع الآلي وخطوط الطلاء. لقد أنشأنا فريق تصميم ،
البحث والتطوير. مركز الاختبار الجديد لدينا كمركز اختبار لمنصات الخدمة العامة أ
للوحدة المرجعية للصمام الصيني ، للمشاركة GB كن المعيار ، Liaoning مقاطعة
في تطوير معايير صناعة الصمامات ذات الصلة. من أجل تسريع
RKS توسيع الأعمال الخارجية وتكامل الموارد ، ودعم نجاح
مبيعات سلسة في الولايات المتحدة وألمانيا وروسيا. لدينا وكيل أمريكي. معايير تصميم منتجاتنا
ADWO-2000 ، و CE لـ TUV ألماني وأمريكي ، معتمد من ، ISO ، GB التغطية: معيار
منتجاتنا: الصمامات الكروية اليدوية والهوائية والكهربائية .API ، TS ، ISO9001
صمامات الفراشة وصمامات البوابة. فحص الصمامات ، صمامات التحكم الآلي. المسبوكات و
التركيبات: أجسام الصمامات ، والأغطية ، والأقراص ، والسيقان ، وعلبة التروس ، والوصلات العامة ، ومحولات الشفة ،
التنصت على السرج: بعد سنوات من التطوير ، نواصل التحسين والبحث عن الابتكار

مع الالتزام "بالتكنولوجيا التي أثبتت جدواها والميزات الفائقة والقيمة الأسطورية" مثلنا
فلسفة قيمة المنتج. رضا العملاء هو هدف عملنا!
مجال الأعمال التجارية: منتجات للتحكم في السوائل والتكنولوجيا والمنتجات لحماية البيئة.

II مراكز عمل تحكم رقمية متقدمة وخلايا معالجة احترافية ومعدات لحام وخطوط تجميع أوتوماتيكية وطلاء.

III الوحدة المرجعية القياسية في الصين ، للمشاركة في تطوير المعايير ذات الصلة في صناعة الصمامات.

IV. أنشأنا مركزًا للبحث والتطوير في هيوستن ، تكساس ، بالولايات المتحدة.

معايير منتج Prodotto: GB ، المعيار الأمريكي ، المعيار الألماني ، TUV CE ، ISO 9001 ، ADWO-2000 ، TS ، PED ، WRC WRAS ، KTW ، API 6D ، API609.

VI الإنتاج الرئيسي: صمام فراشة ، صمام كروي ، صمام بوابة ، صمام غير رجعي ، صمامات كروية ، تجهيزات الأنابيب ، مشغل يدوي / هوائي / كهربائي ، أجزاء الصمام.

Exhibition Photos

التعليمات

س: إذا كنت بحاجة إلى عرض أسعار ، فما المعلومات التي نحتاجها؟
ج: مواد الصمام ، درجة الحرارة ، الضغط ، المتوسط ، نظام التطبيق.

س: هل يمكنك توفير مشغلات ، ماذا لديك؟
ج: صمامات الملف اللولبي الهوائية والكهربائية والهيدروليكية. مشغلات RKSfluid تتبنى التكنولوجيا الأمريكية. كما تريد ، فقط أخبرنا.

س: ما هي طاقتك الإنتاجية؟
ج: لدى RKSfluid أربعة مصانع قادرة على توفير المنتجات التي تحتاجها.

س: مهلة الإنتاج
ج: المنتجات العادية متوفرة في 2 إلى 5 أيام عمل. قاعدة مخصصة لاحتياجاتك.

س: موك
ج: 1 جهاز كمبيوتر لجميع المنتجات.

س: ماذا عن ضمان الجودة؟
ج: اختبار جودة 100٪ قبل التسليم ، ضمان لمدة سنتين. ضمان التشغيل الآمن للنظام.
لقد حصلنا على شهادة TUV، API، WRAS، CE، ISO.
يتوافق المعيار مع DIN و ASME و BS EN و JIS و API و AWWA.

س: كيف يمكننا تقديم خدمة عالية الجودة لعملائنا؟
ج: RKSfluid لديها 20 عامًا من الخبرة وأكثر من 70 مهندسًا للبحث والتطوير يقدمون الدعم الفني واختيار الطراز ودليل التثبيت.