RKSfluid®
A key Valve in Flow Control
Butterfly Valve
Ball Valve
Gate Valve
Globe Valve
Check Valve
Pipe Fittings

Introduction

Our Aluminum valve handwheel gearbox, 90 ° slewing drive device is suitable for butterfly valve, ball valve and plug valve and so on. The aluminum alloy material body after static electricity powder coating has an excellent appearance, strong adhesion/mechanical property and anti-corrosion/wear resistance.

Square: 8/ 9/ 11/ 14/ 17/ 19/ 22/ 27

ISO 5211 Flange Type: F05/ F07/ F09/ F10/ F12/ F14/ F16/ F25

Features

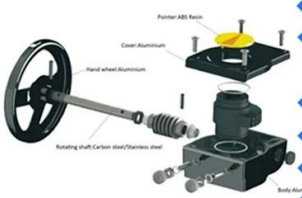

- ISO 5211 direct mount patterns.
- Filled with special lubricant before leaving the factory.
- Weatherproof is IP 65.
- The output torque range: 180-5500NM
- 5 degrees angle adjusting.
- All aluminum shell light and beautiful.

Application Scenario

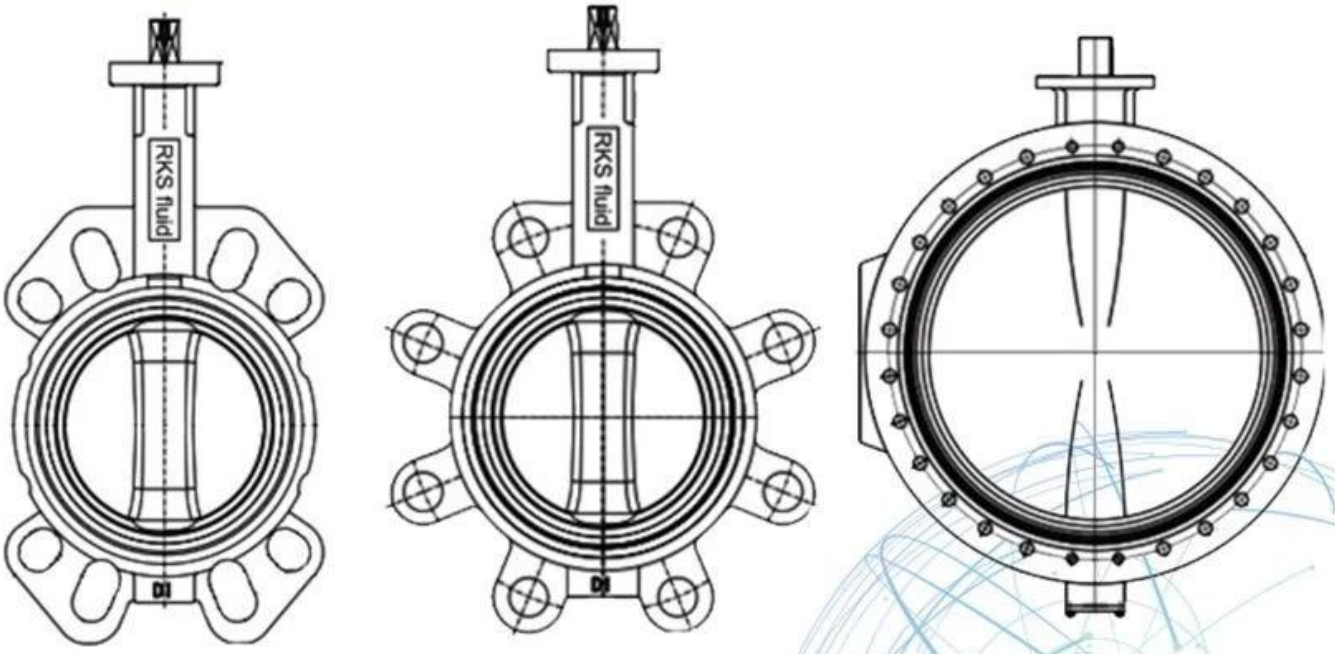

Application Scenario

Our Factory

Company Advantages

01 21 years of professional experience

02 4 factories

03 Independent research and development team
28 top senior professional researchers

04 2 professional testing centers

05 100% high level ex-factory inspection

06 High quality imported materials

07 2 years quality assurance, repair and replacement

في عام 1997. نحن ورشة إنتاج لكل من المسبك و RKSfluid تأسست
الآلات ومركز البحث والتطوير ومركز فحص الجودة. التصنيع
وخلايا معالجة احترافية وطيفًا واسعًا CNC تشمل المرافق مراكز تصنيع
معدات اللحام والتجميع الآلي وخطوط الطلاء. لقد أنشأنا فريقًا للتصميم ،
البحث و التنمية. مركز الاختبار الجديد لدينا كمركز اختبار منصة الخدمة العامة في
للوحدة المرجعية للصمام الصيني ، للمشاركة GB كن المعيار ، Liaoning مقاطعة
في تطوير معايير صناعة الصمامات ذات الصلة. من أجل تسريع
RKS التوسع في الأعمال الخارجية وتكامل الموارد ، ودعم نجاح
مبيعات سلسة في الولايات المتحدة الأمريكية وألمانيا وروسيا. لدينا وكيل أمريكي. معايير تصميم منتجاتنا
الغلاف: GB ، ISO ، المعتمد من ، المعيار الألماني والأمريكي TUV لـ CE و ADWO- 2000 ،
منتجاتنا: صمامات كروية يدوية ، تعمل بالهواء المضغوط وكهربائي ، API. ، TS ، ISO9001
صمامات الفراشة وصمامات البوابة. فحص الصمامات ، صمامات التحكم الآلي. المسبوكات و
التركيبات: أجسام الصمامات ، أغطية الصمامات ، الأقراص ، السيقان ، صندوق التروس ، الوصلات العامة ، محولات الشفة ،
التنصت على السروج: بعد سنوات من التطوير ، نواصل التحسين والبحث عن الابتكار
مع الالتزام بـ "التكنولوجيا المثبتة والميزات الفائقة والقيمة الأسطورية"
في عام 1997 RKSfluid تأسست. فلسفة قيمة المنتج. رضا العملاء هو هدفنا في العمل!

نحن ورشة إنتاج لكل من المسبك و
الآلات ومركز البحث والتطوير ومركز فحص الجودة. التصنيع
وخلايا معالجة احترافية وطيفًا واسعًا CNC تشمل المرافق مراكز تصنيع
معدات اللحام والتجميع الآلي وخطوط الطلاء. لقد أنشأنا فريقًا للتصميم ،
البحث و التنمية. مركز الاختبار الجديد لدينا كمركز اختبار منصة الخدمة العامة في
للوحدة المرجعية للصمام الصيني ، للمشاركة GB كن المعيار ، Liaoning مقاطعة
في تطوير معايير صناعة الصمامات ذات الصلة. من أجل تسريع
RKS التوسع في الأعمال الخارجية وتكامل الموارد ، ودعم نجاح
مبيعات سلسة في الولايات المتحدة الأمريكية وألمانيا وروسيا. لدينا وكيل أمريكي. معايير تصميم منتجاتنا
الغلاف: GB ، ISO ، المعتمد من ، المعيار الألماني والأمريكي TUV لـ CE و ADWO- 2000 ،
منتجاتنا: صمامات كروية يدوية ، تعمل بالهواء المضغوط وكهربائي ، API. ، TS ، ISO9001
صمامات الفراشة وصمامات البوابة. فحص الصمامات ، صمامات التحكم الآلي. المسبوكات و
التركيبات: أجسام الصمامات ، أغطية الصمامات ، الأقراص ، السيقان ، صندوق التروس ، الوصلات العامة ، محولات الشفة ،
التنصت على السروج: بعد سنوات من التطوير ، نواصل التحسين والبحث عن الابتكار

مع الالتزام بـ "التكنولوجيا المثبتة والميزات الفائقة والقيمة الأسطورية"
فلسفة قيمة المنتج. رضا العملاء هو هدفنا في العمل!
مجال العمل: منتجات التحكم في السوائل والتكنولوجيا ومنتجات حماية البيئة.

II مراكز تصنيع CNC وطلاء وخلايا معالجة احترافية ومعدات لحام وخطوط تجميع أوتوماتيكية متقدمة.

III الوحدة المرجعية القياسية في الصين ، للمشاركة في تطوير معايير صناعة الصمامات ذات الصلة.

IV أنشأنا مركزًا للبحث والتطوير في هيوستن ، تكساس ، بالولايات المتحدة.

V معيار المنتج: GB ، المعيار الأمريكي ، المعيار الألماني ، TUV CE ، ISO 9001 ، ADWO-2000 ، TS ، PED ، WRC WRAS ، KTW ، API 6D ، API609.

VI الإنتاج الرئيسي: صمام فراشة ، صمام كروي ، صمام بوابة ، صمام فحص ، صمامات كروية ، تجهيزات الأنابيب ، مشغل يدوي / هوائي / كهربائي ، أجزاء الصمام.

Exhibition Photos

التعليمات

س: إذا كنت بحاجة إلى عرض أسعار ، فما هي المعلومات التي نحتاجها؟
ج: مواد الصمامات ، درجة الحرارة ، الضغط ، المتوسط ، نظام التطبيق.

س: هل يمكنك توفير مشغلات ، ماذا لديك؟
ج: هوائي ، كهربائي ، هيدروليكي ، صمامات الملف اللولبي. مشغلات RKSfluid تعتمد تكنولوجيا الولايات المتحدة الأمريكية. الذي تحتاجه ، أخبرنا فقط.

س: ما هي قدرتك الإنتاجية؟
ج: يحتوي RKSfluid على أربعة مصانع يمكنها توفير المنتجات التي تحتاجها.

س: مهلة الإنتاج
ج: المنتجات العادية لديها مخزون في 2 ~ 5 أيام عمل. قاعدة مخصصة حسب حاجتك.

س: موك
ج: 1 قطعة لجميع المنتجات.

س: ماذا عن ضمان الجودة؟
ج: اختبار جودة 100٪ قبل التسليم ، ضمان لمدة سنتين. تأكد من سلامة عمل النظام الخاص بك.
حصلنا على شهادة ISO. ، CE ، WRAS ، API ، TUV
يتوافق المعيار مع DIN و ASME و BS EN و JIS و API و AWWA.

س: كيف يمكنك تقديم خدمة عالية الجودة لعملائنا؟
ج: تمتلك RKSfluid خبرات 20 عامًا وأكثر من 70 مهندسًا في مجال البحث والتطوير يقدمون لك الدعم الفني واختيار الطراز وإرشادات التثبيت.