□□□

· □□□□□□□□□□□□□□□□□□□□□□□□□
· □□□□□□□□□□□□□□□□□□□□□□□□□□□□□
· □□□□□□□□□□□□□□□□□□□□□□□□□□□□□ PN 40 bar□□□□□□□□□□□□□□□□□
· □□□□□□□□□□□□□□□□□□□□□□□□□□□□□□□□□□□□
· □□□□□□□□□□□□□□□□□□□□□□□□□□□□
· □□□□□□□□□□□□□□□□□□□□□□□□□□□□
· D□□□□□□□□□□□□□□□□1.5 psi□0.1 bar□□
· □□

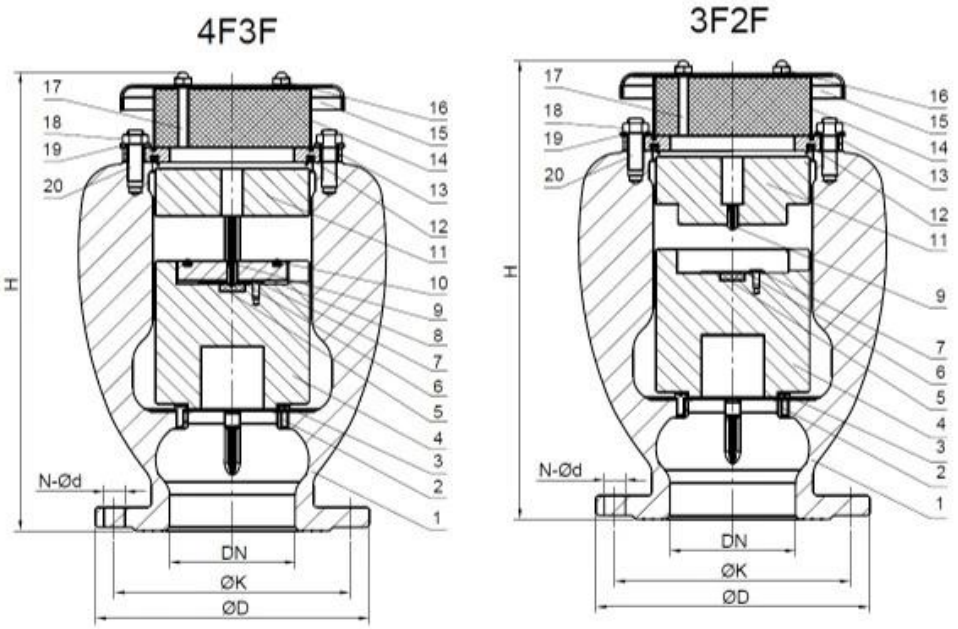

□□□□ □

· □□□□□□□□□□□□□□□□□□□□□□□□□
· □□□□□□□□□□□□□□□□□□□□□□□□□ □□□□□□□□□□□□□□□□□□□□

COMPANY INFORMATION

RKSfluid □□□1997□□□□□□□□□□□□□□□ □□□□□□□□□□□□□□□□□□□□□ □□□□□ CNC □□□□□□□□□□□□□□□□□ □□□□□□□□□□□□□□□□□□□□

COMPANY FACTORY

Ⅰ□□□□□□□□□□□□□□□□□□□□□□□□

Ⅱ □□

Ⅲ□□□□□□□□□□□□□□□□□□□□□□□□□□□

□□□□□□□□□□□□□□□□□□□□□□□□□□□

V □□□□□□□□□□□□□□□TUV CE□ISO 9001□ADWO-2000□TS□PED□WRC WRAS□KTW□API 6D□API609□

□□□□□□□□□□□□□□□□□□□□□□□□□□□□□□□□□□□□□/□□/□□□□□□□□□□□□

COMPANY QUALIFICATION

COMPANY EXHIBITION

□□□□□

□: □□□□□□□□□□□□□□□□□□

□□□□”□□□□□□□□□□□□□□□□□□

□: □□□□□□□□□□□□□□□□□

□□□□□□□□□□□□□□□□□□□ RKSfluid □□□□□□□□□□□□□□□□□□□□□□□□□

□: □□□□□□□□□□□□

A□ RKSfluid □□□□□□□□□□□□□□□□□□□□

□□□□□□

A□ □□□□□ 2~5 □□□□□□□□□□□□□□□□□□□

□**:** □□□□□

□: □□□□ 1 □□

□**:** □□□□□□□□

□: □□□ 100% □□□□□2 □□□□□□□□□□□□□□□

□□□□□ TUV□API□WRAS□CE□ISO □□□

□□□□ DIN□ASME□BS EN□JIS□API□AWWA□

□**:** □□□□□□□□□□□□□□□□□□□

A□ RKSfluid □□20□□□□70□□□□□□□□□□□□□□□□□□□□□□□□□□□□□□