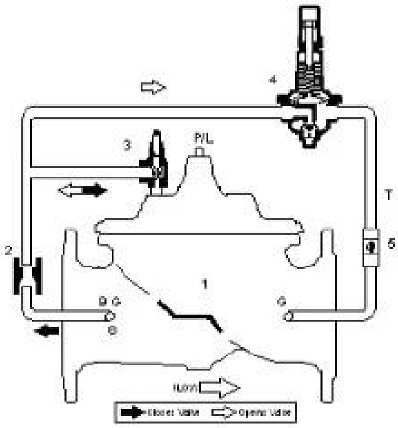

减压阀 也称为压力稳定阀，减压稳定阀。无论在阀波动和变化之前的流量或压力如何，阀门都可以在阀后降低到低压之前是高压，并保持稳定性；即使阀没有用户水，也可以保持稳定的出口压力（降低静压）。

特征:

完全钻孔的地球图案设计，完全打开时头部损失最低

保持稳定的工作状态，即使流速接近零

高灵敏和强度织物增强膜片

-1000000循环测试在工作压力下完全关闭和开放

- 工作压力破坏性测试的5倍

大多数组件由CNC加工

融合键合的环氧涂料工艺基于GSK&WIS标准

高标准生产测试

- 密封测试: 低压0.5 bar

高压1.1xpn+1杆

- 外壳测试: 1.5xpn+1 bar

- 压力调制振动: +/- 0.2 bar

数据自动收集1000次/秒，显示静态或动态图表

易于安装，操作和免费维护

带有WRAS/KTW/NSF/FDA/ACS认证的不同材料符合不同的市场

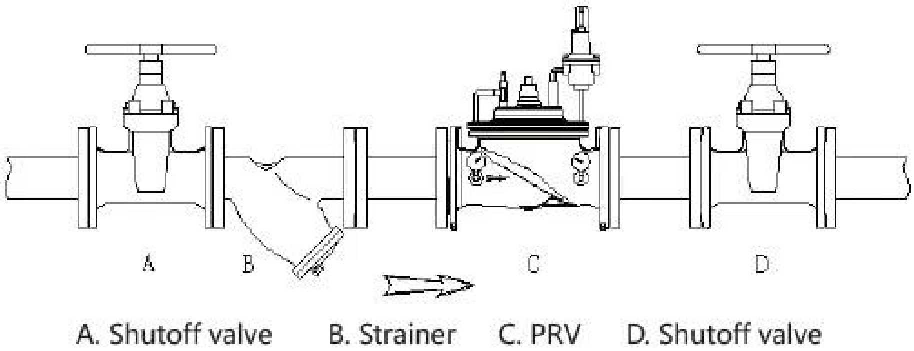

应用区

城市供水和工业，农业水传输线等。

工作准则

减压阀是一种准确且飞行员控制的阀，无论进气水压盒装如何，它都可以降低高入口水压到稳定的下游压力。

| | |
|---|---|
| 尺寸 | DN40-DN1200 |
| 在职的中等的 | 水 |
| 温度 | 0℃~70℃ |
| 材料 | 延性铁/不锈钢钢/铸件钢/青铜/铝合金 |

| Dn | l | H | H1 | Dn | l | H | H1 |
|---|---|---|---|---|---|---|---|
| 40 | 230 | 139 | 85 | 250 | 730 | 476 | 205 |
| 50 | 230 | 139 | 85 | 300 | 850 | 526 | 232 |
| 65 | 290 | 159 | 95 | 350 | 980 | 585 | 262 |
| 80 | 310 | 179 | 102 | 400 | 1100 | 624 | 292 |
| 100 | 350 | 214 | 112 | 500 | 1250 | 720 | 360 |
| 125 | 400 | 278 | 127 | 600 | 1450 | 835 | 424 |
| 150 | 480 | 333 | 145 | 800 | 1850年 | 1110 | 515 |
| 200 | 600 | 407 | 172 | 1000 | 2250 | 1350 | 630 |

## COMPANY INFORMATION

i业务领域：流体控制产品，技术和环境保护产品。

ii高级CNC加工中心，专业过程单元格，宽量焊接设备，自动组装线和涂料。

iii中国的标准参考单元，以参与相关阀行业标准的制定。

iv我们在美国的德克萨斯州休斯敦建立了一个研发中心。

v产品标准: GB，德国标准，美国标准，TUV CE，ISO 9001，ADWO-2000，TS，PED，WRC WRAS，KTW，KTW，API 6D，API609。

VI主要产量：蝴蝶阀，球阀，闸阀，止回阀，地球阀，管道配件，手动 /气动 /电动执行器，阀零件

## COMPANY FACTORY

01
21 years of professional experience
02
4 factories
03
Independent research and development team
28 top senior professional researchers
04
2 professional testing centers
05
100% high level ex-factory inspection
06
High quality imported materials
07
2 years quality assurance, repair and replacement

## COMPANY QUALIFICATION

## COMPANY EXHIBITION

常问问题

问：如果我需要报价，我们需要什么信息？

答：阀门的材料，温度，压力，中等，诉讼系统。

问：您能提供执行器，您拥有什么吗？

答：气动，电动，hrdraulic，螺线管阀。RKSfluid执行器采用美国技术。您需要的，告诉我们。

问：您的生产能力是多少？

答：RKSfluid有四个可以提供所需产品的工厂。

问：生产交货时间

答：普通产品在2~5个工作日内有库存。根据您的需求进行定制的基础。

问：订单

答：所有产品的1%。

问：质量保证怎么样？

答：交货前100%质量测试，2年保修。确保您的系统工作安全。

我们获得了TUV，API，WRAS，CE，ISO认证。

标准符合DIN，ASME，BS EN，JIS，API，AWWA。

问：您如何为我们的客户提供优质的服务？

答：RKSfluid拥有20年的经验，超过70个研发工程师为您提供技术支持，模型选择和安装指导。