□□□□
1□□□□□□□
2. □□□□□
3.□□□□□
4. □□□□□□□□□□□□□□□□□□□□□□□□□□
□□□□□
1. □□□□□□□□□□□□□□□□□□
2. □□□□□□□□□□□□□□□□□□□□□□□□□□□□□□□□ PN40□□□□□□□□□□□□□□□□□
3□□□□□□□□□□□□□□□
4□□□□□□□□□□□□□□□
5.□□□□□□□□□□□□□□□
6. □□□□□□□□□□□□□□□□□□□□□□□□□□□□□□
7□□□□□□□□□□□□□□□□□□□□□□□□□□□□□□□□□□□
8. □□□□□□□□□□□□□□□□□□□□□□□□□□□□□\
9. □□

4F3F

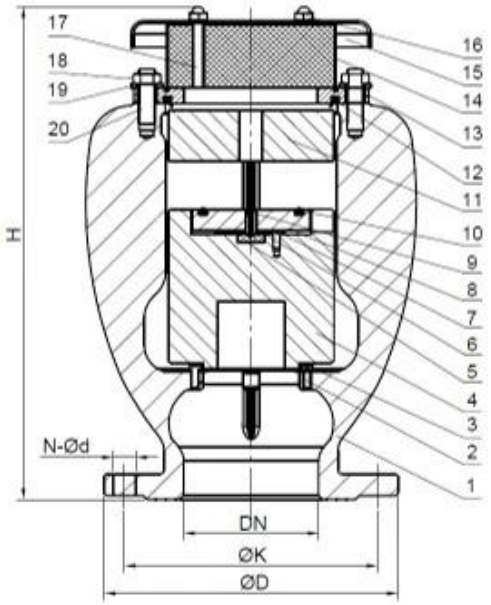

3F2F

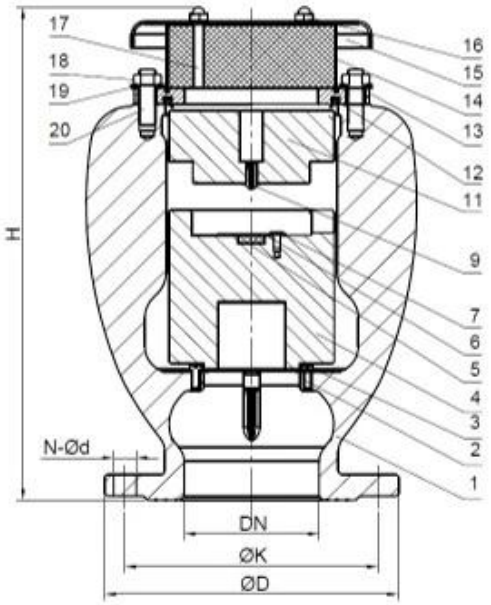

300	445	460	485	515	ϕ 400	ϕ 410	ϕ 430	ϕ 450	12- ϕ23	12- ϕ28	16- ϕ31	16- ϕ34	980	286	800	205
250	395	405	425	450	ϕ 350	ϕ 355	ϕ 370	ϕ 385	12- ϕ23	12- ϕ28	12- ϕ31	12- ϕ34	800	185	650	139
200	340		360	375	ϕ 295		ϕ 310	ϕ 320	8- ϕ23	12- ϕ23	12- ϕ28	12- ϕ31	650	129	520	76
150	285		300		ϕ 240		ϕ 250		ϕ 8-23		8- ϕ28		520	70	370	39
100	220		235		ϕ 180		ϕ 190		ϕ 8-19		8- ϕ23		370	34	300	28
80	200				ϕ 160				ϕ 8-19				300	26	220	15.5
50	165				ϕ 125				ϕ 4-19				220	14.5	-	-
DN	PN10	PN16	PN25	PN40	PN10	PN16	PN25	PN40	PN10	PN16	PN25	PN40	H(mm)	Weight(kg)	H(mm)	Weight(kg)
	ϕ D(mm)				ϕ K(mm)				N-ϕd(mm)				Full Bore		Reduced Bore	

COMPANY INFORMATION

RKSfluid □□□1997□□□□□□□□□□□□□□□ □□□□□□□□□□□□□□□□□□□□□ □□□□□ CNC □□□□□□□□□□□□□□□□□ □□□□□□□□□□□□□□□□□□□□

COMPANY FACTORY

Ⅰ□□□□□□□□□□□□□□□□□□□□□□□□

Ⅱ □□

Ⅲ□□□□□□□□□□□□□□□□□□□□□□□□□□□

□□□□□□□□□□□□□□□□□□□□□□□□□□□

V □□□□□□□□□□□□□□□TUV CE□ISO 9001□ADWO-2000□TS□PED□WRC WRAS□KTW□API 6D□API609□

□□□□□□□□□□□□□□□□□□□□□□□□□□□□□□□□□□□□□/□□/□□□□□□□□□□□□

COMPANY QUALIFICATION

COMPANY EXHIBITION

□□□□□

□: □□□□□□□□□□□□□□□□□□

□□□□”□□□□□□□□□□□□□□□□□□

□: □□□□□□□□□□□□□□□□□

□□□□□□□□□□□□□□□□□□□ RKSfluid □□□□□□□□□□□□□□□□□□□□□□□□□

□: □□□□□□□□□□□□

A□ RKSfluid □□□□□□□□□□□□□□□□□□□□

□□□□□□

A□ □□□□□ 2~5 □□□□□□□□□□□□□□□□□□□

□**:** □□□□□

□: □□□□ 1 □□

□**:** □□□□□□□□

□: □□□ 100% □□□□□2 □□□□□□□□□□□□□□□

□□□□□ TUV□API□WRAS□CE□ISO □□□

□□□□ DIN□ASME□BS EN□JIS□API□AWWA□

□**:** □□□□□□□□□□□□□□□□□□□

A□ RKSfluid □□20□□□□70□□□□□□□□□□□□□□□□□□□□□□□□□□□□□□