[illegible]

· [illegible]

· [illegible]

· [illegible]

[illegible]

· [illegible]

· [illegible]

· [illegible]

· [illegible]

· [illegible] 0.2 [illegible]

· [illegible]/[illegible]/[illegible]

· [illegible]EN 558-1[illegible]ISO 5752 [illegible]EN 1092-2[illegible]ISO 7005-2 [illegible]

[illegible]	DN50 - DN600 (NPS2-NPS24)
[illegible]	PN10/16/25
[illegible]	0℃~80℃
[illegible]	[illegible]
[illegible]	[illegible]
[illegible]	GB/T 12235-2007
[illegible]	EN 558-1
[illegible]	EN 1092-2

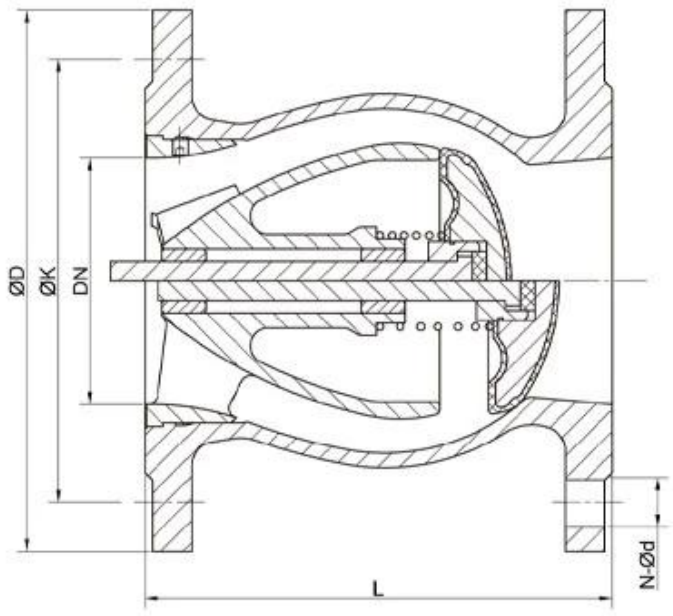

NPS2-NPS14 (DN50-DN350)

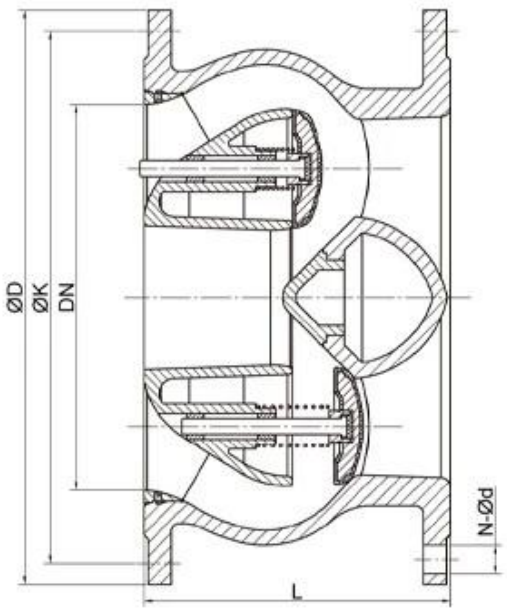

NPS16-NPS24 (DN400-DN600)

COMPANY INFORMATION

I□□□□□□□□□□□□□□□□□□

Ⅱ □□□□□□□□□□□□□□□□□□□□□□□□□□□□□□□□

Ⅲ□□□□□□□□□□□□□□□□□□□□□

□□□□□□□□□□□□□□□□□□□□□

V □□□□□□□□□□□□□TUV CE□ISO 9001□ADWO-2000□TS□PED□WRC WRAS□KTW□API 6D□API609□

□□□□□□□□□□□□□□□□□□□□□□□□□□□□/□□/□□□□□□□□□□

COMPANY FACTORY

01
21 years of professional experience
02
4 factories
03
Independent research and development team
28 top senior professional researchers
04
2 professional testing centers
05
100% high level ex-factory inspection
06
High quality imported materials
07
2 years quality assurance, repair and replacement

COMPANY QUALIFICATION

COMPANY EXHIBITION

Partners

TALIS
GEMÜ
WATTS
Bray
hawle
amri
BAYARD
AVK
EBRO
KEYSTONE
EMERSON
GIBSON
CAMERON
CMO VALVES
SWISS fluid
SAINT-GOBAIN
KSB
tyco
TTV
SAPAG
haike

常问问题
问: 如果我需要报价，我们需要什么信息？
答：阀门”材料、温度、压力、介质、应用系统。
问: 你们能提供执行器吗？你们有什么？
答：气动阀、电动阀、液压阀、电磁阀。 RKSfluid 执行器采用美国技术。您需要什么，请告诉我们。
问: 你们的生产能力是多少？
A： RKSfluid 拥有四个工厂，可以提供您需要的产品。
问：生产周期
A： 正常产品在 2~5 个工作日内有库存。根据您的需要定制。
问: 最小起订量
答: 所有产品 1 件。
问: 质量保证怎么样？
答: 交货前 100% 质量测试，2 年保修。确保您的系统工作安全。
我们获得了 TUV、API、WRAS、CE、ISO 认证。
标准符合 DIN、ASME、BS EN、JIS、API、AWWA。
问: 你们如何为我们的客户提供优质的服务？
A： RKSfluid 拥有27年经验，70多名研发工程师为您提供技术支持、选型和安装指导。