Features

□□□

1.□□□ 2.□□□ 3.□□ 4.□□□ 5.comply□BS EN 1074-4

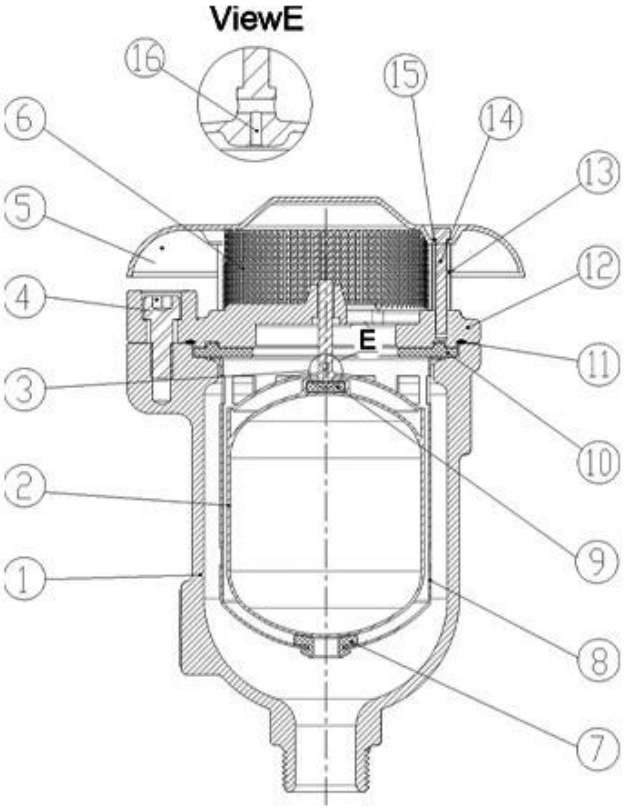

DN25-DN50

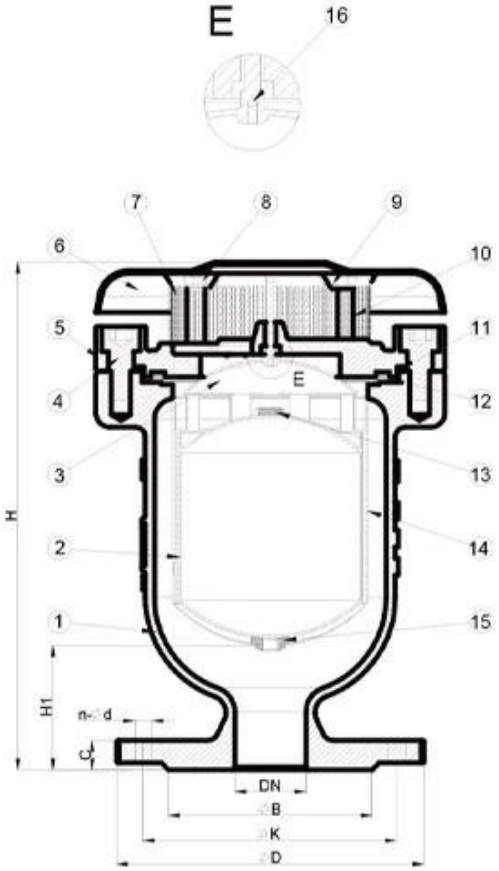

DN50-DN300

Our Factory

RKSfluid□□□1997□□□□□Foundry□
□□□□□□□□□□□□□□□□□□
□□□□CNC□□□□□□□□□□□□□□□□□
□□□□□□□□□□□□□□□□□□□□□□□□□□□□□□□
□□□□□□□□□□□□□□□□□□□□□□□□□

□□□□□□□□□□□□□□□□□GB□□□
□□□□□□□□□□□□□□□□□□
□□□□□□□□□□□□□□□□RKS□□□
□□□□□□□□□□□□□□□□□□□□□□□□□□□□□□□□□□□□
□□□GB□ISO□□□□□□□□□□TUV□□CE□ADWO-2000□
ISO9001□TS□API□□□□□□□□□□□□□□□□□□
□□□□□□□□□□□□□□□□□□□□
□□□□□□□□□□□□□□□□□□□□□□□□□□□□□
□□□□□□□□□□□□□□□□□□□□□
□□□□“□□□□□□□□□□□□□□□□□□”□□□□□
□□□□□□□□□□□□□□□□□□□□□
i□□□□□□□□□□□□□□□□□□□□□□

ii□□CNC□□□□□□□□□□□□□□□□□□□□□□□□□□□

iii□□□□□□□□□□□□□□□□□□□□□□□

iv□□□□□□□□□□□□□□□□□□□□□□□□

v□□□□□GB□□□□□□□□□□□TUV CE□ISO 9001□ADWO-2000□TS□PED□WRC
WRAS□KTW□KTW□API 6D□API609□

VI□□□□□□□□□□□□□□□□□□□□□□□□□□□□□□□ /□□ /□□□□□□□□□□

Our Certificates

Exhibition Photos