RKSfluid®

RKSfluid®

RKSfluid®

RKSfluid®

RKSfluid

RKSfluid®

RKSfluid®

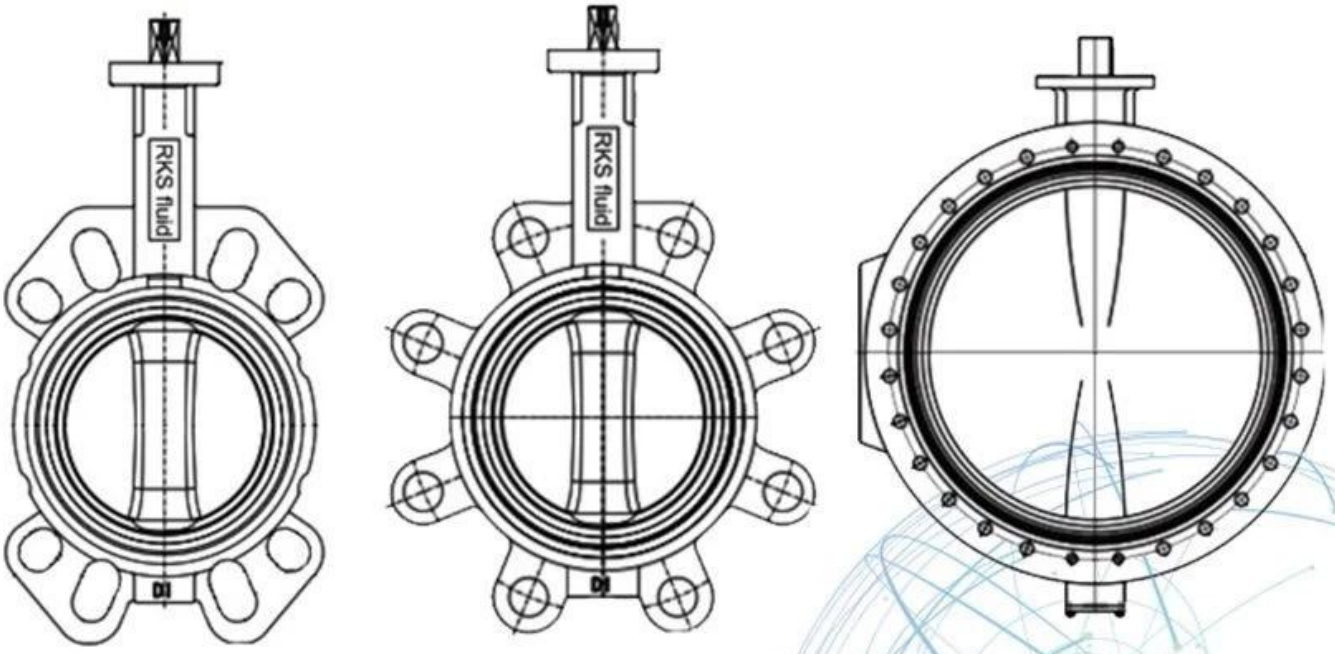

Application Scenario

Our Factory

I Geschäftsbereich: Fluid Control Produkte, Technologien und Produkte für den Umweltschutz.

Ⅱ Fortgeschrittene CNC-Bearbeitungszentren, professionelle Prozesszellen, Schweißgeräte mit großer Bandbreite, automatische Montage- und Beschichtungslinien.

Ⅲ Chinas Standardreferenzeinheit, um an der Entwicklung relevanter Normen für die Ventilindustrie teilzunehmen.

Ⅳ Wir haben in Houston, Texas, USA, ein Forschungs- und Entwicklungszentrum eingerichtet.

V Produktnorm: GB, Deutsche Norm, Amerikanische Norm, TÜV CE, ISO 9001, ADWO-2000, TS, DGRL, WRC WRAS, KTW, API 6D, API609.

Ⅵ Hauptproduktion: Absperrklappe, Kugelventil, Absperrschieber, Rückschlagventil, Absperrkugelventil, Rohrverschraubungen, manueller / pneumatischer / elektrischer Antrieb, Ventilteile.

Exhibition Photos

Our Certificates