Product Description

Super Anti-corrosion

Epoxy powder coating 200-250μm,

baking varnish over 200℃,

use AkzoNobel material.

Free wedge nut, reduces the stem bending forces and at the same time enables it to be easily replaced.

The more compact new cap, reduces the water retention areas in order to reduce the risk of bacterial growth.

One piece stainless steel stem in for better resistance to axial load and to with stand higher operating torques.

Three locking tab for bayonet system prevents self-dismantling.

Dust guard integrating three O-ring shape, prohibiting the introduction of foreign bodies at the stem.

Male guiding system with composite sliding skate reduces the wear of the wedge against the body, allowing a smooth functionality and a longer life time of the valve.

Triple seal at the operating stem to ensure tightness with the test of time (2500 cycles).

New male composite sliding skate technology ensuring a low operating torque even under high differential pressure and preventing damage or corrosion generated by the friction.

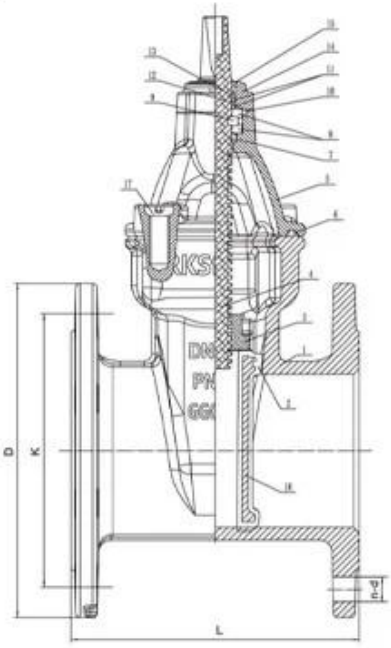

Name	Material
Body	GGG50
Disc	GGG40+EPDM
Wedge nut	C48600
Stem	SS431
Bonnet	GT450-10
Gasket	EPDM
Y-ring	EPDM85-90
Fix ring	CuZn21Si3/C69300
Thrust bearing	C69300
Seal ring	EPDM7O
O ring	NBR
Retainer ring	POM
Bushing ring	POM
Gland	SS431
Dustproof ring	EPDM85
Disc core	GGG40
Bolt	SS316

Design standard

Design standard	BS EN 1171 ANSI
Flange	GB/T 17241.6-2008、 DIN 2633-1975、 BS EN1902-2
Face to face	GB/T 12221-2005、 ISO 5752-1988、 BS EN558-1(F4、F5)
Test standard	EN12266

Specification

Size	DN50-900
Pressure	PN10 PN16 class150
Medium	Water
Temperature	0℃~90℃

PRODUCT DISPLAY

SHIPPING PACKAGING

COMPANY INFORMATION

I Geschäftsbereich: Fluid Control-Produkte, Technologie und Umweltschutz-Produkte.

Ⅱ moderne CNC-Bearbeitungszentren, professionelle Prozesszellen, Weitbereichsschweißgeräte, automatische Montagelinien und Beschichtung.

Ⅲ Chinas Standard-Referenzeinheit, bei der Entwicklung von entsprechenden Ventilindustriestandards zu beteiligen.

IV Wir haben ein Forschungs- und Entwicklungszentrum in Houston, Texas, in den USA aufgebaut.

V Produkt-Standard: GB, Deutsche Norm, American Standard, TÜV CE, ISO 9001, ADWO-2000, TS, PED, WRC WRAS, KTW, API 6D, API609.

VI Hauptproduktion: Schmetterlingsventil, Kugelventil, Absperrschieber, Rückschlagventil, Hubventil, Rohrfittings, manuell / pneumatisch / elektrisches Stellglied, Ventilteile.

Exhibition Photos

Our Certificates

FAQ

F: Wenn ich Zitat benötigen, welche Informationen brauchen wir?
A: Die Ventile Materialien, Temperatur, Druck, Medium, Appllication-System.

F: Können Sie Aktoren liefern, was Sie haben?

A: pneumatisch, elektrisch, Hrdraulic, Magnetventile. RKSfluid Aktoren annehmen USA-Technologie. Welche Sie brauchen, sagen Sie uns.

Q: Was ist Ihre Produktionskapazität?
A: RKSfluid hat vier Pflanzen, die die Produkte liefern, die Sie benötigen.

F: Vorlaufzeit
A: Normale Produkte haben Vorrat in 2 bis 5 Werktagen. Customized Basis auf Ihrem Bedarf.

F: MOQ
A: 1pc für alle Produkte.

Q: Wie über die Qualitätssicherung?
A: 100% Qualitätsprüfung vor der Auslieferung, 2 Jahre Garantie. Stellen Sie sicher, Ihr System Arbeitssicherheit.
Wir haben TUV, API, WRAS, CE, ISO-Zertifizierung.
Standard entsprechen DIN, ASME, BS EN, JIS, API, AWWA.

F: Wie können Sie qualitativ hochwertigen Service für unsere Kunden?
A: RKSfluid eigene 20 Jahre Erfahrung und mehr als 70 F & E-Ingenieure bieten technische Unterstützung, Modellauswahl und Installationsanleitung für Sie.