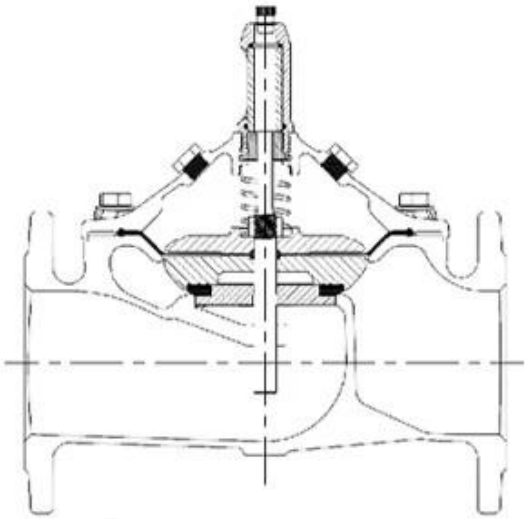

Merkmale:

Fully bore globe pattern design, lowest head loss while fully open
Keep stable working condition even the flow rate close to zero
High sensitive and strength fabric reinforced diaphragm
- 1000000 cycles test between fully close and open with working pressure
- 5 times of working pressure destructive test
Most components are machined by CNC
Fusion bonded epoxy coating process is based on GSK & WIS standard
High standard production test
- Seal test: Low pressure 0.5 bar
High pressure 1.1xPN+1 bar
- Shell test: 1.5xPN+1 bar
- Pressure modulated vibration: +/-0.2 bar
Data collected automatically 1000 times/sec, display with static or dynamic chart
Easy installation, operation and free maintenance
Different materials with WRAS/KTW/NSF/FDA/ACS certification to meet different market

Size	DN40-DN1200
Working Medium	Water
Temperature	0°C~70°C
Material	Ductile Iron/Stainless Steel/Cast Steel/Bronze/Aluminum Alloy
Design Standards	CJ/T 219 & JB/T 10674 & EN 1074-5
Pressure Level	PN10, PN16, PN25
Stress Test Standard	GB/T 13927 & ISO 5208 &EN12266-1
Flange drilling standard	GB17241.6; EN1092-2; ISO7005-2; ANSI / JIS / AS2129
Structure Length	GB 12221 & EN558-1

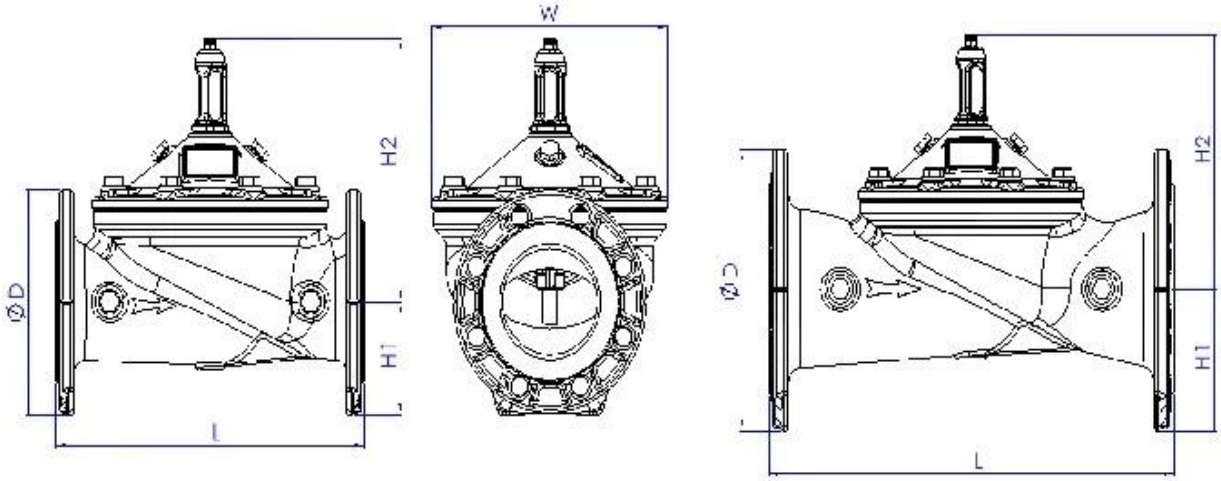

DN	L	H	H1	DN	L	H	H1
40	230	139	85	250	730	476	205
50	230	139	85	300	850	526	232
65	290	159	95	350	980	585	262
80	310	179	102	400	1100	624	292
100	350	214	112	500	1250	720	360
125	400	278	127	600	1450	835	425
150	480	333	145	800	1850	1110	515
200	600	407	172	1000	2250	1350	630

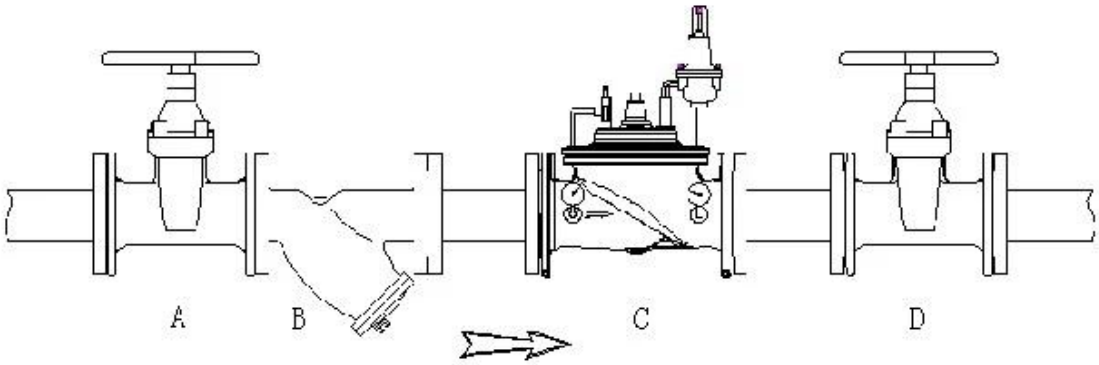

Anwendungsbereich
urban water supply and industrial agricultural water transmission lines,etc.

Arbeitsprinzip
pressure reducing valve is an accurate and pilot controlled valve It can be reduce a high inlet water pressure to a steady downstream pressure regardless of the inlet water pressure chanding.

I Geschäftsbereich: Fluidsteuerungsprodukte, Technologie- und Umweltschutzprodukte.

Ⅱ Advanced CNC-Bearbeitungszentren, professionelle Prozesszellen, Schweißschweißgeräte, automatische Montagelinien und -schichten.

Ⅲ Chinas Standardreferenzeinheit, um an der Entwicklung relevanter Ventilindustrie Normen teilzunehmen.

IV Wir haben in den Vereinigten Staaten ein Forschungs- und Entwicklungszentrum in Houston, Texas, eingerichtet.

V Produktstandard: GB, deutscher Standard, amerikanischer Standard, TÜVE CE, ISO 9001, ADWO-2000, TS, PED, WRC Wras, KTW, API 6D, API609.

VI Hauptproduktion: Schmetterlingsventil, ball valve, gate valve, check valve, globe valves, pipe fittings, manual / pneumatic / electric actuator, valve parts

Exhibition Photos

Our Certificates

FAQ

F: Wenn ich Zitat brauche, welche Informationen brauchen wir?
A: Ventile 'Materialien, Temperatur-, Druck-, Medium-, Applikationssystem.

F: Können Sie Aktuatoren anbieten, was Sie haben?
A: Pneumatische, elektrische, hrdraulische, Magnetventile. RKSfluid-Aktuatoren übernehmen die atemberaubende Technologie. Was Sie brauchen, sagen Sie uns einfach.

F: Wie ist Ihre produktive Kapazität?
A: RKSfluid verfügt über vier Anlagen, die die von Ihnen benötigten Produkte bereitstellen können.

F: Fertigungsleitungszeit
A: Normale Produkte haben in 2 ~ 5 Werktagen Lagerbestand. Kundenspezifische Basis auf Ihrem Bedürfnis.

F: MOQ.
A: 1pc für alle Produkte.

F: Wie wäre es mit der Qualitätssicherung?
A: 100% Qualitätstest vor der Lieferung, 2 Jahre Garantie. Stellen Sie sicher, dass Ihre Systembetriebssicherheit sicher ist.
Wir haben TÜV, API, Wras, CE, ISO-Zertifizierung.
Standard entsprechen nach DIN, ASME, BS DE, JIS, API, AWWA.

F: Wie können Sie unseren Kunden Qualitätsservice anbieten?
RKSfluid eigene 20-jährige Erfahrungen und mehr als 70 R & D-Ingenieure bieten technische Unterstützung, Modellauswahl und Installationsanleitung für Sie.