DESIGN FEATURES

1.Elastic stainless steel sealing ring,"0"leakage

2.Fireproof structural design,blow-out proof stems

3.Auto welding plasma powder surfacing valve seat

4.Hollow design,reduces flow resistance

5.Interchangeable DSS entity seal / multiple-piece

6.stainless and graphite seal

7.ISO5211 Mounting platform,simple connection

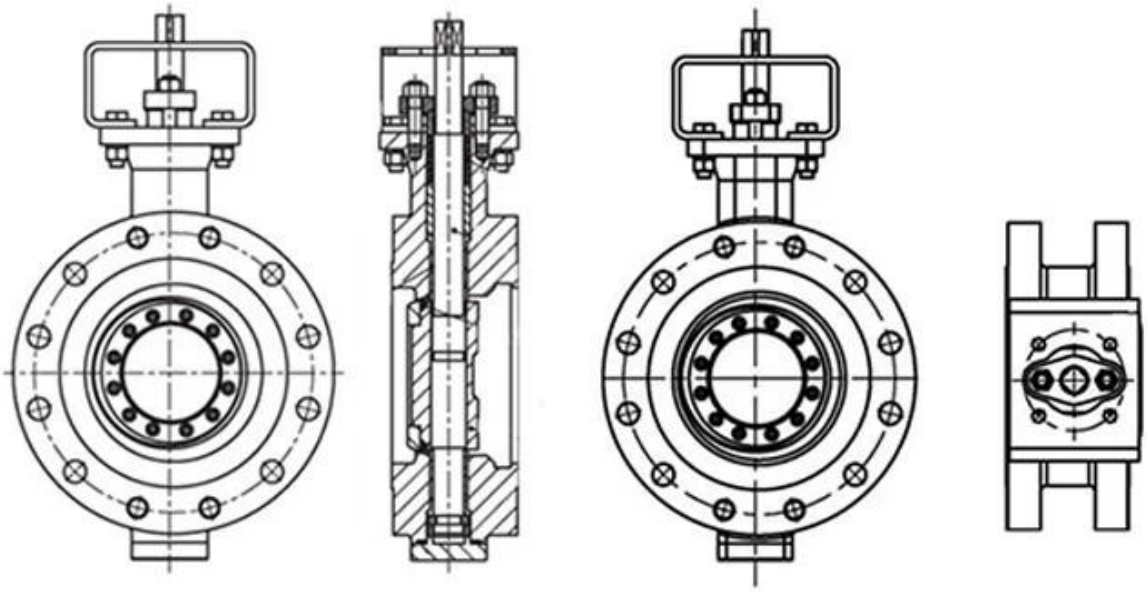

APPLICATION SCENARIO

Industrial water application | Power plant | Sea water desalination | Water treatment | Water supply and drainage | HAVC | Food and drug | Water transport

COMPANY INFORMATION

I Aktivitätsfeld: Fluidkontrollprodukte, Technologien und Umweltschutzprodukte.

Ⅱ Fortgeschrittene CNC -Bearbeitungszentren, professionelle Prozesszellen, große Schweißgeräte mit großer Reichweite, automatische Montagelinien und Beschichtung.

Ⅲ Standardreferenzabteilung Chinas, um an der Entwicklung der relevanten Standards der Ventilindustrie teilzunehmen.

IV Wir haben in den USA ein Forschungs- und Entwicklungszentrum in Houston, Texas, gegründet.

V Produktstandard: GB, Deutscher Standard, American Standard, Tuv CE, ISO 9001, ADWO-2000, TS, PED, WRC WRA, KTW, API 6d, API609.

VI-Hauptproduktion: Schmetterlingsventil, Kugelventil, Netzventil, Anti-Return-Ventile, Globusventile, Rohrbeschläge, manuell / pneumatischer / elektrischer Aktuator, Ventilteile.

COMPANY QUALIFICATION

COMPANY EXHIBITION

FAQ

F: Wenn ich ein Angebot brauche, welche Informationen brauchen wir?
A: Ventilmaterialien, Temperatur, Druck, Mitte, Anwendungssystem.

F: Können Sie Aktuatoren zur Verfügung stellen, was Sie haben?
A: Pneumatische, elektrische, hrdraulische, Magnetventile. RKSfluid -Aktuatoren übernehmen amerikanische Technologie. Du brauchst, sag es uns.

F: Was ist Ihre Produktionskapazität?
A: RKSfluid verfügt über vier Pflanzen, die die von Ihnen benötigten Produkte bereitstellen können.

F: Produktionszeit
A: Normale Produkte haben Aktien in 2 ~ 5 Arbeitstagen. Personalisierte Basis auf Ihrem Bedürfnis.

F: Moq
A: 1PC für alle Produkte.

F: und Qualitätsversicherung?
A: Qualitätstest 100% vor der Lieferung, 2 Jahre Garantie. Stellen Sie sicher, dass Ihre Systemsicherheit sicherstellen.
Wir haben die TUV, API, WRAS, CE -Zertifizierung, ISO erhalten.
Standardeinhaltung mit Din, Asme, BS EN, JIS, API, Awwa.

F: Wie können Sie unseren Kunden einen hochwertigen Service bieten?

A: RKSfluid verfügt über 20 Jahre Erfahrung und mehr als 70 F & E -Ingenieure bieten technische Unterstützung, Auswahl von Modellen und Installationstipps für Sie.