Beschreibung:
Die zwei Teile des Schmetterlingsventils vom Typ Körperwafer und eine konzentrische Scheibe und eine Sitzkonfiguration mit PTFE -Struktur des gesamten Packs werden für den Körper das ganze Paket PTFE -Malfähigkeiten.Die Malstärke kann bis zu 3 bis 4 mm erreichen, was die direkte Wechselwirkung zwischen Körper und Medium und die Korrosion des Mediums für den Körper effektiv vermeidet.Verschiedene Malfähigkeiten und Materialien von Ventiles CD werden nach Bedarf des Kunden wie PTFE- und Nylonmalerei, Edelstahl und Bronzematerial für den Körper usw. genommen.

Besonderheit:
1. Absolut dichtes Versiegelung mit Fluss in beide Richtungen
2. Der Ventilkörper und die Scheibe sind genau bearbeitet, was zu einem niedrigen Betriebsmoment und einer langen Lebensdauer und Zuverlässigkeit führt
3. PTFE -Liner sitzt verhindert Korrosion und garantiert eine lange Lebensdauer der Lebensdauer
4. Kann abgebaut werden, materiell spezifisches Recycling möglich
5. Kann am Ende des Rohrs für ein Schmetterlingsventil vom Typ geschleppt werden

DESIGN FEATURES

DURABLE :

· 1 piece non-welded PFA molded DSS Disc stem
· Precision casting WCB/CF8M Bodies

TRIPLE SEAL:

· Triple Seal:Spring loaded Mechanical seal,Radial Lip Seal,FPM
· China ONLY ONE Manufacturer 400Mpa Isostatic pressing PTFE seat,consistent density

ANTI-CORROSION:

· Material: Epoxy powder
· Coating Thickness:200-250μm
· Spraying temp: over 200℃. Doesn't fade, even wipe with diethyl ether

QUALITY STANDARD

· 100% quality test, follow DIN, ASTM, JIS, GB/T, ISO, BS EN, API
· ONLY ONE Manufacturer get CE certification up to DN1800
· 2 years warranty.15000 times On off test,30000 times Destructive experiment

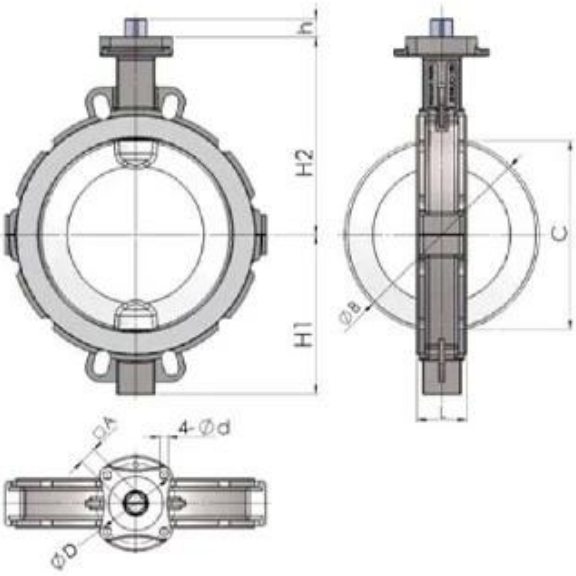

Wafer

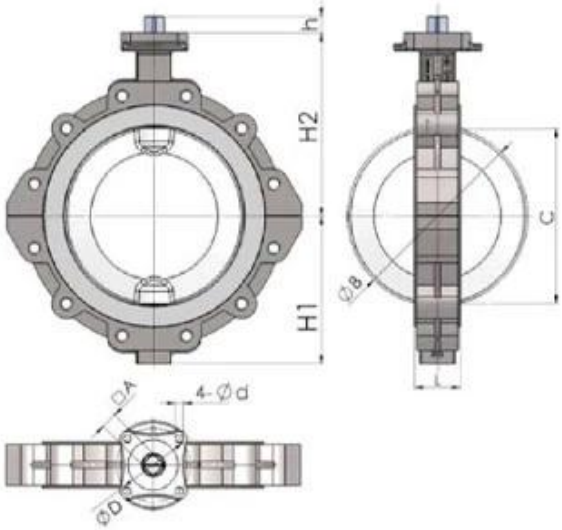

Lug

IMPERIAL DIMENSIONS:Inches										
Size	L	H1	H2	h	A	B	C	D	d	IS05211
NPS2	1.69	2.20	5.31	0.47	0.43	2.01	1.08	1.97	0.28	F05
NPS2 1/2	1.81	3.35	5.91	0.47	0.43	2.72	1.99	1.97	0.28	F05
NPS3	1.81	3.74	6.30	0.63	0.55	3.27	2.70	2.76	0.35	F07
NPS4	2.05	4.13	7.09	0.63	0.55	4.06	3.50	2.76	0.35	F07
NPS5	2.20	4.92	7.68	0.63	0.55	5.00	4.49	2.76	0.35	F07
NPS6	2.20	5.71	10.04	0.63	0.55	5.98	5.57	2.76	0.35	F07
NPS8	2.36	6.69	9.45	0.83	0.75	7.99	7.64	4.02	0.47	F10
NPS10	2.68	8.07	11.81	0.94	0.87	10.00	9.65	4.92	0.51	F12
NPS12	3.07	9.84	12.20	1.14	1.06	12.01	11.61	4.92	0.51	F12

APPLICATION SCENARIO

Industrial water application | Power plant | Sea water desalination | Water treatment | Water supply and drainage | HAVC | Food and drug | Water transport

RKSfluid
Proven Technology-Superior Features-Legendary Value

RKSfluid
Proven Technology-Superior Features-Legendary Value

RKSfluid
Proven Technology-Superior Features-Legendary Value

RKSfluid
Proven Technology-Superior Features-Legendary Value

RKSfluid
Proven Technology-Superior Features-Legendary Value

RKSfluid
Proven Technology-Superior Features-Legendary Value

COMPANY INFORMATION

I Geschäftsbereich: Produkte für Flüssigkeitskontrolle, Technologie und Umweltschutzprodukte.

Ⅱ Fortgeschrittene CNC-Bearbeitungszentren, professionelle Prozesszellen, Weitbereichsschweißgeräte, automatische Montagelinien und Beschichtung.

Ⅲ Chinas Standardreferenzeinheit zur Teilnahme an der Entwicklung der relevanten Standards der Valilbranche.

Ⅳ Wir haben in den USA ein Forschungs- und Entwicklungszentrum in Houston, Texas, eingerichtet.

V Produktstandard: GB, Deutscher Standard, American Standard, Tuv CE, ISO 9001, ADWO-2000, TS, PED, WRC WRAS, KTW, API 6D, API609.

VI -Hauptproduktion: Schmetterlingsventil, Kugelventil, Gattentorventil, Scheckventil, Globusventile, Rohrbeschläge, manuell / pneumatischer / elektrischer Aktuator, Ventilteile.

01
21 years of professional experience
02
4 factories
03
Independent research and development team
28 top senior professional researchers
04
2 professional testing centers
05
100% high level ex-factory inspection
06
High quality imported materials
07
2 years quality assurance, repair and replacement

COMPANY QUALIFICATION

COMPANY EXHIBITION

FAQ

F: Wenn ich ein Angebot benötige, welche Informationen brauchen wir?
A: Materialien, Temperatur, Druck, Medium, Application System.

F: Können Sie Aktuatoren zur Verfügung stellen, was Sie haben?
A: Pneumatische, elektrische, hrdraulische, Magnetventile.RKSfluid -Aktuatoren übernehmen die USA -Technologie.Was Sie brauchen, sagen Sie es uns einfach.

F: Was ist Ihre produktive Kapazität?
A: RKSfluid verfügt über vier Pflanzen, die die von Ihnen benötigten Produkte bereitstellen können.

F: Vorlaufzeit der Produktion
A: Normale Produkte haben in 2 bis 5 Arbeitstagen Lagerbestände.Customized Basis auf Ihren Bedürfnissen.

F: Moq
A: 1PC für alle Produkte.

F: Wie wäre es mit der Qualitätssicherung?
A: 100% Qualitätstest vor der Lieferung, 2 Jahre Garantie.Stellen Sie sicher, dass Ihr System die Sicherheit bearbeitet.
Wir haben TUV, API, WRAS, CE, ISO -Zertifizierung.
Standard entspricht DIN, ASME, BS EN, JIS, API, Awwa.

F: Wie können Sie unseren Kunden einen hochwertigen Service bieten?
A: RKSfluid ODER 20 Jahre Erfahrung und mehr als 70 F & E -Ingenieure bieten technische Unterstützung, Modellauswahl und Installationsanleitung für Sie.