DESIGN FEATURES

DURABLE

- No-pin connection, 1 pc blow-out proof stem
- DI/CI Nodularity over 95%

ANTI-CORROSION

- Material: Epoxy powder: AkzoNobel, Earth Best!
- Coating Thickness: 200-250μm
- Spraying temp: over 200℃. Doesn't fade, even wipe with diethyl ether

QUALITY STANDARD

- 100% quality test, follow DIN, ASTM, JIS, GB/T, ISO, BS EN, API
- ONLY ONE Manufacturer get CE certification up to DN1800
- 2 years warranty. 15000 times On-off test, 30000 times Destructive experiment

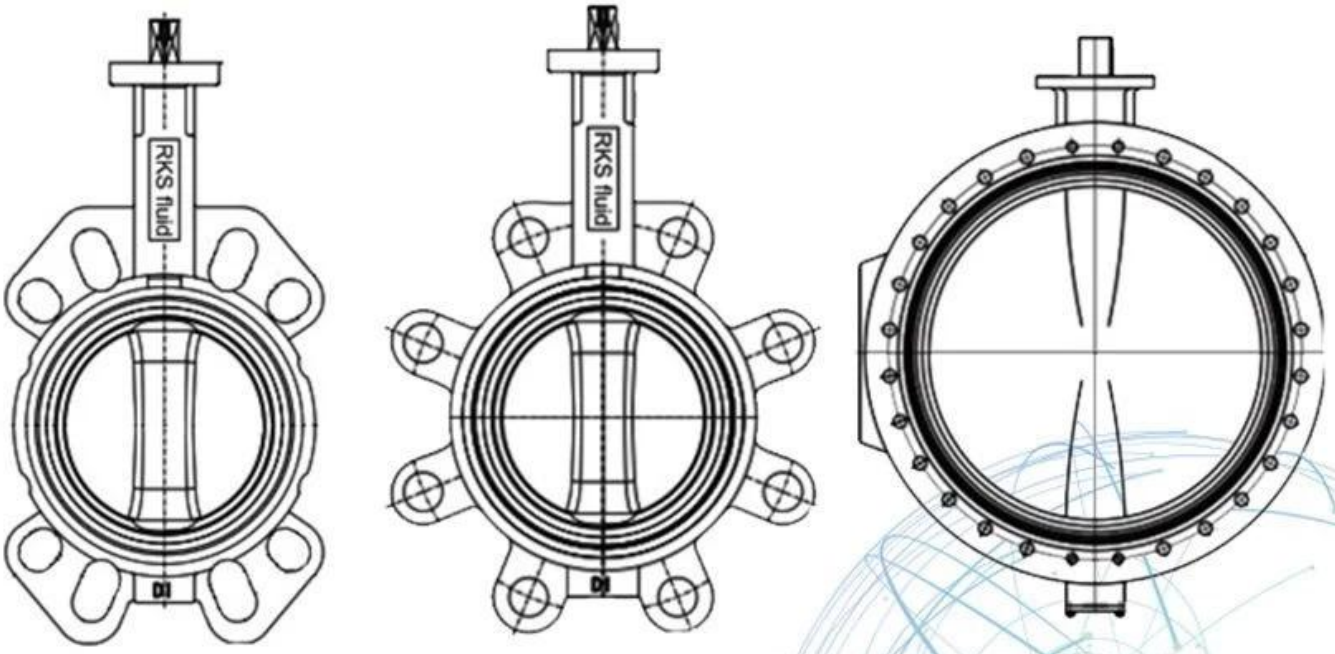

Application Scenario

Our Factory

Company Advantages

01 21 years of professional experience

02 4 factories

03 Independent research and development team
28 top senior professional researchers

04 2 professional testing centers

05 100% high level ex-factory inspection

06 High quality imported materials

07 2 years quality assurance, repair and replacement

I Geschäftsbereich: Fluidsteuerungsprodukte, Technologie- und Umweltschutzprodukte.

Ⅱ Fortgeschrittene CNC-Bearbeitungszentren, professionelle Prozesszellen, Weitbereichsschweißgeräte, automatische Montagelinien und -schichten.

Ⅲ Chinas Standardreferenzeinheit, um an der Entwicklung relevanter Ventilindustrie Normen teilzunehmen.

IV Wir haben in den Vereinigten Staaten ein Forschungs- und Entwicklungszentrum in Houston, Texas, eingerichtet.

V Produktnorm: GB, deutscher Standard, amerikanischer Standard, TÜV-CE, ISO 9001, ADWO-2000, TS, PED, WRC Wras, KTW, API 6D, API609.

VI Hauptproduktion: Schmetterlingsventil, Kugelhahn, Gateventil, Rückschlagventil, Kugelklappen, Rohrarmaturen, manuell / pneumatischer / elektrischer Aktuator, Ventilteile.

Exhibition Photos

Our Certificates

FAQ

F: Wenn ich Zitat brauche, welche Informationen brauchen wir?
A: Materialien, Temperatur, Druck, Medium, Applikationssystem.

F: Können Sie Aktuatoren anbieten, was Sie haben?
A: Pneumatische, elektrische, hrdraulische, Magnetventile. RKSfluid-Stellantriebe übernehmen die atemberaubende Technologie. Was Sie brauchen, sagen Sie uns einfach.

F: Was ist Ihre produktive Kapazität?
A: RKSfluid verfügt über vier Anlagen, die die von Ihnen benötigten Produkte bereitstellen können.

F: Produktionsleiterzeit
A: Normale Produkte verfügen über Aktien in 2 ~ 5 Werktagen. Kundenspezifische Basis auf Ihrem Bedürfnis.

F: MOQ.
A: 1pc für alle Produkte.

F: Wie wäre es mit der Qualitätssicherung?
A: 100% Qualitätstest vor Lieferung, 2 Jahre Garantie. Stellen Sie sicher, dass Ihre Systembetriebssicherheit sicher ist.
Wir haben TÜV, API, Wras, CE, ISO-Zertifizierung.
Standard entsprechen an DIN, ASME, BS DE, JIS, API, AWWA.

F: Wie können Sie unseren Kunden Qualitätsdienst anbieten?
RKSfluid Eigene 20-jährige Erfahrungen und mehr als 70 R & D-Ingenieure bieten technischen Support, Modellauswahl und Installationsberatung für Sie.