DESIGN FEATURES

DURABLE

- No-pin connection, 1 pc blow-out proof stem
- DI/CI Nodularity over 95%

ANTI-CORROSION

- Material: Epoxy powder: AkzoNobel, Earth Best!
- Coating Thickness: 200-250μm
- Spraying temp: over 200℃. Doesn't fade, even wipe with diethyl ether

QUALITY STANDARD

- 100% quality test, follow DIN, ASTM, JIS, GB/T, ISO, BS EN, API
- ONLY ONE Manufacturer get CE certification up to DN1800
- 2 years warranty. 15000 times On-off test, 30000 times Destructive experiment

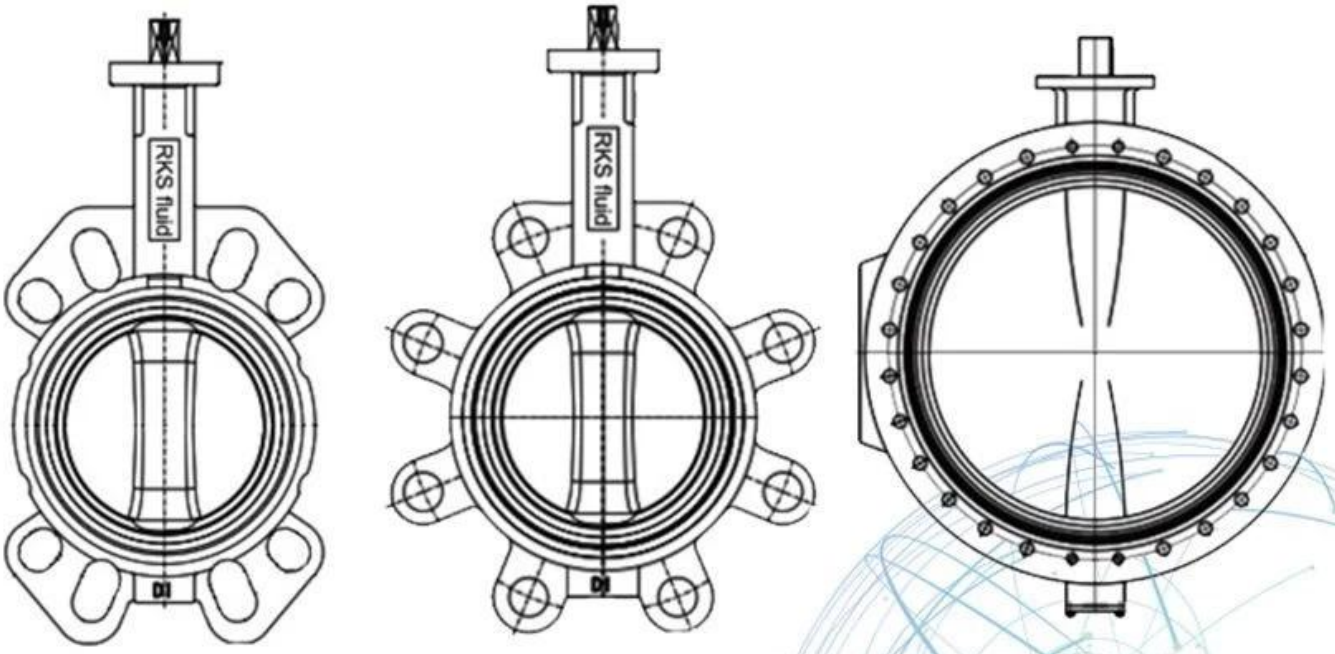

Application Scenario

Our Factory

Company Advantages

01 21 years of professional experience

02 4 factories

03 Independent research and development team
28 top senior professional researchers

04 2 professional testing centers

05 100% high level ex-factory inspection

06 High quality imported materials

07 2 years quality assurance, repair and replacement

I Geschäftsbereich: Fluid Control-Produkte, Technologie- und Umweltschutzprodukte.

Ⅱ Fortschrittliche CNC-Bearbeitungszentren, professionelle Prozesszellen, Breitschweißgeräte, automatische Montagelinien und Beschichtung.

Ⅲ Chinas Standardreferenzeinheit, um an der Entwicklung relevanter Normen für die Ventilindustrie teilzunehmen.

IV In Houston, Texas, USA, haben wir ein Forschungs- und Entwicklungszentrum eingerichtet.

V Produktstandard: GB, deutscher Standard, amerikanischer Standard, TÜV CE, ISO 9001, ADWO-2000, TS, PED, WRC WRAS, KTW, API 6D, API609.

VI Hauptproduktion: Absperrklappe, Kugelhahn, Schieber, Rückschlagventil, Absperrventile, Rohrverschraubungen, manuelle / pneumatische / elektrische Stellantriebe, Ventilteile.

Exhibition Photos

Our Certificates

FAQ

F: Wenn ich ein Angebot benötige, welche Informationen benötigen wir?
A: Material der Ventile, Temperatur, Druck, Medium, Applikationssystem.

F: Können Sie Stellantriebe zur Verfügung stellen, was Sie haben?
A: Pneumatische, elektrische, hydraulische, Magnetventile. RKSfluid-Aktuatoren übernehmen die USA-Technologie. Was du brauchst, sag es uns einfach.

Q: was ist ihre produktionskapazität?
A: RKSfluid hat vier Werke, die die benötigten Produkte liefern können.

Q: Vorlauf in der Produktion
A: Normale Produkte sind in 2 bis 5 Arbeitstagen auf Lager. Individuelle Basis für Ihre Bedürfnisse.

Q: MOQ
A: 1 stück für alle produkte.

Q: Wie wäre es mit der qualitätssicherung?
A: 100% Qualitätstest vor der Lieferung, 2 Jahre Garantie. Stellen Sie die Arbeitssicherheit Ihres Systems sicher.
Wir haben TÜV-, API-, WRAS-, CE- und ISO-Zertifizierung erhalten.
Standard konform zu DIN, ASME, BS EN, JIS, API, AWWA.

F: Wie können Sie unseren Kunden qualitativ hochwertigen Service bieten?
A: RKSfluid verfügt über 20 Jahre Erfahrung und mehr als 70 Entwicklungsingenieure bieten technischen Support, Modellauswahl und Installationsanleitungen für Sie.