RKSfluid®
A key Valve in Flow Control
Butterfly Valve
Ball Valve
Gate Valve
Globe Valve
Check Valve
Pipe Fittings

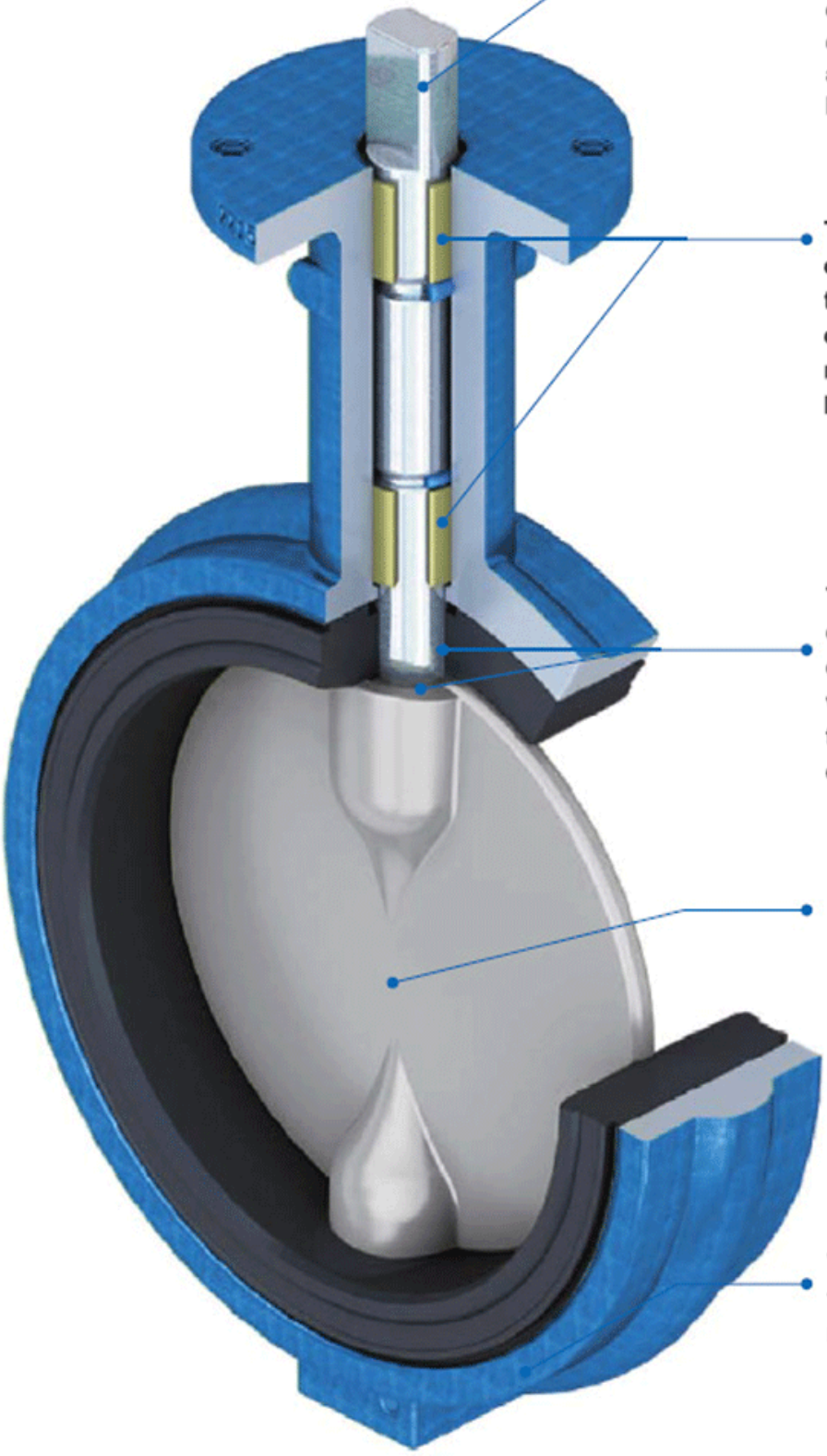

The valve stem is designed for dust-proof and blow-proof in two stages, meeting the requirements of protection grade IP65. The connection between the valve stem and the valve plate is pin free, with higher strength.

The valve body adopts the design of 3 bearings, which are located in the upper, middle and lower parts of the valve body, effectively reducing wear and improving service life.

The seal of RKS valve is ball type double direction bubble class seal, dry type valve shaft, eliminate the valve shaft contact medium, ensure the service life and torque stability of the product.

The valve plate is pin-less, and the shape design is symmetrical design on the center line. When fully open, the flow resistance loss is small, the medium flow state is good, and the noise and vibration during flow are small.

Valve body for internal and external full spray design, with good corrosion resistance

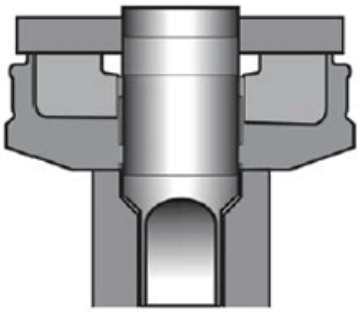

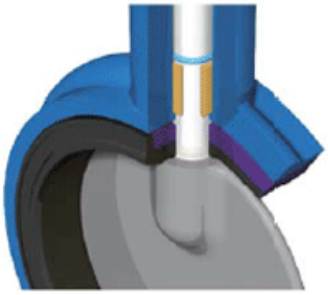

The composite seat of the RKS valve is formed by permanently gluing an elastomer to a rigid gasket ring.In addition to superior seal integrity, this design makes valve installation easier while reducing high torque and premature failure due to rubber deformation. Modular design simplifies seat replacement and ensures economical maintenance

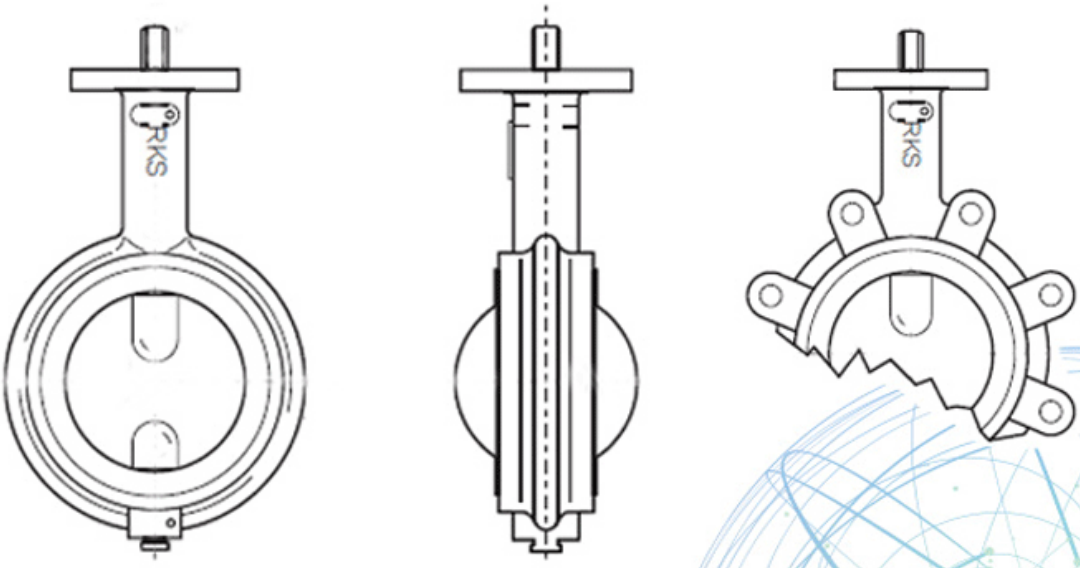

Application Scenario

Our Factory

I Geschäftsbereich: Fluid Control-Produkte, Technologie- und Umweltschutzprodukte.

Ⅱ Hochentwickelte CNC-Bearbeitungszentren, professionelle Prozesszellen, Schweißgeräte mit großer Bandbreite, automatische Montagelinien und Beschichtungen.

Ⅲ Chinas Standardreferenzeinheit, um an der Entwicklung relevanter Normen für die Ventilindustrie teilzunehmen.

Ⅳ In Houston, Texas, USA, haben wir ein Forschungs- und Entwicklungszentrum eingerichtet.

V Produktnorm: GB, Deutsche Norm, Amerikanische Norm, TÜV CE, ISO 9001, ADWO-2000, TS, DGRL, WRC WRAS, KTW, API 6D, API609.

VI Hauptproduktion: Absperrklappe, Kugelhahn, Absperrschieber, Rückschlagventil, Absperrventile, Rohrverschraubungen, manueller / pneumatischer / elektrischer Stellantrieb, Ventilteile.

Exhibition Photos

FAQ

F: Wenn ich ein Angebot benötige, welche Informationen benötigen wir?
A: Materialien der Ventile, Temperatur, Druck, Medium, Anwendungssystem.

F: Können Sie Stellantriebe bereitstellen, was Sie haben?
A: Pneumatische, elektrische, hydraulische, Magnetventile. RKSfluid-Antriebe übernehmen die USA-Technologie. Was Sie brauchen, sagen Sie uns einfach.

Q: Was ist Ihre Produktionskapazität?
A: RKSfluid verfügt über vier Werke, die die Produkte liefern, die Sie benötigen.

Q: vorlaufzeit
A: Normale Produkte haben Lager in 2 ~ 5 Arbeitstagen. Maßgeschneiderte basis auf ihre notwendigkeit.

Q: MOQ
A: 1 stück für alle produkte.

Q: wie über die Qualitätssicherung?
A: 100% qualitätsprüfung vor anlieferung, 2 jahre garantie. Stellen Sie die Sicherheit Ihres Systems sicher.
Wir haben TÜV, API, WRAS, CE, ISO zertifizierung.

Standard entsprechen DIN, ASME, BS EN, JIS, API, AWWA.

F: Wie können Sie unseren Kunden qualitativ hochwertigen Service bieten?
A: RKSfluid besitzt 20 Jahre Erfahrung und mehr als 70 Forschungs- und Entwicklungsingenieure bieten technischen Support, Modellauswahl und Installationsanleitung für Sie.