https://www.alibaba.com/product-detail/Butterfly-valve-deck-plate-hastelloy-C_1600091155990.html?spm=a2747.manage.0.0.516371d27klALG

Resilient seat butterfly valve

| |
|---|
| PN10/PN16, ANSI 125LB/150LB,5K/10K |
| Size:DN25-DN2400 |
| Body:DI CI |
| Disc: Stainless steel |
| Seat :EPDM, NBR, Viton |
| Connection: Wafer, Lug, Flange |

Resilient seat butterfly valve

| |
|---|
| PN10/PN16, ANSI 125LB/150LB,5K/10K |
| Size:DN25-DN2400 |
| Body:DI CI |
| Disc: DI+ Nylon |
| Seat :EPDM, NBR, Viton |
| Connection: Wafer, Lug, Flange |

Resilient seat butterfly valve

| |
|---|
| PN10/PN16, ANSI 125LB/150LB,5K/10K |
| Size:DN25-DN2400 |
| Body:DI CI |
| Disc: Stainless steel |
| Seat :EPDM, NBR, Viton |
| Connection: Wafer, Lug, Flange |

Resilient seat butterfly valve

| |
|---|
| PN10/PN16, ANSI 125LB/150LB,5K/10K |
| Size:DN25-DN2400 |
| Body:DI CI |
| Disc: Stainless steel |
| Seat :EPDM, NBR, Viton |
| Connection: Wafer, Lug, Flange |

Double flange resilient seat butterfly valve

| |
|---|
| PN10/PN16, ANSI 125LB/150LB, 5K/10K |
| Size:DN50-DN1000 |
| Body:DI CI |
| Disc: Stainless steel |
| Seat :EPDM, NBR, Viton |
| Connection: Flange |

Short-neck butterfly valve for petroleum

| |
|---|
| ANSI 125LB/150LB |
| Top Flange Standard:ISO5211 |
| Size:2"-12" |
| Body: DI CI |
| Disc :Stainless Steel |
| Seat : EPDM, NBR, Viton |
| Connection:Wafer, Lug |

PTFE Butterfly Valve

| |
|---|
| BSEN 1092, DIN 2501, ANSI, JIS, AS2129 |
| Size:DN50~DN600 |
| Body:Ductile Iron |
| Disc:Ductile Iron+PTFE |
| Seat: PTFE |
| Connection: Wafer, Lug, Flange |

PTFE Butterfly Valve

| |
|---|
| BSEN 1092, DIN 2501, ANSI, JIS, AS2129 |
| Size: DN50~DN600 |
| Body: Ductile Iron |
| Disc: Ductile Iron+PTFE |
| Seat: PTFE |
| Connection: Wafer, Lug, Flange |

PTFE Butterfly Valve

| |
|---|
| BSEN 1092, DIN 2501, ANSI, JIS, AS2129 |
| Size: DN50~DN600 |
| Body: WCB, CF8, CF8M |
| Disc: CF8+PTFE, CF8M+PTFE |
| Seat: PTFE |
| Connection: Wafer, Lug |

PTFE Butterfly Valve

| |
|---|
| BSEN 1092, DIN 2501, ANSI, JIS, AS2129 |
| Size: DN50~DN600 |
| Body: WCB, CF8, CF8M |
| Disc: CF8+PTFE, CF8M+PTFE |
| Seat: PTFE |
| Connection: Wafer, Lug |

PTFE Butterfly Valve

| |
|---|
| BSEN 1092, DIN 2501, ANSI, JIS, AS2129 |
| Size: DN50~DN600 |
| Body: Ductile Iron |
| Disc: CF8 , CF8M |
| Seat: PTFE |
| Connection: Wafer, Lug, Flange |

PTFE Butterfly Valve

| |
|---|
| BSEN 1092, DIN 2501, ANSI, JIS, AS2129 |
| Size: DN50~DN600 |
| Body: WCB |
| Disc: CF8 +PTFE, CF8 +PFA |
| Seat: PTFE |
| Connection: Wafer, Lug, Flange |

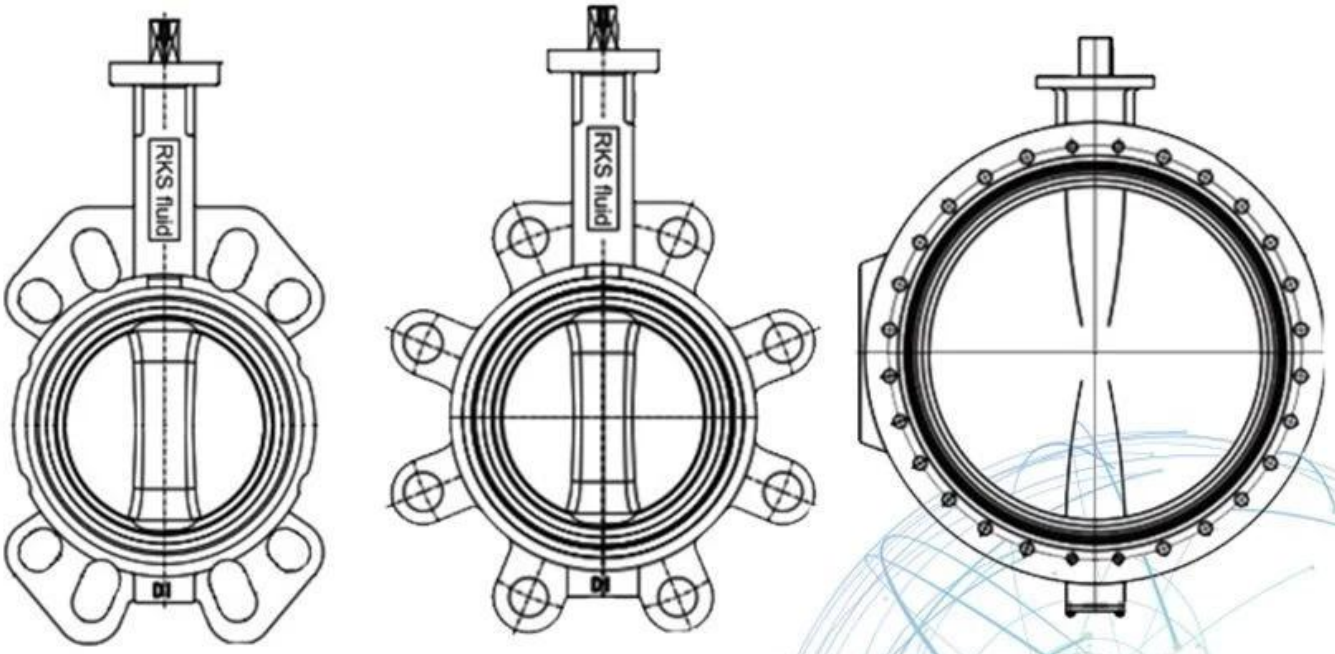


## Application Scenario

# Our Factory

## Company Advantages

01 21 years of professional experience

02 4 factories

03 Independent research and development team
28 top senior professional researchers

04 2 professional testing centers

05 100% high level ex-factory inspection

06 High quality imported materials

07 2 years quality assurance, repair and replacement

RKSfluid wurde 1997 gegründet. Wir sind eine Produktionswerkstatt sowohl für Gießereien als auch für
Verarbeitungs-, Forschungs- und Entwicklungszentrum und Qualitätskontrollzentrum. Produktion
Zu den Einrichtungen gehören numerische Kontrollarbeitsplätze, professionelle Verarbeitungszellen und ein breites Spektrum
Schweißgeräte, automatische Montage- und Beschichtungslinien. Wir haben ein Designteam zusammengestellt,
Forschung und Entwicklung. Unser neues Testzentrum als Testzentrum für gemeinnützige Plattformen a
Provinz Liaoning, Werden Sie zum Standard-GB der chinesischen Ventilreferenzeinheit, um teilzunehmen
bei der Entwicklung der relevanten Ventile Industriestandards. Um die zu beschleunigen Geschäftserweiterung und Ressourcenintegration in Übersee sowie Unterstützung des Erfolgs von RKS
Flüssigkeitsverkäufe in den USA, Deutschland und Russland. Wir haben einen amerikanischen Agenten. Unsere Produktdesignstandards
Abdeckung: GB, ISO, deutscher und amerikanischer Standard, vom TÜV für CE und ADWO-2000 zugelassen,
ISO9001, TS, API. Unsere Produkte: manuelle, pneumatische und elektrisch gesteuerte Kugelhähne
Absperrklappen und Absperrschieber. Rückschlagventile, automatische Regelventile. Castings und
Armaturen: Ventilkörper, Hauben, Scheiben, Vorbauten, Getriebe, Universalgelenke, Flanschadapter,
Tapping Saddle: Nach Jahren der Entwicklung verbessern wir uns weiter und suchen nach Innovationen
unter Beibehaltung von "bewährter Technologie, überlegenen Funktionen und legendärem Wert" wie unserer
Produktwertphilosophie. Kundenzufriedenheit ist unser Geschäftsziel! RKSfluid wurde 1997 gegründet.
Wir sind ein Produktionslabor für Gießerei und

Verarbeitungs-, Forschungs- und Entwicklungszentrum und Qualitätskontrollzentrum. Produktion
Zu den Einrichtungen gehören numerische Kontrollarbeitsplätze, professionelle Verarbeitungszellen und ein breites Spektrum
Schweißgeräte, automatische Montage- und Beschichtungslinien. Wir haben ein Designteam zusammengestellt,
Forschung und Entwicklung. Unser neues Testzentrum als Testzentrum für gemeinnützige Plattformen a
Provinz Liaoning, Werden Sie zum Standard-GB der chinesischen Ventilreferenzeinheit, um teilzunehmen
bei der Entwicklung der relevanten Ventile Industriestandards. Um die zu beschleunigen Geschäftserweiterung und Ressourcenintegration in Übersee sowie Unterstützung des Erfolgs von RKS
Flüssigkeitsverkäufe in den USA, Deutschland und Russland. Wir haben einen amerikanischen Agenten. Unsere Produktdesignstandards
Abdeckung: GB, ISO, deutscher und amerikanischer Standard, vom TÜV für CE und ADWO-2000 zugelassen,
ISO9001, TS, API. Unsere Produkte: manuelle, pneumatische und elektrisch gesteuerte Kugelhähne
Absperrklappen und Absperrschieber. Rückschlagventile, automatische Regelventile. Castings und
Armaturen: Ventilkörper, Hauben, Scheiben, Vorbauten, Getriebe, Kreuzgelenke, Flanschadapter,
Tapping Saddle: Nach Jahren der Entwicklung verbessern wir uns weiter und suchen nach Innovationen
unter Beibehaltung von "bewährter Technologie, überlegenen Funktionen und legendärem Wert" wie unserer
Produktwertphilosophie. Kundenzufriedenheit ist unser Geschäftsziel!
Geschäftsbereich: Produkte für die Flüssigkeitskontrolle, Technologie und Produkte für den Umweltschutz.

Ⅱ Fortschrittliche numerische Steuerungszentren, professionelle Prozesszellen, Schweißgeräte, automatische Montagelinien und Beschichtungen.

Ⅲ Standardreferenzeinheit von China, um an der Entwicklung relevanter Standards in der Ventilindustrie teilzunehmen.

Ⅳ Wir haben ein Forschungs- und Entwicklungszentrum in Houston, Texas, USA, eingerichtet.

Prodotto Produktnormen: GB, deutsche Norm, amerikanische Norm, TÜV CE, ISO 9001, ADWO-2000, TS, PED, WRC WRAS, KTW, API 6D, API609.

Ⅵ Hauptproduktion: Absperrklappe, Kugelhahn, Absperrschieber, Rückschlagventil, Absperrventile, Rohrverbindungsstücke, manueller / pneumatischer / elektrischer Antrieb, Ventilteile.

## Exhibition Photos

## Our Certificates

FAQ

F: Welche Informationen benötigen wir, wenn ich ein Angebot benötige?
A: Ventilmaterialien, Temperatur, Druck, Medium, Anwendungssystem.

F: Können Sie Aktuatoren liefern, was haben Sie?
A: Pneumatische, elektrische, hydraulische Magnetventile. RKSfluid-Aktuatoren übernehmen US-Technologie. Sagen Sie es uns einfach, wenn Sie es brauchen.

F: Was ist Ihre Produktionskapazität?
A: RKSfluid verfügt über vier Werke, die die von Ihnen benötigten Produkte liefern können.

F: Produktionsvorlaufzeit
A: Normale Produkte sind innerhalb von 2 bis 5 Werktagen erhältlich. Basis auf Ihre Bedürfnisse zugeschnitten.

F: MOQ
A: 1 Stück für alle Produkte.

F: Wie wäre es mit Qualitätssicherung?
A: 100% Qualitätstest vor Lieferung, 2 Jahre Garantie. Stellen Sie den sicheren Betrieb des Systems sicher.
Wir haben die Zertifizierung für TÜV, API, WRAS, CE und ISO erhalten.
Norm konform mit DIN, ASME, BS EN, JIS, API, AWWA.

F: Wie können wir unseren Kunden einen qualitativ hochwertigen Service bieten?
A: RKSfluid verfügt über 20 Jahre Erfahrung und über 70 Forschungs- und Entwicklungsingenieure bieten technischen Support, Modellauswahl und Installationsanleitung.