DESIGN FEATURES

TECHNICAL REQUIREMENT

1.Design standard:BS 5163.
2.Face to face:BS 5163.
3.Flanges standard:BS EN1092-2:1997 PN16.
4.Test standard:BS EN12266-1 Rate B.

FEATURES

- Double flange metal seated gate valve
- Size Range:DN50-DN2000
- Standard-ISO/BS/DIN/AWWA/API
- Tests Standard-BS EN 12266-1
- Body Ring-Bronze/SS420/SS304/SS316
- Body-Ductile Iron /Cast Iron/Stainless Steel /WCB
- Fusion bonded epoxy coating-min 300 microns

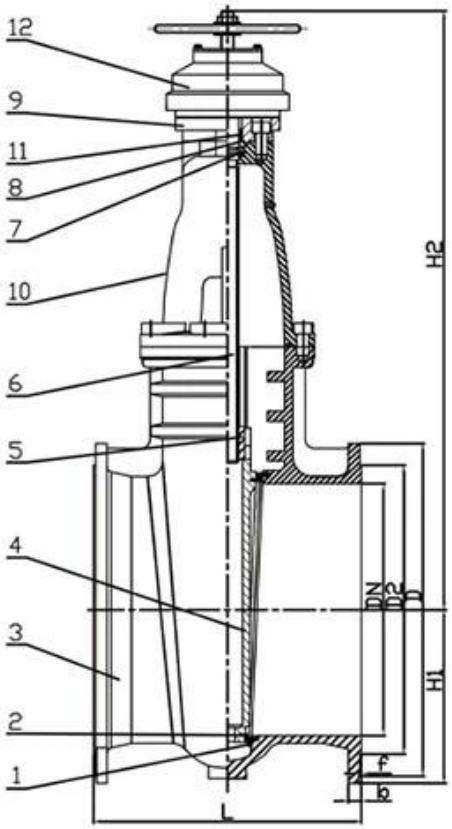

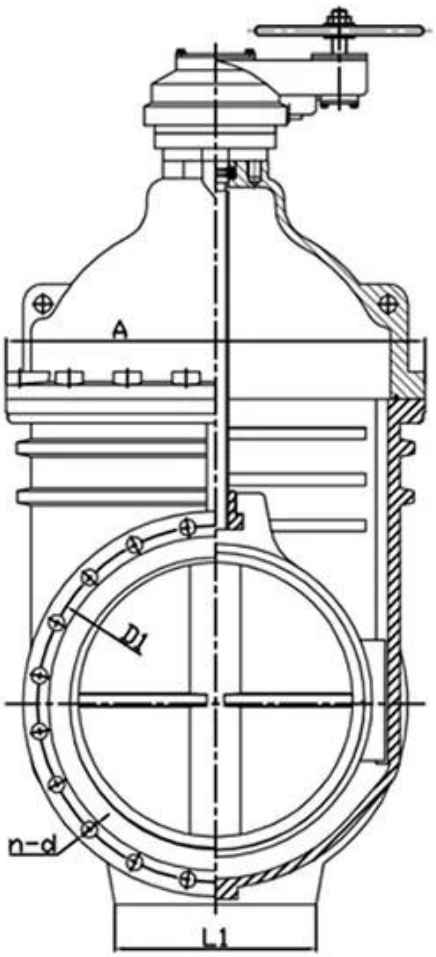

RELATED PRODUCTS

SMALL DIAMETER GATE VALVE
DN50-DN300,PN10/16/25

METAL SEATED GATE VALVE
DN350-DN600,PN10/16/25

LARGE DIAMETER
METAL SEATED GATE VALVE
DN700-DN2000,PN10/16/25

APPLICATION SCENARIO

COMPANY INFORMATION

I Área comercial: productos para el control de fluidos, productos tecnológicos y de protección ambiental.

II Centros de procesamiento CNC avanzados, celdas de procesos profesionales, equipos de soldadura de gran rango, líneas de ensamblaje automático y recubrimiento.

Ⅲ Unidad de referencia estándar de China, para participar en el desarrollo de estándares relevantes del sector de válvulas.

Ⅳ Hemos establecido un centro de investigación y desarrollo en Houston, Texas, Estados Unidos.

Ⅴ Estándar del producto: GB, Estándar alemán, Estándares Americanos, TUV CE, ISO 9001, ADWO-200, TS, PED, WRC WRAS, KTW, API 6D, API609.

Su producción principal: válvula de mariposa, válvula de bola, válvula de compuerta, válvula de rehacer, válvulas de globo, accesorios de tubos, actuador manual / neumático / eléctrico, piezas de válvula.

RKSfluid

RKSfluid
Proven Technology-Superior Features-Legendary Value

RKSfluid
Proven Technology-Superior Features-Legendary Value

RKSfluid

RKSfluid

RKSfluid

01
21 years of professional experience
02
4 factories
03
Independent research and development team
28 top senior professional researchers
04
2 professional testing centers
05
100% high level ex-factory inspection
06
High quality imported materials
07
2 years quality assurance, repair and replacement

COMPANY QUALIFICATION

COMPANY EXHIBITION

Partners

Preguntas más frecuentes

P: Si necesito cotización, ¿qué información necesitamos?
A: Materiales de válvulas, temperatura, presión, vehículo, sistema de aplicación.

P: ¿Puede proporcionar actuadores, qué tiene?
Para: válvulas neumáticas, eléctricas, hrdráulicas, solenoides. Los actuadores RKSfluid adoptan la tecnología de EE. UU.

P: ¿Cuál es su capacidad de producción?
R: RKSfluid tiene cuatro plantas que pueden proporcionar los productos que necesita.

D: Tiempo de entrega de producción
R: Los productos normales tienen acciones en 2 ~ 5 días hábiles. Personalizado en sus necesidades.

D: MOQ
A: 1 PC para todos los productos.

P: ¿Y la garantía de calidad?
R: Pruebas de calidad del 100% antes de la entrega, 2 años de garantía. En su sistema de sistema de seguridad.
Obtuvimos TUV, API, WRAS, CE, Certificación ISO.
Standard cumple con DIN, ASME, BS EN, JIS, API, AWWA.

P: ¿Cómo podría proporcionar un servicio de calidad a nuestros clientes?
R: RKSfluid posee 20 años de experiencias y más de 70 ingenieros de I + D brindan soporte técnico, selección de modelos e indicaciones de instalación para usted.