RKSfluid®
A key Valve in Flow Control
Butterfly Valve
Ball Valve
Gate Valve
Globe Valve
Check Valve
Pipe Fittings

DESIGN FEATURES

- **Elastic** stainless steel sealing ring, **"0" leakage**
- **Fireproof** structural design, **blow-out proof** stems
- **Auto** welding **plasma powder** surfacing valve seat
- **Hollow** design, **reduces** flow resistance
- Interchangeable **DSS entity seal / multiple-piece stainless and graphite seal**
- **ISO5211** Mounting platform, simple connection

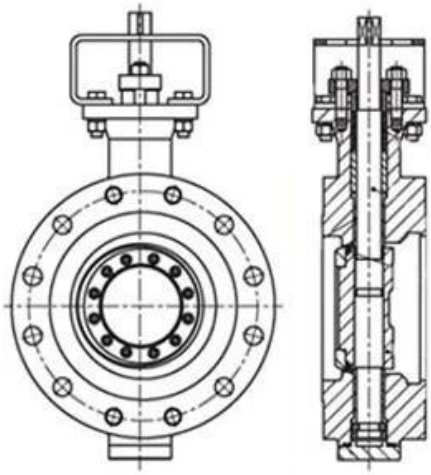

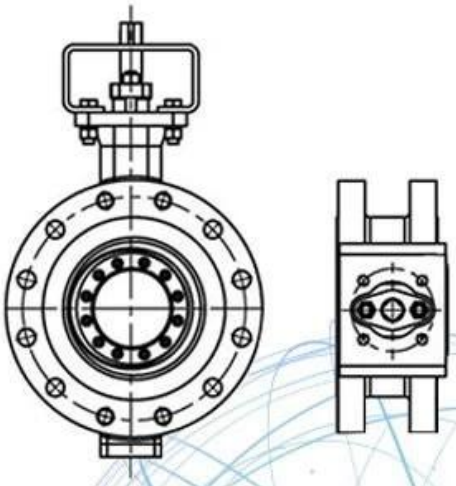

Application Scenario

Our Factory

I Área de negocio: productos para el control de fluidos, la tecnología y productos de protección del medio ambiente.

Ⅱ avanzada CNC centros de mecanizado, células de proceso profesionales, soldadura amplia gama de equipos, líneas de montaje automáticas y recubrimiento.

Ⅲ unidad de referencia estándar de China, para participar en el desarrollo de estándares de la industria de la válvula pertinentes.

Ⅳ Hemos establecido un centro de investigación y desarrollo en Houston, Texas, en los

Estados Unidos.

V Estándar del producto: GB, estándar alemán, American Standard, TUV, ISO 9001, Adwo-2000, TS, PED, WRAS WRC, KTW, API 6D, API609.

producción VI principal: válvula de mariposa, válvula de bola, válvula de compuerta, válvula de retención, válvulas de globo, accesorios de tubería, manual / neumático / actuador eléctrico, partes de la válvula.

Preguntas más frecuentes

Q: Si necesito cita, lo que la información que necesitamos?
materiales Válvulas, temperatura, presión, medio, sistema appllication: a.

Q: ¿Puede proporcionar actuadores, lo que tiene?
A: neumática, eléctrica, Hrdraulic, electroválvulas. actuadores RKSfluid adoptan la tecnología de EE.UU.. El que necesita, sólo nos dicen.

Q: ¿Cuál es su capacidad productiva?
R: RKSfluid tiene cuatro plantas que pueden proporcionar los productos que necesita.

Q: Producción plazo de ejecución
R: Los productos tienen valores en 2 ~ 5 días laborables. Personalizado de base de su necesidad.

Q: MOQ
R: 1pc para todos los productos.

Q: ¿Qué hay de la garantía de calidad?
A: 100% prueba de calidad antes de la entrega, 2 años de garantía. Garantizar su seguridad de trabajo del sistema.
Llegamos TUV, API, WRAS, CE, certificación ISO.

Norma se ajusta a la norma DIN, ASME, BS EN, JIS, API, AWWA.

Q: ¿Cómo podría proporcionar un servicio de calidad a nuestros clientes?
A: 20 años de experiencias propias RKSfluid y más de 70 ingenieros de I + D brindan apoyo técnico, la selección del modelo y guía de instalación para usted.