CMO VALVES

manufacturing the valve you need

KNIFE GATE VALVES - MINING

Slurry handling, Powders, Rocks, Water...

GA - series GA系列

Bidirectional lug knife gate valve. Wide design "Monoblock" one-piece cast iron body. Stainless steel gate. Two body-bolted rubber sleeves. Provides high flow rates with low pressure drop.

APPLICATIONS:
Suitable for working in the mining industry, in loaded fluid transport lines, such as: water with rocks, sludge, etc. and in general it is used for abrasive fluids in chemical industry and waster water. **End of lines & Maintenance lines.** Mining, Sewage treatment - Oil industry, Electrical power stations, Chemical plants, Energy Sector, Thermal power stations.

SIZES:
DN50 to DN1400 (larger sizes on request).

WORKING (ΔP):

DN50 → DN600:	10 kg/cm²
DN700 → DN1400:	6 kg/cm²

FLANGE DRILL:
DIN PN10 & ANSI B16.5 (150 LB).

双向突耳式刀闸阀：宽设计的“整体”一体式铸铁机身。不锈钢闸门，两个带螺 栓的胶套。流速高和阻力低。

应用：
适用于采矿业、装载流体输送管线（如含岩石和污泥的水），化工和废水中的磨料液，管路末端和维护管路。可用于采矿、污水处理--石油工业、发电站、化工厂、能源部门、火电站。

尺寸：
DN50 to DN1400 (可根据要求提供更大尺 寸)。

Δ 工作压力：

DN50 → DN600:	*10 kg/cm²*
DN700 → DN1400:	*6 kg/cm²*

法兰钻孔：
DIN PN10 & ANSI B16.5 (150磅)。

GA系列双向突耳式刀闸阀，一体式铸造阀体，不锈钢闸板，两个带螺栓的胶套。流速高和阻力低。**结构长度设计依据CMO标准。**多种阀座材质可定制。

应用：

适用于采矿业、装载流体输送管线（如含岩石和污泥的水），化工和废水中的磨料液，管路末端和维护管路。可用于采矿、污水处理--石油工业、发电站、化工厂、能源部门、火电站。

优势特点：

这种刀闸阀的主要特点是它保证了完整的连续流动。这意味着在打开位置它不会产生空腔，并且流体中没有湍流。

GA系列的是一体式阀体，同时阀杆保护罩独立于手轮固定螺母，这意味着无需松开手轮就可以拆卸保护罩。该优点允许执行定期维护操作，例如润滑阀杆等。

阀杆由18/8（铬镍比例，耐蚀）不锈钢制成。这是另一个额外的优势，因为一些制造商使用13%的铬生产它并且它很快变得生锈。手轮由GJS-500球墨铸铁制成。一些制造商使用普通铸铁生产它们，这会在非常高的操作扭矩或敲击时导致破损。

轭架设计紧凑，同时执行器螺母采用密封和润滑的盒子保护。这使得即使没有手轮也可以用钥匙移动阀门（在其他制造商的产品中这是不可能的）。

气动执行器的上盖和下盖由GJS-500球墨铸铁制成，使其具有高度抗冲击性。这种特性在气动执行器中至关重要。气缸的O形圈密封件是规格品，可在全球范围内购买。这意味着每次需要密封时都无需联系CMO。

尺寸：
DN50 to DN1400（可根据要求提供更大尺 寸）。

Δ 工作压力：

DN50 → DN600:	10 kg/cm²
DN700 → DN1400:	6 kg/cm²

法兰钻孔：
DIN PN10 & ANSI B16.5 (150磅)。

常见应用

- 泵隔离
- 储罐输出
- 旋流器排放
- 浮选
- 增稠剂管道
- 尾矿管道
- 过滤隔离
- 磨料排放
- 枢纽调配
- 砂和污泥输送
- 矿浆管线
- 气动浆料输送
- 配水箱

标准组件

	描述	GJS-500	CF8M
1	阀体	GJS-500	CF8M
2	闸阀	AISI304/AISI316*	AISI316
3	填料压盖	GJS-500	CF8M
4	填料	EPDM	
5	填料	GREASED PACKING	
6	衬套	NATURAL RUBBER + F-1	
7	衬套固定套	NATURAL RUBBER + F-1	
8	支架	S275JR	
9	销钉	F-111 ZINC	AISI-316
10	密封垫	5.6 ZINC	A-4
11	自锁螺母	5.6 ZINC	A-4
12	螺纹	5.6 ZINC	A-2
13	密封垫	5.6 ZINC	A-2
14	螺纹	A-2	A-4
15	螺母	A-2	A-4
16*	螺塞	A-2	A-4

尺寸:
DN50 to DN1400
(可以根据要求定做更大尺寸).

(ΔP)压力:
DN50 to DN600 (2" - 24")
10 kg/cm² - 150 psi.
DN700 to DN1400 (28" - 56")
6 kg/cm² - 90 psi.

法兰钻孔:
ANSI B16.5 (150 LB) & PN10.

其它:
DIN PN16, DIN PN6, DIN PN25, 澳标...
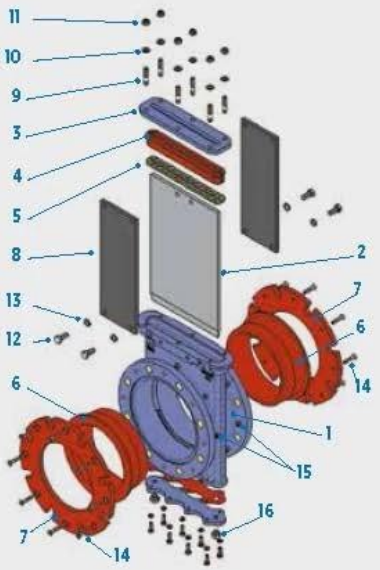
其他材质:
254SMO超级奥氏体不锈钢, Uranus B6, 高镍铸铁, 高铬球铁, 等其它。