RKSfluid®
A key Valve in Flow Control
Butterfly Valve
Ball Valve
Gate Valve
Globe Valve
Check Valve
Pipe Fittings

PTFE Butterfly Valve

BSEN 1092, DIN 2501, ANSI, JIS, AS2129
Size:DN50~DN600
Body:Ductile Iron
Disc:Ductile Iron+PTFE
Seat: PTFE
Connection: Wafer, Lug, Flange

PTFE Butterfly Valve

BSEN 1092, DIN 2501, ANSI, JIS, AS2129
Size: DN50~DN600
Body: Ductile Iron
Disc: Ductile Iron+PTFE
Seat: PTFE
Connection: Wafer, Lug, Flange

PTFE Butterfly Valve

BSEN 1092, DIN 2501, ANSI, JIS, AS2129
Size: DN50~DN600
Body: WCB, CF8, CF8M
Disc: CF8+PTFE, CF8M+PTFE
Seat: PTFE
Connection: Wafer, Lug

PTFE Butterfly Valve

BSEN 1092, DIN 2501, ANSI, JIS, AS2129
Size: DN50~DN600
Body: WCB, CF8, CF8M
Disc: CF8+PTFE, CF8M+PTFE
Seat: PTFE
Connection: Wafer, Lug

PTFE Butterfly Valve

BSEN 1092, DIN 2501, ANSI, JIS, AS2129
Size: DN50~DN600
Body: Ductile Iron
Disc: CF8 , CF8M
Seat: PTFE
Connection: Wafer, Lug, Flange

PTFE Butterfly Valve

BSEN 1092, DIN 2501, ANSI, JIS, AS2129
Size: DN50~DN600
Body: WCB
Disc: CF8 +PTFE, CF8 +PFA
Seat: PTFE
Connection: Wafer, Lug, Flange

Resilient seat butterfly valve

PN10/PN16, ANSI 125LB/150LB,5K/10K
Size:DN25-DN2400
Body:DI CI
Disc: Stainless steel
Seat :EPDM, NBR, Viton
Connection: Wafer, Lug, Flange

Resilient seat butterfly valve

PN10/PN16, ANSI 125LB/150LB,5K/10K
Size:DN25-DN2400
Body:DI CI
Disc: DI+ Nylon
Seat :EPDM, NBR, Viton
Connection: Wafer, Lug, Flange

Resilient seat butterfly valve

PN10/PN16, ANSI 125LB/150LB,5K/10K
Size:DN25-DN2400
Body:DI CI
Disc: Stainless steel
Seat :EPDM, NBR, Viton
Connection: Wafer, Lug, Flange

Resilient seat butterfly valve

PN10/PN16, ANSI 125LB/150LB,5K/10K
Size:DN25-DN2400
Body:DI CI
Disc: Stainless steel
Seat :EPDM, NBR, Viton
Connection: Wafer, Lug, Flange

Double flange resilient seat butterfly valve

PN10/PN16, ANSI 125LB/150LB, 5K/10K
Size:DN50-DN1000
Body:DI CI
Disc: Stainless steel
Seat :EPDM, NBR, Viton
Connection: Flange

Short-neck butterfly valve for petroleum

ANSI 125LB/150LB
Top Flange Standard:ISO5211
Size:2"-12"
Body: DI CI
Disc :Stainless Steel
Seat : EPDM, NBR, Viton
Connection:Wafer, Lug

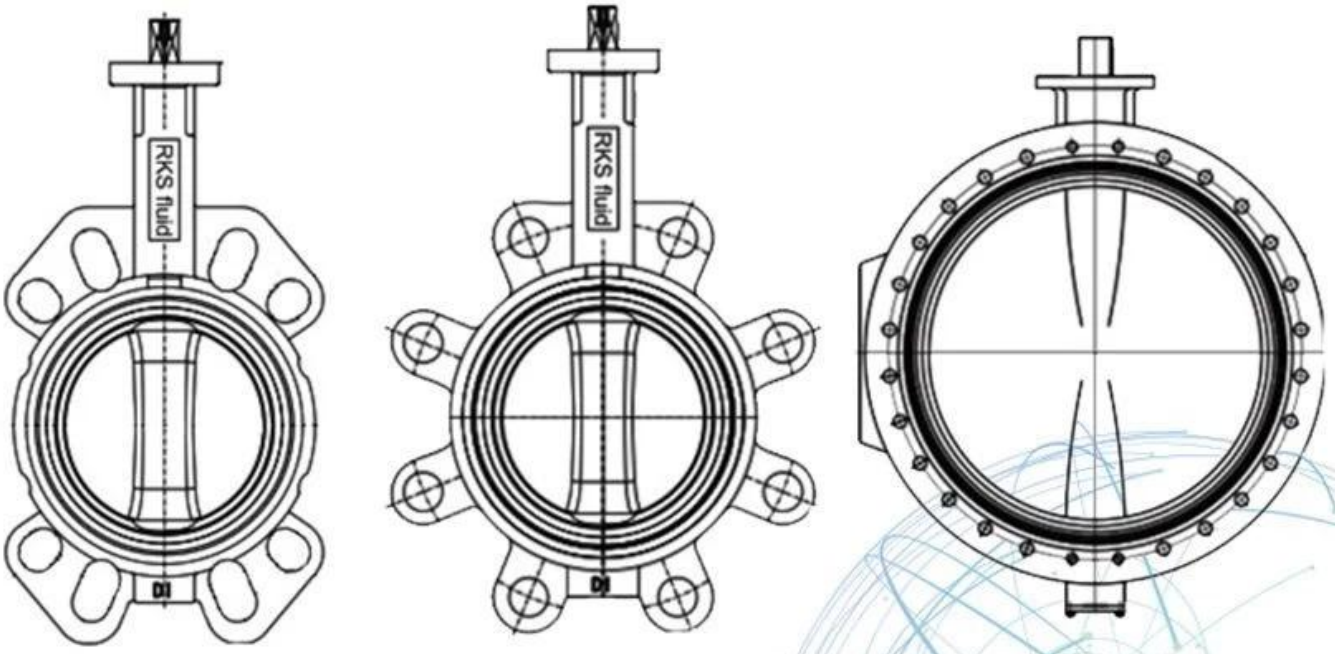

Application Scenario

Our Factory

Company Advantages

01 21 years of professional experience

02 4 factories

03 Independent research and development team
28 top senior professional researchers

04 2 professional testing centers

05 100% high level ex-factory inspection

06 High quality imported materials

07 2 years quality assurance, repair and replacement

RKSfluid a été créée en 1997. Nous sommes l’atelier de production pour les fonderies et les fonderies.
Centre de traitement, de R & D et de contrôle de la qualité. fabrication
Les installations comprennent des centres d’usinage CNC, des unités de traitement professionnelles et une large gamme d’installations.
Equipements de soudage, lignes de montage et de peinture automatiques. Nous avons mis en place une équipe de conception,
Recherche et développement. Notre nouveau centre de test sert de centre de test de plateforme de service public à New York.
La province du Liaoning est devenue la norme nationale pour les normes de référence des vannes chinoises
Dans le développement de normes pertinentes de l'industrie des vannes. Pour accélérer
Développer l'intégration des activités et des ressources à l'étranger et soutenir le succès de RKS
Ventes de liquides aux États-Unis, en Allemagne et en Russie. Nous avons des agents américains. Nos normes de conception de produits
Couverture: GB, ISO, normes allemandes et américaines, a passé les certifications TUV CE et ADWO-2000,
ISO9001, TS, API. Nos produits: robinets à tournant sphérique manuels, pneumatiques et électriques,
Vanne papillon et vanne Clapet anti-retour, vanne de contrôle automatique. Castings et
Accessoires: corps, chapeau, disque, tige, boîte de vitesses, couplage universel, adaptateur de bride,
Taper sur la selle. Après des années de développement, nous continuons à nous améliorer et à rechercher l'innovation
Dans le même temps, adhérant à "une technologie éprouvée, d’excellentes caractéristiques et une valeur légendaire", notre
Concept de valeur du produit. La satisfaction du client est notre objectif!

I domaines d’activité: produits de contrôle des fluides, technologie et produits écologiques.

II Centre d'usinage CNC avancé, unité de traitement professionnelle, équipement de soudage, chaîne de montage automatique et revêtement.

III Unité de référence normalisée en Chine, impliquée dans le développement de normes pertinentes du secteur des vannes.

IV Nous avons créé un centre de recherche et développement à Houston, au Texas, aux États-Unis.

Normes de produit V: GB, normes allemandes, normes américaines, CE TUV, ISO 9001, ADWO-2000, TS, PED, WRC WRAS, KTW, API 6D, API609.

Six, la production principale: vanne papillon, vanne à boule, vanne, clapet anti-retour, vanne à soupape, vanne de raccordement, raccords de tuyauterie, actionneurs manuels / pneumatiques / électriques, accessoires de vannes.

questions - réponses

Q: Si vous avez besoin d'un devis, de quelles informations avons-nous besoin?
A: Matériau de la vanne, température, pression, milieu, système spécial.

Q: Pouvez-vous fournir un actionneur?
A: Electrovannes pneumatiques, électriques, hydrauliques. L'actionneur RKSfluid utilise la technologie américaine. S'il vous plaît dites-nous ce dont vous avez besoin.

Q: Quelle est votre capacité de production?
R: Il existe quatre usines dans RKSfluid qui peuvent fournir les produits dont vous avez besoin.

Q: délai de production
R: Les produits ordinaires sont disponibles en stock sous 2 à 5 jours ouvrables. Adapté à vos besoins.

Q: MOQ
Un: tous les produits sont 1 pc.

Q: Comment se porte l'assurance qualité?
A: test de qualité à 100% et garantie de 2 ans avant de quitter l'usine. Assurez-vous que le

système fonctionne en toute sécurité.
Nous avons obtenu la certification TUV, API, WRAS, CE et ISO.
La norme est conforme aux normes DIN, ASME, BS EN, JIS, API, AWWA.

Q: Comment fournissez-vous un service de qualité à nos clients?
R: RKSfluid a 20 ans d’expérience et plus de 70 ingénieurs en recherche et développement fournissent un support technique, une sélection de modèles et des instructions d’installation.