DESIGN FEATURES

DURABLE

- **1 piece** non-welded **PFA** molded **DSS** Disc stem
- **Precision casting** WCB/CF8M Bodies

TRIPLE SEAL

- **Triple Seal**: Spring loaded Mechanical seal, Radial Lip Seal, FPM
- China **ONLY ONE** Manufacturer **400Mpa Isostatic pressing** PTFE seat, **consistent density**

ANTI-CORROSION

- **Material: Epoxy powder: AkzoNobel, Earth Best!**
- Coating Thickness: **200-250μm**
- Spraying temp: over **200℃**. Doesn't fade, even wipe with diethyl ether

QUALITY STANDARD

- **100% quality test**, follow DIN, ASTM, JIS, GB/T, ISO, BS EN, API
- **ONLY ONE** Manufacturer get **CE** certification up to **DN1800**
- **2 years** warranty. **15000** times On-off test, **30000** times Destructive experiment

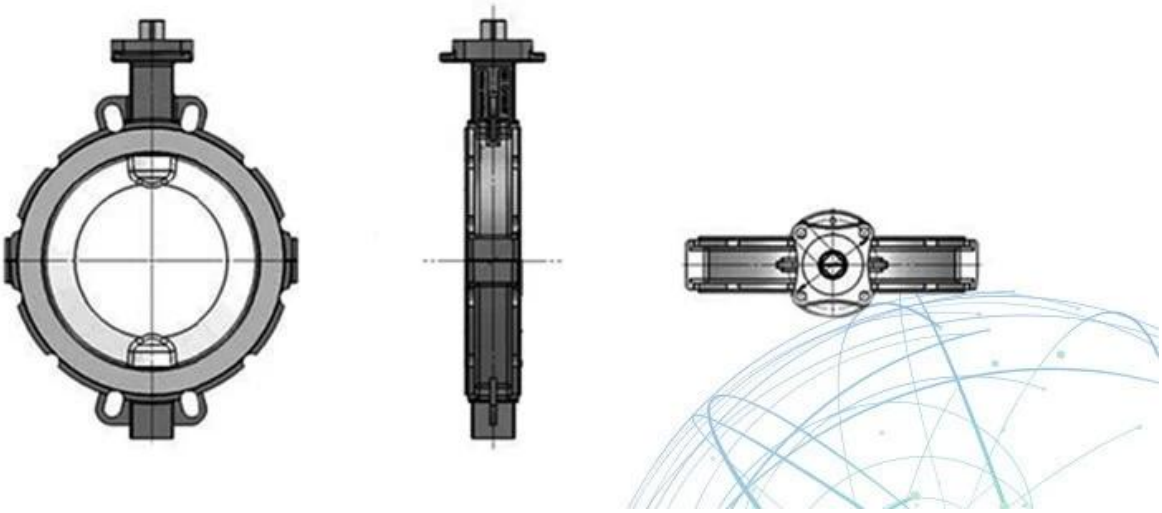

APPLICATION SCENARIO

Industrial water application | Nuclear plant | Petroleum | Steel | Wastewater treatment | Acid-base | Food | Irrigation

Our Factory

I domaine d'activité: produits de contrôle des fluides, technologies et produits de protection de l'environnement.

Ⅱ Centres de travail de contrôle numérique avancé, cellules de processus professionnels, équipement de soudage à grande gamme, chaînes de montage automatiques et revêtement.

Ⅲ Unité de référence standard chinoise, pour participer au développement des normes pertinentes de l'industrie des valves.

Ⅳ Nous avons créé un centre de recherche et développement à Houston, au Texas, aux États-Unis.

V Norme du produit: GB, Standard allemand, American Standard, TUV CE, ISO 9001, ADWO-2000, TS, PED, WRC WRA, KTW, API 6D, API609.

VI Production principale: soupape de papillon, vanne à billes, vanne de grille, soupape non retour, vannes de globe, accessoires de tube, actionneur manuel / pneumatique / électrique, pièces de vanne.

Exhibition Photos

FAQ

Q: Si j'ai besoin d'un devis, de quelles informations avons-nous besoin?
R: Matériaux de soupape, température, pression, milieu, système d'application.

Q: Pouvez-vous fournir des actionneurs, qu'avez-vous?
R: Salénoïdes pneumatiques, électriques, hydrauliques. Les actionneurs RKSfluid adoptent la technologie américaine. Ce dont vous avez besoin, dites-nous.

Q: Quelle est votre capacité de production?
R: RKSfluid a quatre usines qui peuvent fournir les produits dont vous avez besoin.

Q: Délai de production
R: Les produits normaux sont disponibles en 2 ~ 5 jours ouvrables. Base personnalisée pour vos besoins.

Q: MOQ
R: 1 PC pour tous les produits.

Q: Et l'assurance qualité?
R: Test de qualité 100% avant livraison, 2 ans de garantie. Assurer la sécurité opérationnelle du système.
Nous avons obtenu la certification TUV, API, WRAS, CE, ISO.

Standard conforme à DIN, ASME, BS EN, JIS, API, AWWA.

Q: Comment pouvons-nous fournir un service de qualité à nos clients?
R: RKSfluid a 20 ans d'expérience et plus de 70 ingénieurs de R&D fournissent un support technique, une sélection de modèles et un guide d'installation.