RKSfluid®
A key Valve in Flow Control
Butterfly Valve
Ball Valve
Gate Valve
Globe Valve
Check Valve
Pipe Fittings

Resilient seat butterfly valve

PN10/PN16, ANSI 125LB/150LB,5K/10K
Size:DN25-DN2400
Body:DI CI
Disc: Stainless steel
Seat :EPDM, NBR, Viton
Connection: Wafer, Lug, Flange

Resilient seat butterfly valve

PN10/PN16, ANSI 125LB/150LB,5K/10K
Size:DN25-DN2400
Body:DI CI
Disc: DI+ Nylon
Seat :EPDM, NBR, Viton
Connection: Wafer, Lug, Flange

Resilient seat butterfly valve

PN10/PN16, ANSI 125LB/150LB,5K/10K
Size:DN25-DN2400
Body:DI CI
Disc: Stainless steel
Seat :EPDM, NBR, Viton
Connection: Wafer, Lug, Flange

Resilient seat butterfly valve

PN10/PN16, ANSI 125LB/150LB,5K/10K
Size:DN25-DN2400
Body:DI CI
Disc: Stainless steel
Seat :EPDM, NBR, Viton
Connection: Wafer, Lug, Flange

Double flange resilient seat butterfly valve

PN10/PN16, ANSI 125LB/150LB, 5K/10K
Size:DN50-DN1000
Body:DI CI
Disc: Stainless steel
Seat :EPDM, NBR, Viton
Connection: Flange

Short-neck butterfly valve for petroleum

ANSI 125LB/150LB
Top Flange Standard:ISO5211
Size:2"-12"
Body: DI CI
Disc :Stainless Steel
Seat : EPDM, NBR, Viton
Connection:Wafer, Lug

PTFE Butterfly Valve

BSEN 1092, DIN 2501, ANSI, JIS, AS2129
Size:DN50~DN600
Body:Ductile Iron
Disc:Ductile Iron+PTFE
Seat: PTFE
Connection: Wafer, Lug, Flange

PTFE Butterfly Valve

BSEN 1092, DIN 2501, ANSI, JIS, AS2129
Size: DN50~DN600
Body: Ductile Iron
Disc: Ductile Iron+PTFE
Seat: PTFE
Connection: Wafer, Lug, Flange

PTFE Butterfly Valve

BSEN 1092, DIN 2501, ANSI, JIS, AS2129
Size: DN50~DN600
Body: WCB, CF8, CF8M
Disc: CF8+PTFE, CF8M+PTFE
Seat: PTFE
Connection: Wafer, Lug

PTFE Butterfly Valve

BSEN 1092, DIN 2501, ANSI, JIS, AS2129
Size: DN50~DN600
Body: WCB, CF8, CF8M
Disc: CF8+PTFE, CF8M+PTFE
Seat: PTFE
Connection: Wafer, Lug

PTFE Butterfly Valve

BSEN 1092, DIN 2501, ANSI, JIS, AS2129
Size: DN50~DN600
Body: Ductile Iron
Disc: CF8 , CF8M
Seat: PTFE
Connection: Wafer, Lug, Flange

PTFE Butterfly Valve

BSEN 1092, DIN 2501, ANSI, JIS, AS2129
Size: DN50~DN600
Body: WCB
Disc: CF8 +PTFE, CF8 +PFA
Seat: PTFE
Connection: Wafer, Lug, Flange

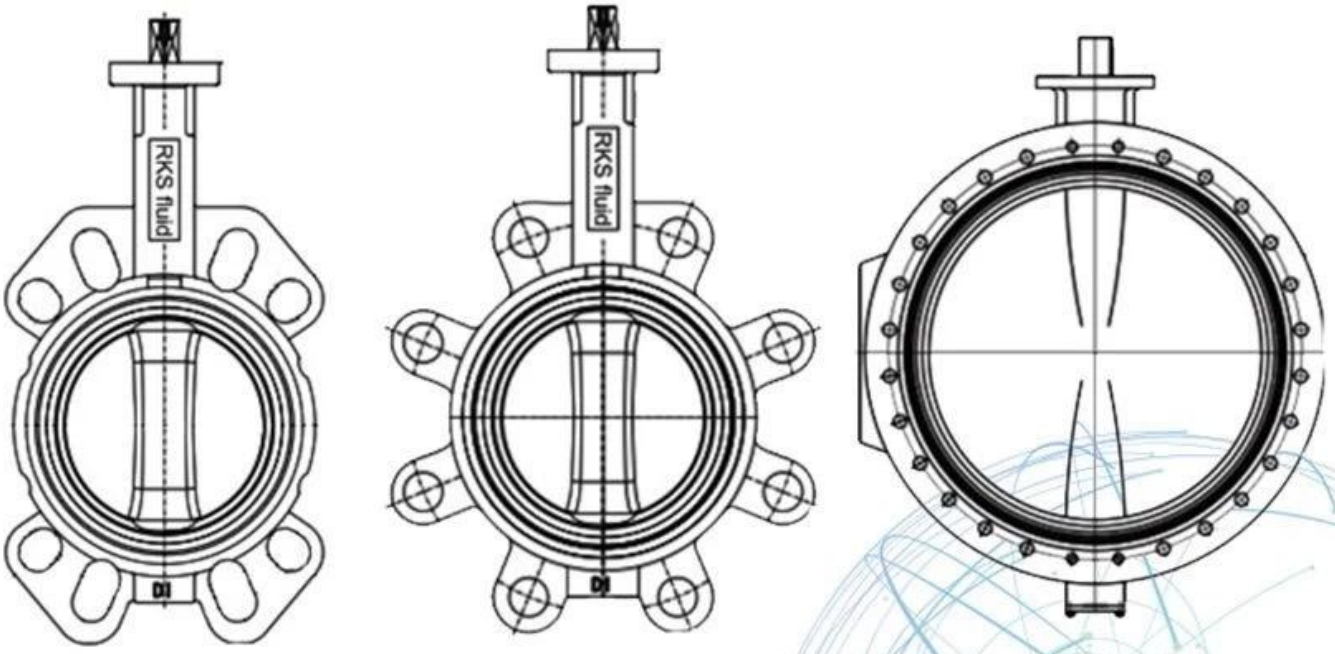

Application Scenario

Our Factory

Company Advantages

01 21 years of professional experience

02 4 factories

03 Independent research and development team
28 top senior professional researchers

04 2 professional testing centers

05 100% high level ex-factory inspection

06 High quality imported materials

07 2 years quality assurance, repair and replacement

RKSfluid a été fondée en 1997. Nous sommes un atelier de production à la fois pour la fonderie et pour
traitement, recherche et & centre de développement et centre de contrôle de la qualité. Production
Les installations comprennent des postes de travail à commande numérique, des cellules de traitement professionnelles, des systèmes à large spectre.
équipement de soudage, lignes d'assemblage et de revêtement automatiques. Nous avons créé une équipe de conception,
recherche et & développement. Notre nouveau centre de test en tant que centre de test pour les plateformes de service public a
La province du Liaoning, Devenir la norme GB de l'unité de référence de la vanne chinoise, à participer
dans l'élaboration des normes pertinentes de l'industrie des vannes. Afin d'accélérer la
l'expansion des entreprises à l'étranger et l'intégration des ressources, et pour soutenir le succès de RKS
ventes de fluides aux États-Unis, en Allemagne et en Russie. Nous avons un agent américain. Nos normes de conception de produits
Couverture: Norme GB, ISO, allemande et américaine, approuvée par TUV pour CE et ADWO-2000,
ISO9001, TS, API. Nos produits: manuel, pneumatique et & robinets à tournant sphérique à commande électrique
Vannes papillon et vannes. Clapets anti-retour, vannes de contrôle automatiques. Castings et
Raccords: corps de vanne, capuchons, disques, tiges, réducteur, joints universels, adaptateurs de bride,
Tapping Saddle: après des années de développement, nous continuons à nous améliorer et à rechercher l'innovation
tout en adhérant à "une technologie éprouvée, des fonctionnalités supérieures et une valeur légendaire" comme la nôtre
philosophie de la valeur du produit. La satisfaction du client est notre objectif commercial!
RKSfluid a été fondée en 1997.
Nous sommes un laboratoire de production pour la fonderie et
traitement, recherche et & centre de développement et centre de contrôle de la qualité.

Production
Les installations comprennent des postes de travail à commande numérique, des cellules de traitement professionnelles, des systèmes à large spectre.
équipement de soudage, lignes d'assemblage et de revêtement automatiques. Nous avons créé une équipe de conception,
recherche et & développement. Notre nouveau centre de test en tant que centre de test pour les plateformes de service public a
La province du Liaoning, Devenir la norme GB de l'unité de référence de la vanne chinoise, à participer
dans l'élaboration des normes pertinentes de l'industrie des vannes. Afin d'accélérer la l'expansion des entreprises à l'étranger et l'intégration des ressources, et pour soutenir le succès de RKS
ventes de fluides aux États-Unis, en Allemagne et en Russie. Nous avons un agent américain.
Nos normes de conception de produits
Couverture: Norme GB, ISO, allemande et américaine, approuvée par TUV pour CE et ADWO-2000,
ISO9001, TS, API. Nos produits: manuel, pneumatique et & robinets à tournant sphérique à commande électrique
Vannes papillon et vannes. Clapets anti-retour, vannes de contrôle automatiques. Castings et Raccords: corps de vanne, capuchons, disques, tiges, réducteur, joints universels, adaptateurs de bride,
Tapping Saddle: après des années de développement, nous continuons à nous améliorer et à rechercher l'innovation
tout en adhérant à "une technologie éprouvée, des fonctionnalités supérieures et une valeur légendaire" comme la nôtre
philosophie de la valeur du produit. La satisfaction du client est notre objectif commercial!
Domaine d'activité: produits de contrôle des fluides, technologie et produits de protection de l'environnement.

Ⅱ Postes de travail à commande numérique avancés, cellules de processus professionnelles, équipements de soudage, lignes de montage et revêtements automatiques.

Unit Unité de référence standard de la Chine, pour participer à l'élaboration de normes pertinentes dans l'industrie des vannes.

Ⅳ Nous avons créé un centre de recherche et développement à Houston, au Texas, aux États-Unis.

Normes de produit Prodotto: GB, norme allemande, norme américaine, CE TUV, ISO 9001, ADWO-2000, TS, PED, WRC WRAS, KTW, API 6D, API609.

Ⅵ Production principale: vanne papillon, vanne à boisseau sphérique, vanne vanne, vanne anti-retour, vanne à soupape, robinet, raccord de tuyau, actionneur manuel / pneumatique / électrique, pièces de vanne.

Exhibition Photos

Our Certificates

FAQ

Q: Si j'ai besoin d'un devis, de quelles informations avons-nous besoin?
A: matériaux de la vanne, température, pression, milieu, système d'application.

Q: Pouvez-vous fournir des actionneurs, qu'est-ce que vous avez?
A: Electrovannes pneumatiques, électriques, hydrauliques. Les actionneurs RKSfluid adoptent la technologie américaine. Comme vous avez besoin, dites-le nous simplement.

Q: Quelle est votre capacité de production?
R: RKSfluid possède quatre usines capables de fournir les produits dont vous avez besoin.

Q: délai de production
A: Les produits normaux sont disponibles dans 2 ~ 5 jours ouvrables. Base personnalisée pour vos besoins.

Q: MOQ
A: 1 pc pour tous les produits.

Q: Qu'en est-il de l'assurance qualité?
A: test de qualité à 100% avant la livraison, garantie de 2 ans. Assurez le bon fonctionnement du système.
Nous avons obtenu la certification TUV, API, WRAS, CE et ISO.
Conforme aux normes DIN, ASME, BS EN, JIS, API, AWWA.

Q: Comment pouvons-nous fournir un service de qualité à nos clients?
R: RKSfluid a 20 ans d’expérience et plus de 70 ingénieurs en recherche et développement fournissent une assistance technique, une sélection de modèles et un guide d’installation.