RKSfluid®
A key Valve in Flow Control
Butterfly Valve
Ball Valve
Gate Valve
Globe Valve
Check Valve
Pipe Fittings

Introduction

Our Aluminum valve handwheel gearbox, 90 ° slewing drive device is suitable for butterfly valve, ball valve and plug valve and so on. The aluminum alloy material body after static electricity powder coating has an excellent appearance, strong adhesion/mechanical property and anti-corrosion/wear resistance.

Square: 8/ 9/ 11/ 14/ 17/ 19/ 22/ 27

ISO 5211 Flange Type: F05/ F07/ F09/ F10/ F12/ F14/ F16/ F25

Features

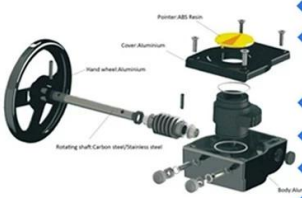

- ISO 5211 direct mount patterns.
- Filled with special lubricant before leaving the factory.
- Weatherproof is IP 65.
- The output torque range: 180-5500NM
- 5 degrees angle adjusting.
- All aluminum shell light and beautiful.

Application Scenario

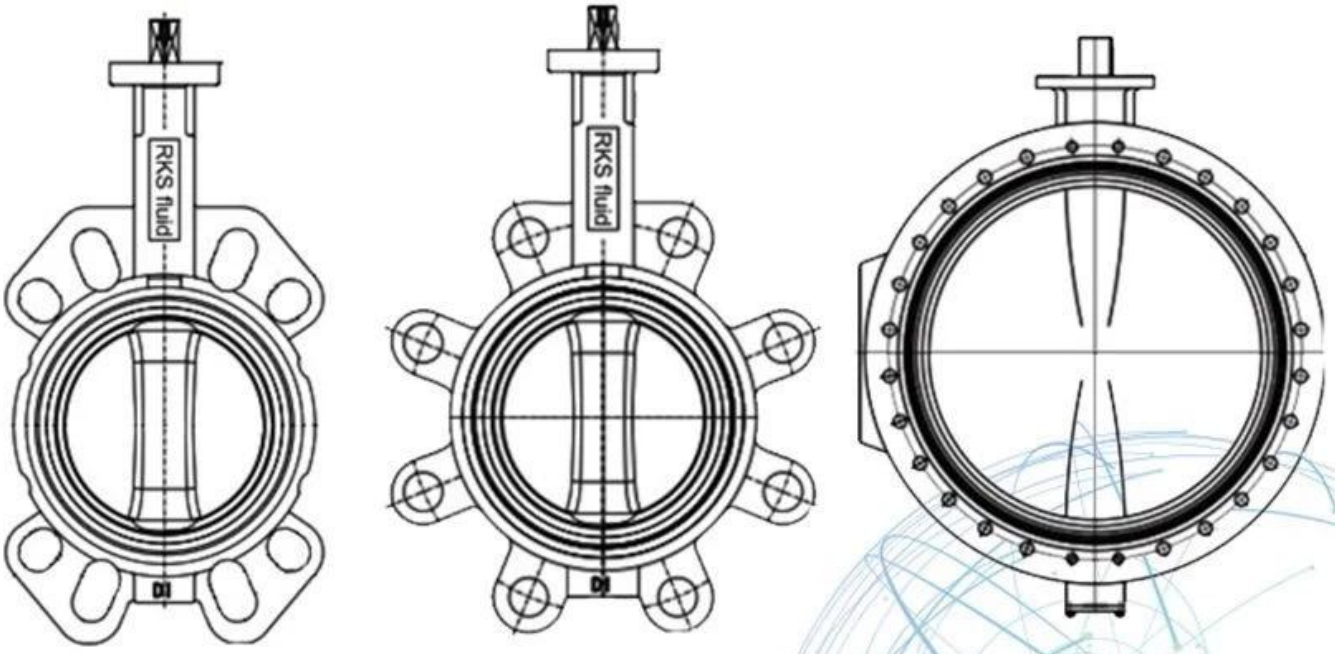

Application Scenario

Our Factory

Company Advantages

01 21 years of professional experience

02 4 factories

03 Independent research and development team
28 top senior professional researchers

04 2 professional testing centers

05 100% high level ex-factory inspection

06 High quality imported materials

07 2 years quality assurance, repair and replacement

RKSfluid a été fondée en 1997. Nous sommes un atelier de production pour fonderie et centre d'usinage, de recherche et développement et centre d'inspection qualité. La fabrication
les installations comprennent des centres d'usinage CNC, des cellules de traitement professionnelles, un large spectre
équipement de soudage, assemblage automatique et lignes de revêtement. Nous avons construit une équipe de conception,
Recherche & Développement. Notre nouveau centre de test en tant que centre de test de plate-forme de service public
Province du Liaoning, Devenez le GB standard de l'unité de référence de valve chinoise, pour participer
dans l'élaboration des normes pertinentes de l'industrie des vannes. Afin d'accélérer la l'expansion de l'entreprise à l'étranger et l'intégration des ressources, et pour soutenir le succès de RKS
ventes fluides aux USA, en Allemagne, en Russie. Nous avons un agent américain. Nos normes de conception de produits
couverture: GB, ISO, norme allemande et américaine, approuvée par TUV pour CE et ADWO-2000,
ISO9001, TS, API. Nos produits: vannes à boisseau sphérique manuelles, pneumatiques et électriques,
Vannes papillon et robinets-vannes. Clapets anti-retour, vannes de contrôle automatique. Castings et
Raccords: corps de soupape, chapeaux, disques, tiges, boîte de vitesses, accouplements universels, adaptateurs de bride,
Tapping Saddles.Après des années de développement, nous continuons à nous améliorer et à rechercher l'innovation
tout en adhérant à "Technologie éprouvée, fonctionnalités supérieures et valeur légendaire" comme notre
philosophie de la valeur du produit. La satisfaction du client est notre objectif de travail!
RKSfluid a été fondée en 1997.
Nous sommes un atelier de production pour fonderie et
centre d'usinage, de recherche et développement et centre d'inspection qualité. La

fabrication
les installations comprennent des centres d'usinage CNC, des cellules de traitement professionnelles, un large spectre
équipement de soudage, assemblage automatique et lignes de revêtement. Nous avons construit une équipe de conception,
Recherche & Développement. Notre nouveau centre de test en tant que centre de test de plate-forme de service public
Province du Liaoning, Devenez le GB standard de l'unité de référence de valve chinoise, pour participer
dans l'élaboration des normes pertinentes de l'industrie des vannes. Afin d'accélérer la l'expansion de l'entreprise à l'étranger et l'intégration des ressources, et pour soutenir le succès de RKS
ventes fluides aux USA, en Allemagne, en Russie. Nous avons un agent américain. Nos normes de conception de produits
couverture: GB, ISO, norme allemande et américaine, approuvée par TUV pour CE et ADWO-2000,
ISO9001, TS, API. Nos produits: vannes à boisseau sphérique manuelles, pneumatiques et électriques,
Vannes papillon et robinets-vannes. Clapets anti-retour, vannes de contrôle automatique. Castings et
Raccords: corps de soupape, chapeaux, disques, tiges, boîte de vitesses, accouplements universels, adaptateurs de bride,
Tapping Saddles.Après des années de développement, nous continuons à nous améliorer et à rechercher l'innovation
tout en adhérant à "Technologie éprouvée, fonctionnalités supérieures et valeur légendaire" comme notre
philosophie de la valeur du produit. La satisfaction du client est notre objectif de travail!
I Domaine d'activité: produits de contrôle des fluides, technologie et produits de protection de l'environnement.

Ⅱ Centres d'usinage CNC avancés, cellules de traitement professionnelles, équipement de soudage, chaînes de montage automatiques et revêtement.

Unit Unité de référence standard de la Chine, pour participer à l'élaboration des normes pertinentes de l'industrie des vannes.

Ⅳ Nous avons mis en place un centre de recherche et développement à Houston, Texas, aux États-Unis.

V Norme de produit: GB, norme allemande, norme américaine, TUV CE, ISO 9001, ADWO-2000, TS, PED, WRC WRAS, KTW, API 6D, API609.

VI Production principale: vanne papillon, vanne à boisseau sphérique, vanne à clapet, clapet anti-retour, robinets à soupape, raccords de tuyauterie, actionneur manuel / pneumatique / électrique, pièces de vanne.

Exhibition Photos

Our Certificates

FAQ

Q: Si j'ai besoin d'un devis, de quelles informations avons-nous besoin?
A: Matériaux des vannes, température, pression, fluide, système d'application.

Q: Pouvez-vous fournir des actionneurs, ce que vous avez?
A: Électrovannes pneumatiques, électriques, hydrauliques, hydrauliques. Les actionneurs RKSfluid adoptent la technologie USA. Dont vous avez besoin, dites-le nous.

Q: Quelle est votre capacité de production?
R: RKSfluid possède quatre usines qui peuvent fournir les produits dont vous avez besoin.

Q: Délai de production
A: Les produits normaux ont des actions dans 2 ~ 5 jours ouvrables. Base personnalisée selon vos besoins.

Q: MOQ
A: 1 pc pour tous les produits.

Q: qu'en est-il de l'assurance qualité?
Un: 100% test de qualité avant la livraison, 2 ans de garantie. Assurez la sécurité de votre système.
Nous avons obtenu la certification TUV, API, WRAS, CE, ISO.
Norme conforme à DIN, ASME, BS EN, JIS, API, AWWA.

Q: Comment pourriez-vous fournir un service de qualité à nos clients?
R: RKSfluid possède 20 ans d'expérience et plus de 70 ingénieurs R&D fournissent un support technique, une sélection de modèles et des conseils d'installation pour vous.