RKSfluid®
A key Valve in Flow Control
Butterfly Valve
Ball Valve
Gate Valve
Globe Valve
Check Valve
Pipe Fittings

Resilient seat butterfly valve

PN10/PN16, ANSI 125LB/150LB,5K/10K
Size:DN25-DN2400
Body:DI CI
Disc: Stainless steel
Seat :EPDM, NBR, Viton
Connection: Wafer, Lug, Flange

Resilient seat butterfly valve

PN10/PN16, ANSI 125LB/150LB,5K/10K
Size:DN25-DN2400
Body:DI CI
Disc: DI+ Nylon
Seat :EPDM, NBR, Viton
Connection: Wafer, Lug, Flange

Resilient seat butterfly valve

PN10/PN16, ANSI 125LB/150LB,5K/10K
Size:DN25-DN2400
Body:DI CI
Disc: Stainless steel
Seat :EPDM, NBR, Viton
Connection: Wafer, Lug, Flange

Resilient seat butterfly valve

PN10/PN16, ANSI 125LB/150LB,5K/10K
Size:DN25-DN2400
Body:DI CI
Disc: Stainless steel
Seat :EPDM, NBR, Viton
Connection: Wafer, Lug, Flange

Double flange resilient seat butterfly valve

PN10/PN16, ANSI 125LB/150LB, 5K/10K
Size:DN50-DN1000
Body:DI CI
Disc: Stainless steel
Seat :EPDM, NBR, Viton
Connection: Flange

Short-neck butterfly valve for petroleum

ANSI 125LB/150LB
Top Flange Standard:ISO5211
Size:2"-12"
Body: DI CI
Disc :Stainless Steel
Seat : EPDM, NBR, Viton
Connection:Wafer, Lug

PTFE Butterfly Valve

BSEN 1092, DIN 2501, ANSI, JIS, AS2129
Size:DN50~DN600
Body:Ductile Iron
Disc:Ductile Iron+PTFE
Seat: PTFE
Connection: Wafer, Lug, Flange

PTFE Butterfly Valve

BSEN 1092, DIN 2501, ANSI, JIS, AS2129
Size: DN50~DN600
Body: Ductile Iron
Disc: Ductile Iron+PTFE
Seat: PTFE
Connection: Wafer, Lug, Flange

PTFE Butterfly Valve

BSEN 1092, DIN 2501, ANSI, JIS, AS2129
Size: DN50~DN600
Body: WCB, CF8, CF8M
Disc: CF8+PTFE, CF8M+PTFE
Seat: PTFE
Connection: Wafer, Lug

PTFE Butterfly Valve

BSEN 1092, DIN 2501, ANSI, JIS, AS2129
Size: DN50~DN600
Body: WCB, CF8, CF8M
Disc: CF8+PTFE, CF8M+PTFE
Seat: PTFE
Connection: Wafer, Lug

PTFE Butterfly Valve

BSEN 1092, DIN 2501, ANSI, JIS, AS2129
Size: DN50~DN600
Body: Ductile Iron
Disc: CF8 , CF8M
Seat: PTFE
Connection: Wafer, Lug, Flange

PTFE Butterfly Valve

BSEN 1092, DIN 2501, ANSI, JIS, AS2129
Size: DN50~DN600
Body: WCB
Disc: CF8 +PTFE, CF8 +PFA
Seat: PTFE
Connection: Wafer, Lug, Flange

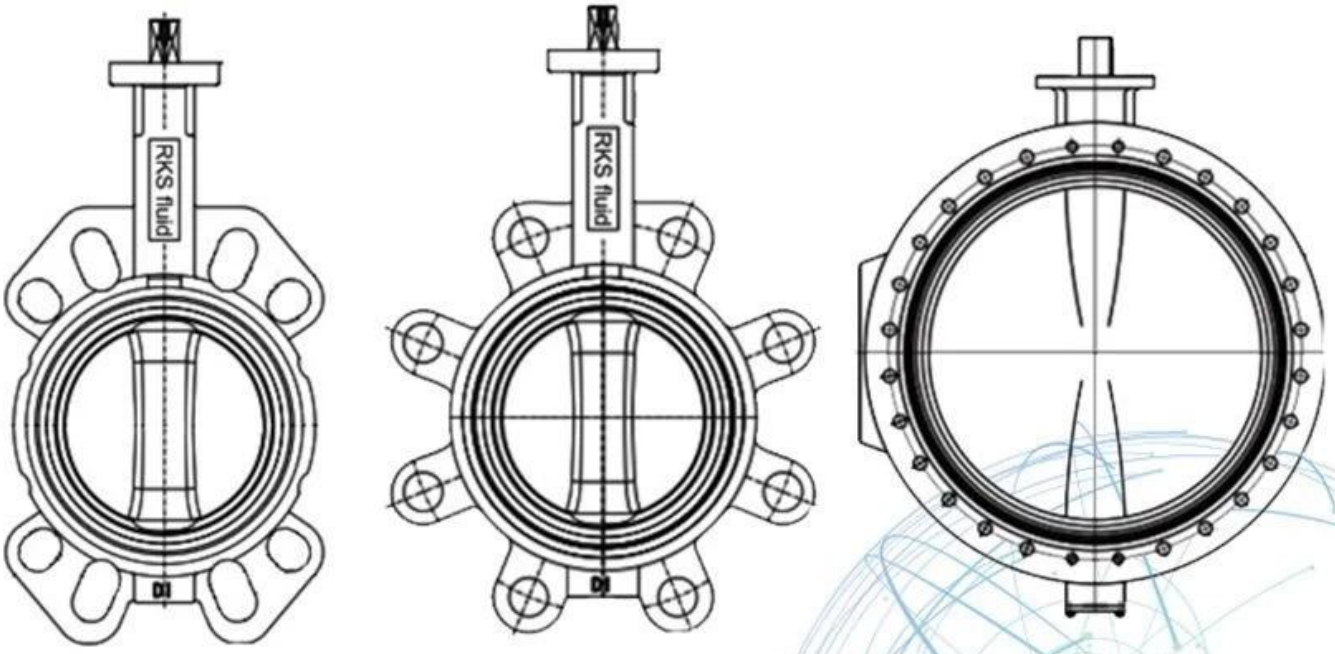

Application Scenario

Our Factory

Company Advantages

01 21 years of professional experience

02 4 factories

03 Independent research and development team
28 top senior professional researchers

04 2 professional testing centers

05 100% high level ex-factory inspection

06 High quality imported materials

07 2 years quality assurance, repair and replacement

RKSfluid a été fondée en 1997. Nous sommes un atelier de production pour la fonderie et Centre d'usinage, de recherche et de développement et centre d'inspection de la qualité. La fabrication
Les installations comprennent des centres d'usinage CNC, des cellules de traitement professionnelles, un large spectre
Equipement de soudage, assemblage automatique et lignes de revêtement. Nous avons construit une équipe pour la conception,
Recherche & Développement. Notre nouveau centre de test en tant que centre de test de plate-forme de service public dans
Province de Liaoning, deviennent le GB standard de l'unité de référence de la vanne chinoise, de participer
dans le développement des normes de l'industrie de la vanne correspondantes. Afin d'accélérer le
Extension de l'intégration des entreprises et des ressources d'outre-mer, et pour soutenir le succès de RKS
Ventes fluides aux États-Unis, allemand, Russie. Nous avons un agent américain. Nos normes de conception de produits
Couverture: GB, ISO, Norme allemande et américaine, approuvée par TUV pour CE et ADWO-0000,
ISO9001, TS, API. Nos produits: manuelles, vannes à billets à commande pneumatique et électriquement à commande électrique,
Vannes papillon et vannes de porte. Vannes de contrôle, vannes de commande automatiques. Pièces moulées et
Raccords: corps de vanne, bonnets, disques, tiges, boîte de vitesses, accouplements universels, adaptateurs de bride,
Taper des selles.Après des années de développement, nous continuons à améliorer et à rechercher l'innovation
tout en adhérant à «la technologie éprouvée, les caractéristiques supérieures et la valeur légendaire» comme notre
Valeur de produit Philosophie. La satisfaction du client est notre objectif de travail! RKSfluid a été fondée en 1997.
Nous sommes un atelier de production pour la fonderie et

Centre d'usinage, de recherche et de développement et centre d'inspection de la qualité. La fabrication
Les installations comprennent des centres d'usinage CNC, des cellules de traitement professionnelles, un large spectre
Equipement de soudage, assemblage automatique et lignes de revêtement. Nous avons construit une équipe pour la conception,
Recherche & Développement. Notre nouveau centre de test en tant que centre de test de plate-forme de service public dans
Province de Liaoning, deviennent le GB standard de l'unité de référence de la vanne chinoise, de participer
dans le développement des normes de l'industrie de la vanne correspondantes. Afin d'accélérer le
Extension de l'intégration des entreprises et des ressources d'outre-mer, et pour soutenir le succès de RKS
Ventes fluides aux États-Unis, allemand, Russie. Nous avons un agent américain. Nos normes de conception de produits
Couverture: GB, ISO, Norme allemande et américaine, approuvée par TUV pour CE et ADWO-0000,
ISO9001, TS, API. Nos produits: manuelles, vannes à billets à commande pneumatique et électriquement à commande électrique,
Vannes papillon et vannes de porte. Vannes de contrôle, vannes de commande automatiques. Pièces moulées et
Raccords: corps de vanne, bonnets, disques, tiges, boîte de vitesses, accouplements universels, adaptateurs de bride,
Taper des selles.Après des années de développement, nous continuons à améliorer et à rechercher l'innovation
tout en adhérant à «la technologie éprouvée, les caractéristiques supérieures et la valeur légendaire» comme notre
Valeur de produit Philosophie. La satisfaction du client est notre objectif de travail!
Zone d'entreprise: produits de contrôle des fluides, technologie et produits de protection de l'environnement.

Ⅱ Centres d'usinage CNC avancés, cellules de processus professionnelles, équipement de soudage, lignes d'assemblage automatique et revêtement.

L'unité de référence standard de la Chine, pour participer au développement des normes de l'industrie de la vanne pertinentes.

Nous avons mis en place un centre de recherche et développement à Houston, au Texas, aux États-Unis.

V Norme de produit: GB, Standard allemand, Standard américain, TUV CE, ISO 9001, ADWO-2000, TS, PED, WRC WRAS, KTW, API 6D, API609.

VI Production principale: Vanne à billets, vanne à bille, vanne de porte, vanne anti-retour, vannes globales, raccords de tuyauterie, actionneur manuel / pneumatique / électrique, pièces de valve.

Exhibition Photos

Our Certificates

FAQ

Q: Si j'ai besoin de citation, quelles informations avons-nous besoin?
A: Matériaux de la vanne, Température, pression, moyenne, système de remplissage.

Q: Pouvez-vous fournir des actionneurs, ce que vous avez?
A: Vannes pneumatiques, électriques, hrdrauliques et solénoïdes. Les actionneurs RKSfluid adoptent la technologie des États-Unis. Ce dont vous avez besoin, dis-nous juste.

Q: Quelle est votre capacité de production?
R: RKSfluid comporte quatre plantes qui peuvent fournir les produits dont vous avez besoin.

Q: temps de production de production
R: Les produits normaux ont des stocks dans 2 ~ 5 jours ouvrables. Base personnalisée sur votre besoin.

Q: MOQ
A: 1PC pour tous les produits.

Q: Que diriez-vous de l'assurance qualité?
A: Test de qualité à 100% avant la livraison, garantie de 2 ans. Assurez votre sécurité de votre système.
Nous avons eu TUV, API, WRAS, CE, CERTIFICATION ISO.
Standard conforme à DIN, ASME, BS EN, JIS, API, AWWA.

Q: Comment pourriez-vous fournir un service de qualité à nos clients?
A: RKSfluid Les expériences de 20 ans et plus de 70 ingénieurs de R & D fournissent un support technique, une sélection de modèles et une guidance d'installation pour vous.