RKSfluid®
A key Valve in Flow Control
Butterfly Valve
Ball Valve
Gate Valve
Globe Valve
Check Valve
Pipe Fittings

Resilient seat butterfly valve

PN10/PN16, ANSI 125LB/150LB,5K/10K
Size:DN25-DN2400
Body:DI CI
Disc: Stainless steel
Seat :EPDM, NBR, Viton
Connection: Wafer, Lug, Flange

Resilient seat butterfly valve

PN10/PN16, ANSI 125LB/150LB,5K/10K
Size:DN25-DN2400
Body:DI CI
Disc: DI+ Nylon
Seat :EPDM, NBR, Viton
Connection: Wafer, Lug, Flange

Resilient seat butterfly valve

PN10/PN16, ANSI 125LB/150LB,5K/10K
Size:DN25-DN2400
Body:DI CI
Disc: Stainless steel
Seat :EPDM, NBR, Viton
Connection: Wafer, Lug, Flange

Resilient seat butterfly valve

PN10/PN16, ANSI 125LB/150LB,5K/10K
Size:DN25-DN2400
Body:DI CI
Disc: Stainless steel
Seat :EPDM, NBR, Viton
Connection: Wafer, Lug, Flange

Double flange resilient seat butterfly valve

PN10/PN16, ANSI 125LB/150LB, 5K/10K
Size:DN50-DN1000
Body:DI CI
Disc: Stainless steel
Seat :EPDM, NBR, Viton
Connection: Flange

Short-neck butterfly valve for petroleum

ANSI 125LB/150LB
Top Flange Standard:ISO5211
Size:2"-12"
Body: DI CI
Disc :Stainless Steel
Seat : EPDM, NBR, Viton
Connection:Wafer, Lug

PTFE Butterfly Valve

BSEN 1092, DIN 2501, ANSI, JIS, AS2129
Size:DN50~DN600
Body:Ductile Iron
Disc:Ductile Iron+PTFE
Seat: PTFE
Connection: Wafer, Lug, Flange

PTFE Butterfly Valve

BSEN 1092, DIN 2501, ANSI, JIS, AS2129
Size: DN50~DN600
Body: Ductile Iron
Disc: Ductile Iron+PTFE
Seat: PTFE
Connection: Wafer, Lug, Flange

PTFE Butterfly Valve

BSEN 1092, DIN 2501, ANSI, JIS, AS2129
Size: DN50~DN600
Body: WCB, CF8, CF8M
Disc: CF8+PTFE, CF8M+PTFE
Seat: PTFE
Connection: Wafer, Lug

PTFE Butterfly Valve

BSEN 1092, DIN 2501, ANSI, JIS, AS2129
Size: DN50~DN600
Body: WCB, CF8, CF8M
Disc: CF8+PTFE, CF8M+PTFE
Seat: PTFE
Connection: Wafer, Lug

PTFE Butterfly Valve

BSEN 1092, DIN 2501, ANSI, JIS, AS2129
Size: DN50~DN600
Body: Ductile Iron
Disc: CF8 , CF8M
Seat: PTFE
Connection: Wafer, Lug, Flange

PTFE Butterfly Valve

BSEN 1092, DIN 2501, ANSI, JIS, AS2129
Size: DN50~DN600
Body: WCB
Disc: CF8 +PTFE, CF8 +PFA
Seat: PTFE
Connection: Wafer, Lug, Flange

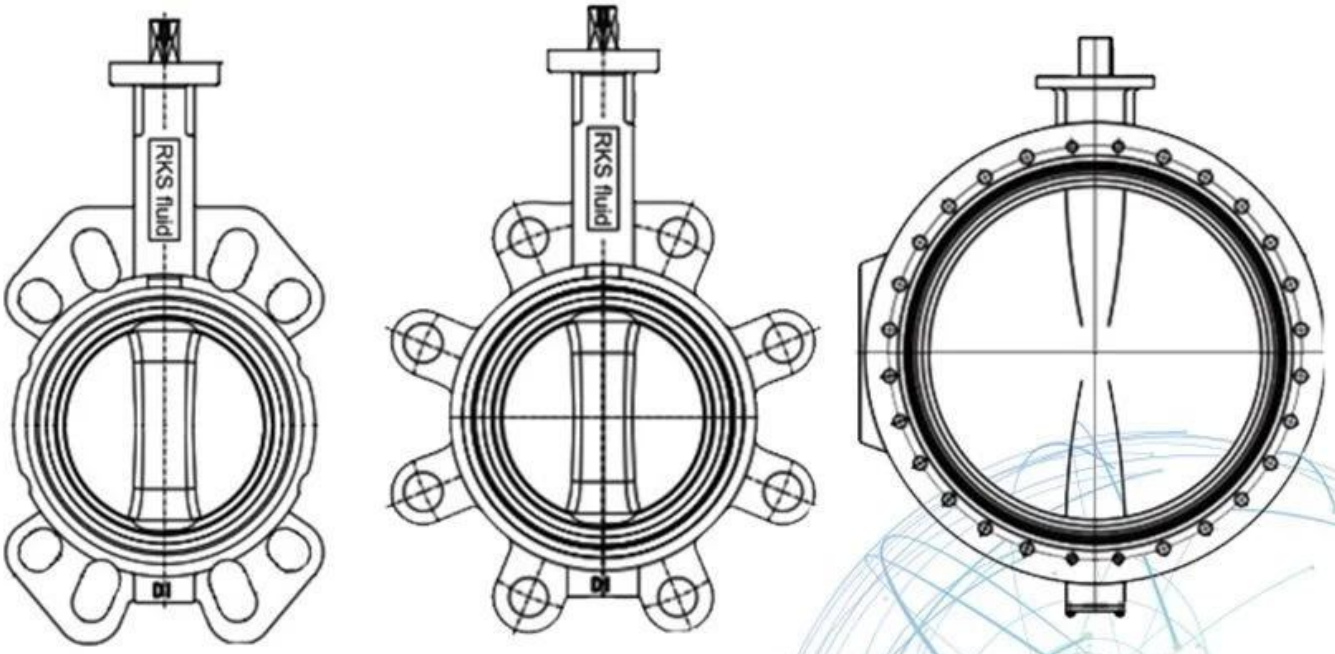

Application Scenario

Our Factory

RKSfluid a été fondée en 1997. Nous sommes un atelier de production pour la fonderie et centre d'usinage, de recherche et développement et centre de contrôle qualité. La fabrication les installations comprennent des centres d'usinage CNC, des cellules de traitement professionnelles, un large spectre
équipement de soudage, lignes d'assemblage et de revêtement automatiques. Nous avons construit une équipe pour la conception,
Recherche & Développement. Notre nouveau centre de test en tant que centre de test de

plate-forme de service public
Province du Liaoning, Devenez le GB standard de l'unité de référence de vanne chinoise, pour participer
dans le développement des normes pertinentes de l'industrie des vannes. Afin d'accélérer la l'expansion de l'intégration des activités et des ressources à l'étranger et pour soutenir le succès de RKS
ventes de fluides aux USA, en Allemagne, en Russie. Nous avons l'agent américain. Nos normes de conception de produits
couverture: GB, ISO, norme allemande et américaine, approuvée par TUV pour CE et ADWO-2000,
ISO9001, TS, API. Nos produits: Vannes à bille manuelles, pneumatiques et électriques, Vannes papillon et vannes à guillotine. Clapets anti-retour, vannes de contrôle automatique. Castings et
Raccords: corps de vanne, chapeaux, disques, tiges, boîte de vitesses, accouplements universels, adaptateurs de bride,
Tapping Saddles.Après des années de développement, nous continuons à nous améliorer et à rechercher l'innovation
tout en adhérant à «Technologie éprouvée, caractéristiques supérieures et valeur légendaire» comme notre
philosophie de la valeur du produit. La satisfaction du client est notre objectif de travail!
RKSfluid a été fondée en 1997.
Nous sommes un atelier de production pour la fonderie et
centre d'usinage, de recherche et développement et centre de contrôle qualité. La fabrication les installations comprennent des centres d'usinage CNC, des cellules de traitement professionnelles, un large spectre
équipement de soudage, lignes d'assemblage et de revêtement automatiques. Nous avons construit une équipe pour la conception,
Recherche & Développement. Notre nouveau centre de test en tant que centre de test de
plate-forme de service public
Province du Liaoning, Devenez le GB standard de l'unité de référence de vanne chinoise, pour participer
dans le développement des normes pertinentes de l'industrie des vannes. Afin d'accélérer la l'expansion de l'intégration des activités et des ressources à l'étranger et pour soutenir le succès de RKS
ventes de fluides aux USA, en Allemagne, en Russie. Nous avons l'agent américain. Nos normes de conception de produits
couverture: GB, ISO, norme allemande et américaine, approuvée par TUV pour CE et ADWO-2000,
ISO9001, TS, API. Nos produits: Vannes à bille manuelles, pneumatiques et électriques, Vannes papillon et vannes à guillotine. Clapets anti-retour, vannes de contrôle automatique. Castings et
Raccords: corps de vanne, chapeaux, disques, tiges, boîte de vitesses, accouplements universels, adaptateurs de bride,
Tapping Saddles.Après des années de développement, nous continuons à nous améliorer et à rechercher l'innovation
tout en adhérant à «Technologie éprouvée, caractéristiques supérieures et valeur légendaire» comme notre

philosophie de la valeur du produit. La satisfaction du client est notre objectif de travail!
I Domaine d'activité: produits de contrôle des fluides, technologie et produits de protection de l'environnement.

Ⅱ Centres d'usinage CNC avancés, cellules de processus professionnelles, équipement de soudage, lignes d'assemblage automatiques et revêtement.

Ⅲ Unité de référence standard de la Chine, pour participer au développement des normes pertinentes de l'industrie des vannes.

Ⅳ Nous avons mis en place un centre de recherche et développement à Houston, Texas, aux États-Unis.

V Norme de produit: GB, norme allemande, norme américaine, TUV CE, ISO 9001, ADWO-2000, TS, PED, WRC WRAS, KTW, API 6D, API609.

VI Production principale: vanne papillon, vanne à bille, vanne à guillotine, clapet anti-retour, vannes à soupape, raccords de tuyauterie, actionneur manuel / pneumatique / électrique, pièces de vanne.

Exhibition Photos

FAQ

Q: Si j'ai besoin d'un devis, de quelles informations avons-nous besoin?
A: Matériaux des vannes, température, pression, milieu, système d'application.

Q: Pouvez-vous fournir des actionneurs, ce que vous avez?
A: Electrovannes pneumatiques, électriques, hydrauliques. Les actionneurs RKSfluid adoptent la technologie américaine. Dont vous avez besoin, dites-le nous.

Q: Quelle est votre capacité de production?
R: RKSfluid a quatre usines qui peuvent fournir les produits dont vous avez besoin.

Q: délai de production
R: Les produits normaux ont un stock dans 2 ~ 5 jours ouvrables. Base personnalisée selon vos besoins.

Q: MOQ
A: 1 pc pour tous les produits.

Q: qu'en est-il de l'assurance qualité?
A: test de qualité à 100% avant la livraison, garantie de 2 ans. Assurez la sécurité de fonctionnement de votre système.
Nous avons obtenu la certification TUV, API, WRAS, CE, ISO.

Norme conforme à DIN, ASME, BS EN, JIS, API, AWWA.

Q: Comment pourriez-vous fournir un service de qualité à nos clients?
R: RKSfluid possède 20 ans d'expérience et plus de 70 ingénieurs R&D vous fournissent un support technique, une sélection de modèle et des conseils d'installation.