RKSfluid®
A key Valve in Flow Control
Butterfly Valve
Ball Valve
Gate Valve
Globe Valve
Check Valve
Pipe Fittings

Product Display

GRIFFFIN series PTFE lined butterfly valve

Design Features

Stem to Disc Connections

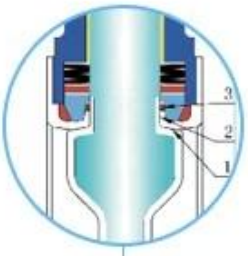

1. Primary Seal:Spring loaded Mechanical seal
2. Secondary Seal: Radial Lip Seal
3. Third Seal:FPM

Safety slot for over torque protection

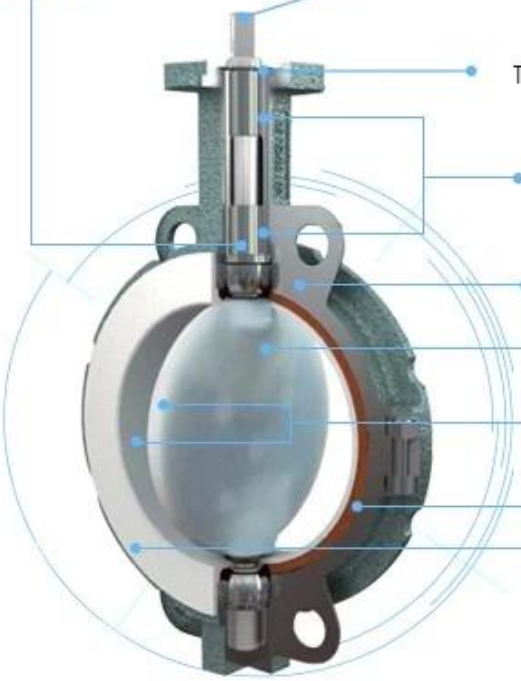

- Top flange meets ISO5211 standard
- Bushing
- WCB / CF8M Bodies
- One piece (non welded) PFA molded ASTM A890 Duplex disc stem.
- Radial lip seal between body and disc for better seal performance
- Elastomer Back-up Silicon or FPM
- Isostatic molded PTFE Seat for consistent density throughout the seat areas

Seat Liner
Material:PTFE

One Piece Disc Stem PFA Lined
Material:
1.4462/1.4469+PFA (Standard)
17-4PH+PFA
CF8/CF8M/CF3/CF3M+PFA

Elastomer Back-up
Material:
Viton/silicone

Parts:Body
Material:
WCB(Standard)
CF8M,CF8(OPtional)

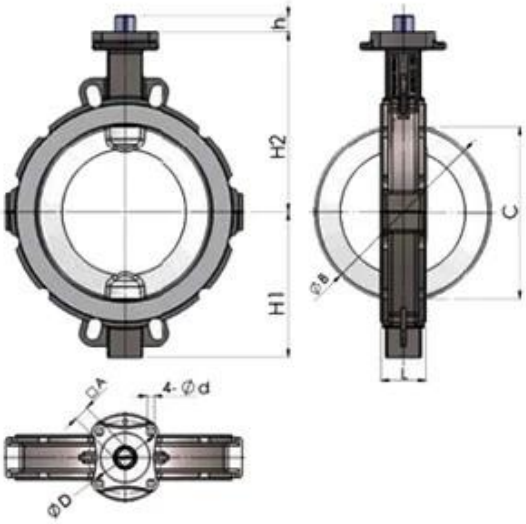
h
H2
H1
C
ØB
□A
4-Ød
ØD

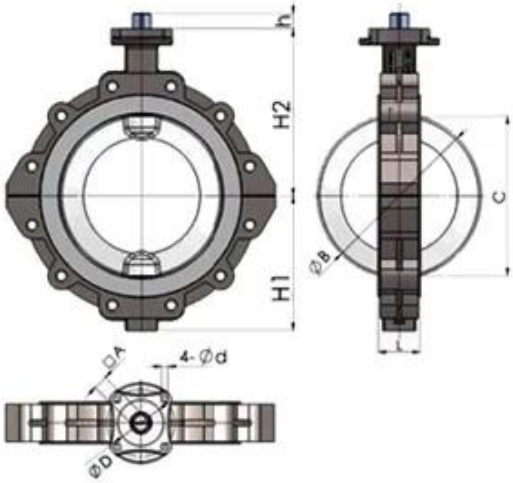
h
H2
H1
C
ØB
□A
4-Ød
ØD

Our Factory

Company Advantages

01 21 years of professional experience

02 4 factories

03 Independent research and development team
28 top senior professional researchers

04 2 professional testing centers

05 100% high level ex-factory inspection

06 High quality imported materials

07 2 years quality assurance, repair and replacement

RKSfluid a été fondée en 1997. Nous sommes un atelier de production tant pour la fonderie que pour
centre de traitement, recherche et développement et centre de contrôle qualité. Production les installations comprennent des centres de travail à commande numérique, des cellules de traitement professionnelles, un large spectre
équipement de soudage, lignes d'assemblage et de revêtement automatiques. Nous avons créé une équipe de conception,
Recherche et développement. Notre nouveau centre de test en tant que centre de test pour les plates-formes de service public a
Province du Liaoning, Devenez le GB standard de l'unité de référence de valve chinoise, pour participer
dans l'élaboration des normes pertinentes de l'industrie des vannes. Afin d'accélérer la l'expansion des affaires à l'étranger et l'intégration des ressources, et pour soutenir le succès de RKS
ventes fluides aux États-Unis, en Allemagne et en Russie. Nous avons un agent américain. Nos normes de conception de produits
Couverture: GB, ISO, norme allemande et américaine, approuvée par TUV pour CE et ADWO-2000,
ISO9001, TS, API. Nos produits: vannes à boisseau sphérique manuelles, pneumatiques et à commande électrique
Vannes papillon et robinets-vannes. Clapets anti-retour, vannes de contrôle automatique. Castings et
Raccords: corps de soupape, capots, disques, tiges, boîte de vitesses, joints universels, adaptateurs de bride,
Tapping Saddle: après des années de développement, nous continuons à nous améliorer et à rechercher l'innovation
tout en adhérant à "une technologie éprouvée, des fonctionnalités supérieures et une valeur légendaire" comme la nôtre
philosophie de la valeur du produit. La satisfaction du client est notre objectif commercial! RKSfluid a été fondée en 1997.
Nous sommes un laboratoire de production pour la fonderie et
centre de traitement, recherche et développement et centre de contrôle qualité. Production

les installations comprennent des centres de travail à commande numérique, des cellules de traitement professionnelles, un large spectre
équipement de soudage, lignes d'assemblage et de revêtement automatiques. Nous avons créé une équipe de conception,
Recherche et développement. Notre nouveau centre de test en tant que centre de test pour les plates-formes de service public a
Province du Liaoning, Devenez le GB standard de l'unité de référence de valve chinoise, pour participer
dans l'élaboration des normes pertinentes de l'industrie des vannes. Afin d'accélérer la l'expansion des affaires à l'étranger et l'intégration des ressources, et pour soutenir le succès de RKS
ventes fluides aux États-Unis, en Allemagne et en Russie. Nous avons un agent américain. Nos normes de conception de produits
Couverture: GB, ISO, norme allemande et américaine, approuvée par TUV pour CE et ADWO-2000,
ISO9001, TS, API. Nos produits: vannes à boisseau sphérique manuelles, pneumatiques et à commande électrique
Vannes papillon et robinets-vannes. Clapets anti-retour, vannes de contrôle automatique. Castings et
Raccords: corps de soupape, capots, disques, tiges, boîte de vitesses, joints universels, adaptateurs de bride,
Tapping Saddle: après des années de développement, nous continuons à nous améliorer et à rechercher l'innovation
tout en adhérant à "une technologie éprouvée, des fonctionnalités supérieures et une valeur légendaire" comme la nôtre
philosophie de la valeur du produit. La satisfaction du client est notre objectif commercial! Domaine d'activité: produits pour le contrôle des fluides, technologie et produits pour la protection de l'environnement.

Ⅱ Centres de travail à commande numérique avancée, cellules de traitement professionnelles, équipement de soudage, chaînes de montage automatiques et revêtement.

Ⅲ Unité de référence standard de la Chine, pour participer à l'élaboration de normes pertinentes dans l'industrie des vannes.

Ⅳ Nous avons mis en place un centre de recherche et développement à Houston, Texas, aux États-Unis.

Prodotto Normes de produit: GB, norme allemande, norme américaine, TUV CE, ISO 9001, ADWO-2000, TS, PED, WRC WRAS, KTW, API 6D, API609.

Ⅵ Production principale: vanne papillon, vanne à boisseau sphérique, vanne à clapet anti-retour, robinets à soupape, raccords de tuyauterie, actionneur manuel / pneumatique / électrique, pièces de vanne.

Exhibition Photos

Our Certificates

FAQ

Q: Si j'ai besoin d'un devis, de quelles informations avons-nous besoin?
A: matériaux des vannes, température, pression, milieu, système d'application.

Q: Pouvez-vous fournir des actionneurs, que possédez-vous?
A: Électrovannes pneumatiques, électriques et hydrauliques. Les actionneurs RKSfluid adoptent la technologie américaine. Comme vous en avez besoin, dites-le-nous.

Q: Quelle est votre capacité de production?
R: RKSfluid possède quatre usines capables de fournir les produits dont vous avez besoin.

Q: délai de production
R: Les produits normaux sont disponibles en 2 à 5 jours ouvrables. Base personnalisée pour vos besoins.

Q: MOQ
A: 1 pc pour tous les produits.

Q: qu'en est-il de l'assurance qualité?
Un: 100% test de qualité avant la livraison, 2 ans de garantie. Assurez le bon fonctionnement du système.
Nous avons obtenu la certification TUV, API, WRAS, CE, ISO.
Norme conforme à DIN, ASME, BS EN, JIS, API, AWWA.

Q: Comment pouvons-nous fournir un service de qualité à nos clients?
R: RKSfluid a 20 ans d'expérience et plus de 70 ingénieurs en recherche et développement fournissent un support technique, une sélection de modèles et un guide d'installation.
Vanne papillon pneumatique en matériau ductile en fonte ductile PTFE