https://www.alibaba.com/product-detail/Butterfly-valve-deck-plate-hastelloy-C_1600091155990.html?spm=a2747.manage.0.0.516371d27klALG

Resilient seat butterfly valve

PN10/PN16, ANSI 125LB/150LB,5K/10K
Size:DN25-DN2400
Body:DI CI
Disc: Stainless steel
Seat :EPDM, NBR, Viton
Connection: Wafer, Lug, Flange

Resilient seat butterfly valve

PN10/PN16, ANSI 125LB/150LB,5K/10K
Size:DN25-DN2400
Body:DI CI
Disc: DI+ Nylon
Seat :EPDM, NBR, Viton
Connection: Wafer, Lug, Flange

Resilient seat butterfly valve

PN10/PN16, ANSI 125LB/150LB,5K/10K
Size:DN25-DN2400
Body:DI CI
Disc: Stainless steel
Seat :EPDM, NBR, Viton
Connection: Wafer, Lug, Flange

Resilient seat butterfly valve

PN10/PN16, ANSI 125LB/150LB,5K/10K
Size:DN25-DN2400
Body:DI CI
Disc: Stainless steel
Seat :EPDM, NBR, Viton
Connection: Wafer, Lug, Flange

Double flange resilient seat butterfly valve

PN10/PN16, ANSI 125LB/150LB, 5K/10K
Size:DN50-DN1000
Body:DI CI
Disc: Stainless steel
Seat :EPDM, NBR, Viton
Connection: Flange

Short-neck butterfly valve for petroleum

ANSI 125LB/150LB
Top Flange Standard:ISO5211
Size:2"-12"
Body: DI CI
Disc :Stainless Steel
Seat : EPDM, NBR, Viton
Connection:Wafer, Lug

PTFE Butterfly Valve

BSEN 1092, DIN 2501, ANSI, JIS, AS2129
Size:DN50~DN600
Body:Ductile Iron
Disc:Ductile Iron+PTFE
Seat: PTFE
Connection: Wafer, Lug, Flange

PTFE Butterfly Valve

BSEN 1092, DIN 2501, ANSI, JIS, AS2129
Size: DN50~DN600
Body: Ductile Iron
Disc: Ductile Iron+PTFE
Seat: PTFE
Connection: Wafer, Lug, Flange

PTFE Butterfly Valve

BSEN 1092, DIN 2501, ANSI, JIS, AS2129
Size: DN50~DN600
Body: WCB, CF8, CF8M
Disc: CF8+PTFE, CF8M+PTFE
Seat: PTFE
Connection: Wafer, Lug

PTFE Butterfly Valve

BSEN 1092, DIN 2501, ANSI, JIS, AS2129
Size: DN50~DN600
Body: WCB, CF8, CF8M
Disc: CF8+PTFE, CF8M+PTFE
Seat: PTFE
Connection: Wafer, Lug

PTFE Butterfly Valve

BSEN 1092, DIN 2501, ANSI, JIS, AS2129
Size: DN50~DN600
Body: Ductile Iron
Disc: CF8 , CF8M
Seat: PTFE
Connection: Wafer, Lug, Flange

PTFE Butterfly Valve

BSEN 1092, DIN 2501, ANSI, JIS, AS2129
Size: DN50~DN600
Body: WCB
Disc: CF8 +PTFE, CF8 +PFA
Seat: PTFE
Connection: Wafer, Lug, Flange

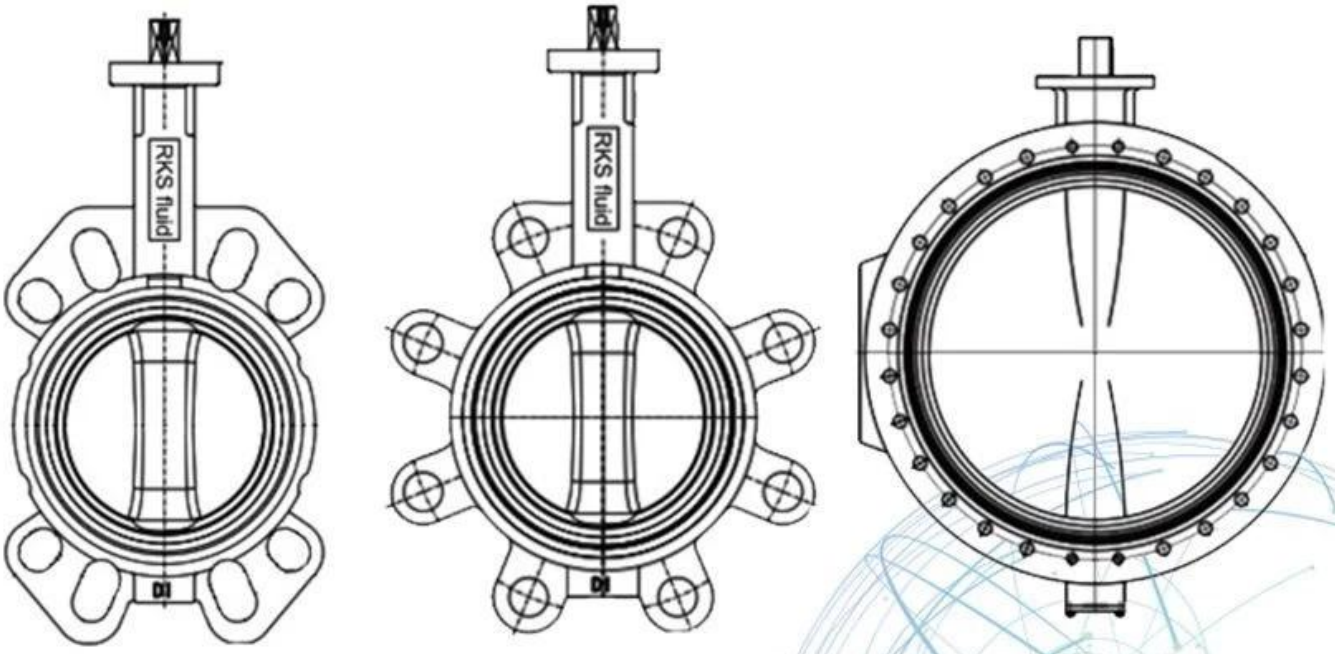

Application Scenario

Our Factory

Company Advantages

01 21 years of professional experience

02 4 factories

03 Independent research and development team
28 top senior professional researchers

04 2 professional testing centers

05 100% high level ex-factory inspection

06 High quality imported materials

07 2 years quality assurance, repair and replacement

RKSfluid a été fondée en 1997. Nous sommes un atelier de production tant pour la fonderie que pour
centre de traitement, de recherche et développement et centre de contrôle qualité. Production
les installations comprennent des centres de travail à commande numérique, des cellules de traitement professionnelles, un large spectre
équipement de soudage, lignes d'assemblage et de revêtement automatiques. Nous avons créé une équipe de conception,
Recherche et développement. Notre nouveau centre de test en tant que centre de test pour les plates-formes de service public un
Province du Liaoning, Devenez le GB standard de l'unité de référence de vanne chinoise, pour participer
dans le développement des normes pertinentes de l'industrie des vannes. Afin d'accélérer la l'expansion des activités à l'étranger et l'intégration des ressources, et pour soutenir le succès de RKS
ventes de fluides aux États-Unis, en Allemagne et en Russie. Nous avons un agent américain. Nos normes de conception de produits
Couverture: GB, ISO, norme allemande et américaine, approuvée par TUV pour CE et ADWO-2000,
ISO9001, TS, API. Nos produits: vannes à bille manuelles, pneumatiques et à commande électrique
Vannes papillon et vannes à guillotine. Clapets anti-retour, vannes de régulation automatiques. Castings et
Raccords: corps de vanne, capots, disques, tiges, réducteur, joints universels, adaptateurs de bride,
Selle de taraudage: après des années de développement, nous continuons à nous améliorer et à rechercher l'innovation
tout en adhérant à "une technologie éprouvée, des fonctionnalités supérieures et une valeur légendaire" comme la nôtre
philosophie de la valeur du produit. La satisfaction du client est notre objectif commercial! RKSfluid a été fondée en 1997.
Nous sommes un laboratoire de production à la fois pour la fonderie et

centre de traitement, de recherche et développement et centre de contrôle qualité. Production
les installations comprennent des centres de travail à commande numérique, des cellules de traitement professionnelles, un large spectre
équipement de soudage, lignes d'assemblage et de revêtement automatiques. Nous avons créé une équipe de conception,
Recherche et développement. Notre nouveau centre de test en tant que centre de test pour les plates-formes de service public un
Province du Liaoning, Devenez le GB standard de l'unité de référence de vanne chinoise, pour participer
dans le développement des normes pertinentes de l'industrie des vannes. Afin d'accélérer la l'expansion des activités à l'étranger et l'intégration des ressources, et pour soutenir le succès de RKS
ventes de fluides aux États-Unis, en Allemagne et en Russie. Nous avons un agent américain. Nos normes de conception de produits
Couverture: GB, ISO, norme allemande et américaine, approuvée par TUV pour CE et ADWO-2000,
ISO9001, TS, API. Nos produits: vannes à bille manuelles, pneumatiques et à commande électrique
Vannes papillon et vannes à guillotine. Clapets anti-retour, vannes de régulation automatiques. Castings et
Raccords: corps de vanne, capots, disques, tiges, réducteur, joints universels, adaptateurs de bride,
Selle de taraudage: après des années de développement, nous continuons à nous améliorer et à rechercher l'innovation
tout en adhérant à "une technologie éprouvée, des fonctionnalités supérieures et une valeur légendaire" comme la nôtre
philosophie de la valeur du produit. La satisfaction du client est notre objectif commercial! Business Domaine d'activité: produits pour le contrôle des fluides, technologie et produits pour la protection de l'environnement.

Ⅱ Centres de travail à commande numérique avancés, cellules de processus professionnelles, équipement de soudage, lignes d'assemblage automatiques et revêtement.

Ⅲ Unité de référence standard de Chine, pour participer au développement des normes pertinentes dans l'industrie des vannes.

Ⅳ Nous avons mis en place un centre de recherche et développement à Houston, Texas, aux États-Unis.

Prodotto Normes de produit: GB, norme allemande, norme américaine, TUV CE, ISO 9001, ADWO-2000, TS, PED, WRC WRAS, KTW, API 6D, API609.

Ⅵ Production principale: vanne papillon, vanne à bille, vanne à guillotine, clapet anti-retour, vannes à soupape, raccords de tuyauterie, actionneur manuel / pneumatique / électrique, pièces de vanne.

Exhibition Photos

Our Certificates

FAQ

Q: Si j'ai besoin d'un devis, de quelles informations avons-nous besoin?
A: matériaux de la vanne, température, pression, fluide, système d'application.

Q: Pouvez-vous fournir des actionneurs, qu'est-ce que vous avez?
A: Électrovannes pneumatiques, électriques et hydrauliques. Les actionneurs RKSfluid adoptent la technologie américaine. Selon vos besoins, dites-nous simplement.

Q: Quelle est votre capacité de production?
R: RKSfluid dispose de quatre usines capables de fournir les produits dont vous avez besoin.

Q: délai de production
R: Les produits normaux sont disponibles dans 2 à 5 jours ouvrables. Base personnalisée pour vos besoins.

Q: MOQ
A: 1 pc pour tous les produits.

Q: qu'en est-il de l'assurance qualité?
A: test de qualité à 100% avant la livraison, garantie de 2 ans. Assurer le fonctionnement sûr du système.
Nous avons obtenu la certification TUV, API, WRAS, CE, ISO.
Conforme à la norme DIN, ASME, BS EN, JIS, API, AWWA.

Q: Comment pouvons-nous fournir un service de qualité à nos clients?
R: RKSfluid a 20 ans d'expérience et plus de 70 ingénieurs en recherche et développement fournissent un support technique, une sélection de modèle et un guide d'installation.