DESIGN FEATURES

DURABLE

- No-pin connection, 1 pc blow-out proof stem
- DI/CI Nodularity over 95%

ANTI-CORROSION

- Material: Epoxy powder: AkzoNobel, Earth Best!
- Coating Thickness: 200-250μm
- Spraying temp: over 200℃. Doesn't fade, even wipe with diethyl ether

QUALITY STANDARD

- 100% quality test, follow DIN, ASTM, JIS, GB/T, ISO, BS EN, API
- ONLY ONE Manufacturer get CE certification up to DN1800
- 2 years warranty. 15000 times On-off test, 30000 times Destructive experiment

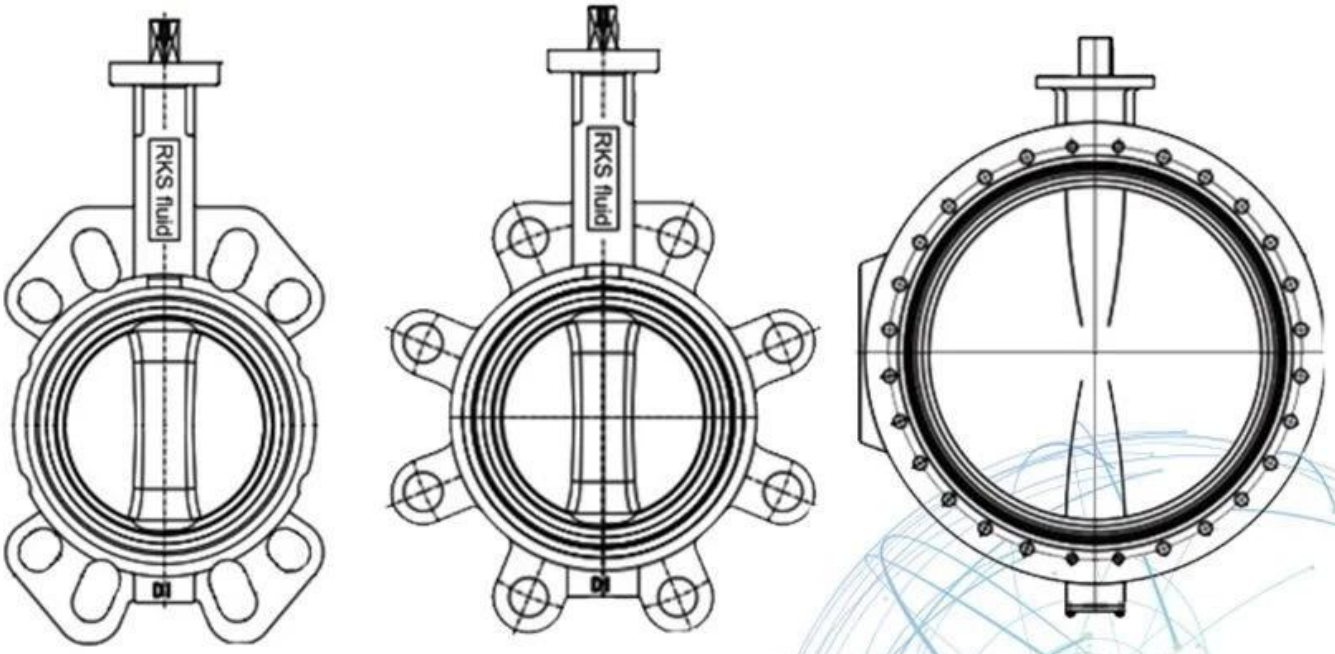

Application Scenario

Our Factory

Area di business: prodotti per il controllo dei fluidi, tecnologia e prodotti per la protezione dell'ambiente.

Ⅱ Centri di lavoro a controllo numerico avanzato, celle di processo professionali, attrezzature per saldatura ad ampio raggio, linee di assemblaggio automatiche e rivestimento.

Ⅲ Unità di riferimento standard della Cina, per partecipare allo sviluppo di standard pertinenti

nel settore delle valvole.

IV Abbiamo istituito un centro di ricerca e sviluppo a Houston, in Texas, negli Stati Uniti.

Prodotto Standard di prodotto: GB, standard tedesco, standard americano, TUV CE, ISO 9001, ADWO-2000, TS, PED, WRC WRAS, KTW, API 6D, API609.

VI Produzione principale: valvola a farfalla, valvola a sfera, valvola a saracinesca, valvola di non ritorno, valvole a globo, accessori per tubi, attuatore manuale / pneumatico / elettrico, parti della valvola.

Exhibition Photos

Il fluido RKS è stato fondato nel 1997. Siamo un laboratorio di produzione per fonderia e lavorazione meccanica, centro di ricerca e sviluppo e centro di controllo qualità. Le strutture di produzione comprendono centri di lavoro a controllo numerico, celle di lavorazione professionali, attrezzature per saldatura ad ampio spettro, linee automatiche di assemblaggio e rivestimento. Abbiamo creato un team per la progettazione, la ricerca e lo sviluppo. Il nostro nuovo centro di collaudo come centro di collaudo di piattaforme di servizio pubblico nella provincia di Liaoning diventa il GB standard dell'unità di riferimento per valvole cinese, per partecipare allo sviluppo dei relativi standard del settore delle valvole. Al fine di accelerare l'espansione delle attività all'estero e l'integrazione delle risorse e sostenere il successo delle vendite fluide di RKS negli Stati Uniti, in Germania e in Russia. Abbiamo un agente americano. I nostri standard di progettazione del prodotto includono: GB, ISO, standard tedeschi e americani, approvati da TUV per CE e ADWO-2000, ISO9001, TS, API. I nostri prodotti: valvole a sfera manuali, pneumatiche ed elettriche, valvole a farfalla e saracinesche. Valvole di ritegno, valvole di controllo automatiche. Pezzi fusi e raccordi: corpi valvola, cappe, dischi, steli, scatola del cambio, giunti universali, adattatori di flangia, cappucci della sella. Dopo anni di sviluppo, continuiamo a migliorare e cercare innovazione, aderendo a "Tecnologia comprovata, caratteristiche superiori e valore leggendario" come nostra filosofia di valore del prodotto. La soddisfazione del cliente è il nostro obiettivo aziendale!